PROJEKTOWANIE, NADZORY
KOSZTORYSOWANIE

MGR INŻ. STANISŁAW KRÓLCZYK
MGR INŻ. ARCH. KRZYSZTOF KRÓLCZYK

www.archikkas.pl

PROJEKT BUDOWLANY

TEMAT: ROZBUDOWY OŚRODKA ZDROWIA O SZYB WINDOWY DLA OSÓB NIEPEŁNOSPRAWNYCH W KOBIERNICACH UL. ŻYWIECKA 10, NA DZIAŁCE NR 463/11

LOKALIZACJA: **OŚRODEK ZDROWIA W KOBIERNICACH**
43-356 KOBIERNICE
UL. ŻYWIECKA NR 10
OBRĘB: 3 KOBIERNICE
DZ. NR 463/11

INWESTOR: **URZĄD GMINY PORĄBKA**
UL. KRAKOWSKA 3
43-353 PORĄBKA

PROJEKTANCI: EGZEMPLARZ NR: 5.

ZAKRES OPRACOWANIA	FUNKCJA	MIĘ I NAZWISKO	NR UPRAWNIEŃ	DATA	PODPIS
PROJEKT BUDOWLANO - KONSTRUKCYJNY	PROJEKTANT	MGR INŻ. STANISŁAW KRÓLCZYK	UPR. BPP170/80, SLK/BO/0839/02	24.04.2015r	
PROJEKT BUDOWLANY INSTALACJI ELEKTRYCZNEJ	AUTOR:	MGR INŻ. ELEKTRYK CZESŁAW PODSTAWNY	237/94 B-B	24.04.2015r	

OŚWIADCZENIE
Oświadczam, że niniejsza dokumentacja została opracowana zgodnie z obowiązującymi przepisami i zasadami wiedzy technicznej.

ZAWARTOŚĆ PROJEKTU: WG. WYSZCZEGÓLNIENIA STR.2

BIELSKO-BIAŁA 24 KWIECIEŃ 2015 ROKU

Wszelkie prawa zastrzeżone (tekst jedn. Dz. U. z 2006 roku Nr 90 poz. 631)

SPIS ZAWARTOŚCI

Strona główna opracowania		str.1
Spis zawartości		str.2-4
I. OPIS TECHNICZNY: zawartość 17 stron		
1.	Dane ogólne	str.5
1.1.	Podstawa opracowania	str.5
1.2.	Przedmiot i cel opracowania	str.6
1.3.	Lokalizacja	str.6
2.	Zagospodarowanie terenu	str.6
2.1.	Istniejący stan zagospodarowania terenu	str.6
2.2.	Projektowane zagospodarowanie terenu	str.6
2.3.	Dane techniczne	str.7
2.4.	Dane informacyjne o terenie	str.7
2.5.	Program ochrony konserwatorskiej	str.7
2.6.	Wpływ eksploatacji górniczej na teren	str.7
2.7.	Specyfikacja i charakter obiektów, zagrożeń dla środowiska, higieny i zdrowia użytkowników	str.7
2.8.	Zgodność z planem zagospodarowania przestrzennego	str.7
3.	Projekt architektoniczno - budowlany	str.8
3.1.	Charakterystyka budynku istniejącego	str.8
3.2.	Przeznaczenie i program użytkowy obiektu	str.8
3.3.	Dane liczbowe	str.8
3.4.	Forma architektoniczna i funkcja obiektu oraz dostosowanie do krajobrazu	str.8
3.5.	Rozwiązania architektoniczno-budowlane	str.9
4.	Projektowane elementy konstrukcyjno - budowlane	str.9
4.1.	Układ konstrukcyjny	str.9-10
4.2.	Zastosowane schematy statyczne	str.10
4.3.	Przyjęte obciążenia	str.10
4.4.	Przyjęte materiały	str.10
5.	Rozwiązania budowlane, konstrukcyjno - materiałowe	str.11
5.1.	Warunki i sposób posadowienia – kategoria geotechniczna	str.11
5.2.	Zabezpieczenie przed wpływami eksploatacji górniczej	str.11
5.3.	Roboty ziemne	str.11
5.4.	Fundamenty S-1	str.12
5.5.	Szyb windowy	str.12
5.6.	Stropy P-1	str.12
5.7.	Nadproża N-1÷6	str.12
5.8.	Daszek wejściowy Dsz-1	str.12
5.9.	Dach szybu	str.12
5.10.	Dach naświetla	str.13
5.11.	Inne	str.13
5.12.	Sposób budowy a interes osób trzecich	str.13
5.13.	Uwagi	str.13
6.	Szczegółowe rozwiązania materiałowe	str.14
6.1.	Izolacje	str.14
6.2.	Wentylacja	str.14

6.3. Posadzki str.14
6.4. Stolarka drzwiowa i okienna str.14
6.5. Wykończenie i kolorystyka str.14-15
7. Rozwiązania zasadniczych elementów wyposażenia instalacyjnego str.15-16
8. Charakterystyka energetyczna budynku str.16
9. Charakterystyka ekologiczna wpływu na środowisko str.16
10. Warunki ochrony przeciwpożarowej str.16
11. Warunki dla niepełnosprawnych str.16
12. Odnawialne źródła energii str.16
13. Informacja dotycząca planu BOIZ str.17
14. Uwagi końcowe str.17

II. INFORMACJA DOTYCZĄCA BIOZ zawartość 4 str. str.18-21

III. ZAŁĄCZNIKI: zawartość 26 stron str.22-47

1. **Uprawnienia projektowe, wpisy do izby projektantów, oświadczenie:**
- Kopia uprawnień projektanta – konstruktora
- Kopia przynależności do izby projektanta – konstruktora
- Kopia uprawnień projektanta – instalacji elektrycznej
- Kopia przynależności do izby projektanta – instalacji elektrycznej
- Oświadczenie projektantów o wykonaniu projektu zgodnie z obowiązującymi przepisami oraz zasadami wiedzy technicznej

2. **Uzgodnienia, opinie oraz potrzebne oświadczenia właściwych jednostek administracyjnych:**
- Kopia mapy zasadniczej do celów projektowych
- Wypis i wyrys z miejscowego planu zagospodarowania przestrzennego Gminy Porąbka
- Kopia wypisu z rejestru gruntów
- Uzgodnienia projektu zagospodarowania z niezbędnymi sieciami. (Orange Polska S.A., AQUA S.A., Tauron Dystrybucja S.A., PSG odział w Zabrzu, kanalizacja – Urząd Gminy Porąbka)
- Opinia Geotechniczna
- Ekspertyza Techniczna - Opinia

IV. OBLICZENIA STATYCZNE: zawartość 14 stron str.48-62

V. RYSUNKI:
Projekt budowlany:
A-01. Projekt zagospodarowania terenu
A-02. Rzut fundamentów
A-03. Rzut przyziemia
A-04. Rzut parteru
A-05. Rzut piętra
A-06. Rzut poddasza
A-07. Rzut dachu
A-08. Zestawienie stolarki str.63-80
A-09. Przekrój A-A, B-B
A-10. Przekrój C-C
A-11. Elewacja północna, wschodnia
A-12. Elewacja zachodnia, znak frontowy
Projekt konstrukcyjno-budowlany:
K-13. Schematy konstrukcji szybu
K-14. Schematy konstrukcji szybu
K-15. Rzuty więźby dachowej
K-16. Przekrój ‘I’ i ‘II’

VI. RYSUNKI - INWENTARYZACJA:
I-17. Rzut przyziemia, parteru – inwentaryzacja str.81-86
I-18. Rzut piętra, poddasza – inwentaryzacja

I-19. Rzut dachu, przekrój A-A – inwentaryzacja
I-20. Elewacja północna – inwentaryzacja
I-21. Elewacja zachodnia, wschodnia – inwentaryzacja

VII. ZAŁOŻENIA TECHNOLOGICZNE DO PROJEKTU SZYBU WINDY zawartość 6 str. str.87-92

VIII. PROJEKT BUDOWLANY INSTALACJI ELEKTRYCZNEJ zawartość 9 str. str.93-101

I. OPIS TECHNICZNY.

1. Dane ogólne.

1.1. Podstawa opracowania.

- Umowa z zamawiającym na prace projektowe **nr 33/2015** z dnia 27.02.2015r
- Uzgodnienia z Inwestorem i Zamawiającym.
- Wizja w terenie inwestycji i pomiary inwentaryzacyjne obiektu.
- Podkład geodezyjny dostarczony przez Urząd Gminy Porąbka, wykonany przez uprawnionego geodetę firmy „GEO-MAP" Zdzisław Wykręt.
- Wypis z tekstu miejscowego planu zagospodarowania przestrzennego Gminy Porąbka, wydana przez Urząd Gminy w Porąbce z dnia 17.04.2015r. Znak: IGK-V.6727.115.2014
- Opinia i akceptacja projektu z wykonawcą dźwigów: 'SAB' Zakład Usług Dźwigowych mgr. inż. Stanisław Frydman.
- Założenia technologiczne dźwigu dla osób niepełnosprawnych typu GLF MRL-MC 630kg – przelot o napędzie hydraulicznym wykonany przez firmę 'SAB' Zakład Usług Dźwigowych w Katowicach.
- Prawo budowlane z dnia 7 lipca 1994r. - Prawo budowlane (tekst jednolity Dz. U. z 2013 roku, poz. 1409).
- Rozporządzenie Ministra Infrastruktury z dnia 12 kwietnia 2002 roku w sprawie warunków technicznych, jakim powinny odpowiadać budynki i ich usytuowanie Dz. U. Nr 75 poz. 690 z późniejszymi zmianami.
- Obowiązujące normy i przepisy projektowania.
  - PN-77/B-02011 – Obciążenia wiatrem
  - PN-80/B-02010/Azl:2006 – Obciążenia śniegiem
  - PN-82/B-02001 – Obciążenia stałe
  - PN-82/B-02003 – Podstawowe obciążenia technologiczne i montażowe
  - PN-81/B-03020 – Grunty budowlane. Posadowienie bezpośrednie budowli. Obliczenia statyczne i projektowe
  - PN-90/B-03200 – Konstrukcje stalowe. Obliczenia statyczne
  - PN-94/B-03264 – Konstrukcje bet. żelbet. i spr. Obliczenia statyczne i projektowanie.
  - PN-99/B-03002 – Konstrukcje murowe niezbrojone. Obliczenia statyczne i projektowanie.
- Literatura.

1.2. Przedmiot i cel opracowania.

Przedmiotem opracowania jest projekt budowlany budowy szybu windy dla osób niepełnosprawnych przy istniejącym budynku Ośrodka Zdrowia w Kobiernicach przy ul. Żywieckiej 10, na działce nr 463/11.

Celem opracowania jest projekt budowlany umożliwiający uzyskanie pozwolenia na rozbudowę istniejącego budynku Ośrodka Zdrowia o szyb windowy dla osób niepełnosprawnych.

1.3. Lokalizacja.

Projektowana winda zlokalizowana jest na terenie Ośrodka Zdrowia w Kobiernicach przy ul. Żywieckiej 10 na działce. nr. 463/11.

2. Zagospodarowanie terenu.

2.1. Istniejący stan zagospodarowania terenu.

Przedmiotowy teren położony jest w Kobiernicach przy ul. Żywieckiej 10 obejmujący działkę nr. 463/11. Teren posiada bezpośredni dostęp do drogi publicznej głównej „KDG" Żywieckiej. Teren płaski, częściowo ogrodzony, posiadający zieleń niską.
Teren zagospodarowany urządzony, zabudowany placem parkingowym, budynkiem garażowym oraz Ośrodkiem Zdrowia o prostokątnej bryle o wym. ok. 25,75x12,61m. Budynek ośrodka posiada dwa wejścia: wejście główne od strony wschodniej z pochylnia dla osób niepełnosprawnych oraz wejście boczne od strony północnej. Po stronie wschodniej umieszczono wjazd o nawierzchni asfaltowej zakończony parkingiem.
Działka uzbrojona we wszystkie media niezbędne do funkcjonowania Ośrodka Zdrowia.
Kanalizacja sanitarna znajduje się na etapie projektowania.
Znajdująca się infrastruktura techniczna na terenie działki nie koliduje z projektowaną szybem windowym.

2.2. Projektowane zagospodarowanie terenu.

Na przedmiotowym terenie do istniejącego budynku Ośrodka Zdrowia przy wejściu bocznym od strony północnej sytuuje się szyb windowy. Projekt nie wprowadza żadnych zmian w ukształtowani oraz zagospodarowaniu terenu działki. Przedmiotowa inwestycja nie koliduje z istniejącymi sieciami nadziemnymi oraz podziemnymi.
Dla projektowanego szybu nie zachodzi konieczność prowadzenia nowych sieci. Szyb swoimi gabarytami o wymiarach 2,70x2,56cm i wysokości H=11,95m, nie przekracza parametrów i wskaźników kształtowania zabudowy ustalonych w Wypisie z Miejscowego Planu Zagospodarowania Gminy Porąbka, jak:

- Powierzchnia zabudowy – do 50% powierzchni działki budowlanej,
- Powierzchnia terenu biologicznie czynnego – min. 30% pow. działki bud,
- Wysokość budynków – do 12m lecz nie wyższa niż istniejącego budynku.

Dojazd i dojście do szybu windowego z istniejącej komunikacji wewnętrznej. Woda deszczowa z projektowanego szybu odprowadzana na istniejący dach i odprowadzana istniejącym systemem rynien i rur spustowych.

2.3. Dane techniczne.

○ istniejąca powierzchnia zabudowy bud. ośrodka	~369,14 m^2	11,39%
○ istniejący budynek garażowy	~39,00m^2	1,20%
○ istniejące parking, place i chodniki	~771,20m^2	23,79%
○ projektowana powierzchnia zabudowy	4,63 m^2	0,14%
○ powierzchnia biologicznie czynna	2058,03m^2	63,48%
○ powierzchnia całkowita działek 2972/4 i 102/2	3242,00m^2	100,00%
• Wysokość budynku do kalenicy 11,95 < 12m		
• Pochylenie projektowanego dachu 10%		
• Powierzchnia biologicznie czynna wynosi 2058,03 m^2 co stanowi 63,48% > 30%		

2.4. Dane informacyjne o terenie.

Działka nr 463/11 która znajduje się w jednostce strukturalnej „**D 8a U**" i częściowo w terenach dróg publicznych głównych „**KDG**" o przeznaczeniu terenu pod usługi różne zgodnie z wypisem z miejscowego planu zagospodarowania Gminy Porąbka.
Zgodnie z rysunkiem planu działka znajduje się w otulinie Parku Krajobrazowego Beskidu Małego. Szczegółowe wymagania ochrony i kształtowania ładu przestrzennego wg paragrafu 8 wypisu.

2.5. Program ochrony konserwatorskiej.

Teren nie jest wpisany do wojewódzkiego rejestru zabytków, a sam budynek nie jest obiektem zabytkowym.

2.6. Wpływ eksploatacji górniczej na teren.

Działka nie leży w strefie eksploatacji górniczej i odziaływań górniczych.

2.7. Specyfikacja i charakter obiektów, zagrożeń dla środowiska, higieny i zdrowia użytkowników.

Projektowany obiekt nie powoduje emisji zanieczyszczeń gazowych, zapachów, pyłów jak i nie powoduje emisji hałasu, wibracji oraz promieniowania.
Według powyższego inwestycja nie stwarza zagrożeń dla środowiska, higieny i zdrowia oraz otoczenia.

2.8. Zgodność z planem zagospodarowania przestrzennego.

Projektowane zagospodarowanie działki i gabaryty obiektu spełniają ustalenia przyjęte w wypisie z tekstu Miejscowego Planu Zagospodarowania Gminy Porąbka, zatwierdzonego Uchwałą Rady Gminy w Porąbce nr. XXVIII/185/09 z dnia l1 marca 2009r. Opublikowaną w dzienniku Urzędowym Województwa Śląskiego z dnia 12 maja 2009r. Nr.79 poz. 1776.
Winda ma poprawić dostępność osób niepełnosprawnych do obiektu.

3. Projekt architektoniczno-budowlany.

3.1. Charakterystyka budynku istniejącego.

Istniejący budynek Ośrodka Zdrowia w Kobiernicach to obiekt w zabudowie prostokątnej, dwu kondygnacyjny z użytkowym poddaszem z całkowitym podpiwniczeniem. Obiekt murowany w konstrukcji tradycyjnej z dachem drewnianym kopertowym, krytym blachą falistą. Stropy żelbetowe płytowe. Schody wewnętrzne żelbetowe – płytowe wsparte na belkach spocznikowych. Dach płatwiowo – krokwiowy. Budynek tynkowany od wewnątrz i zewnątrz. Budynek posadowiony na jednym poziomie poprzez ławy betonowe.

3.2. Przeznaczenie i program użytkowy obiektu.

Przeznaczeniem szybu jest umieszczenie w nim windy dla osób niepełnosprawnych w celu polepszenia dostępności do obiektu Ośrodka Zdrowia. Obecnie komunikację stanowią zewnętrzne schody, oraz wewnętrzna klatka schodowa dwubiegowa dla personelu, i obsługiwanych pacjentów. Warunki takie wymuszają budowę windy dla osób niepełnosprawnych w celu ułatwienia im dostępności do usług lekarskich i zabiegowych.

3.3. Dane liczbowe.

Dane techniczne projektowanego szybu windy:

- Powierzchnia zabudowy Pz= 4,63 m^2
- Powierzchnia użytkowa Pu= 3,80 m^2
- Kubatura K =88,24 m^2

3.4. Forma architektoniczna i funkcja obiektu oraz dostosowanie do krajobrazu.

Sytuacja

Szyb windowy usytuowano od strony północnej istniejącego budynku, bezpośrednio przy schodach wejściowych. Lokalizacja taka pozwala na wykorzystanie w poziomie parteru istniejącego korytarza, oraz istniejącego dojścia do budynku. Usytuowanie częściowo w zabudowie istniejącego spocznika wejścia do budynku.

Forma

Forma dobudowanego szybu windowego wynika z funkcji oraz warunków technicznych zabudowy windy. Szyb zaprojektowano tak aby nawiązać do istniejącej architektury budynku Ośrodka Zdrowia. Szyb windowy podkreśla charakter miejsca oraz lokalizacje wejście głównego do obiektu poprzez swoją dominantę oraz logo charakterystyczne dla służby zdrowia. Szyb o prostej bryle w kształcie prostopadłościanu.

Funkcja

Funkcja obiektu techniczna, ma na celu umożliwienia wejścia osób niepełnosprawnych na wszystkie kondygnacje obiektu.

3.5. Rozwiązania architektoniczno-budowlane.

Szyb windowy zaprojektowano w konstrukcji tradycyjnej murowanej z pustaków szalunkowych wypełnianych betonem ze stropem żelbetowym. Szyb windowy przelotowy posiada cztery przystanki teren–wejście (poziom: -1,05m), parter (poziom: ±0,00m), piętro (poziom: +3,36m) i poddasze (poziom: +6,83m) . Dźwig windowy został przyjęty zgodnie z wytycznymi firmy 'SAB' Zakład Usług Dźwigowych w Katowicach oraz przekazanymi wstępnymi założeniami do projektu. Przyjęto dźwig osobowy hydrauliczny bez maszynowni, przelotowy o udźwigu 630 kg i prędkości podnoszenia do 0,62m/s firmy „Green Lift" – Fluitronic typu GLF MRL-MC.
Dobudowa dźwigu nie wymaga zmian funkcjonalnych w obiekcie OZ a jedynie wykucia otworów drzwiowych prowadzących z korytarza do windy.
Przylegającą drogę pieszo – jezdną należy w miejscu wejścia do windy podnieść min. 5cm w celu zabezpieczenia przed zalewaniem wodami opadowymi z istniejącej drogi asfaltowej. Drogę kształtować tak, aby pozostał próg max. 2cm.
Lokalizacja szybu wymaga częściowej rozbiórki spocznika schodów wejściowych.
Połączenie szybu z istniejącym dachem i wejściem na poddasze wymaga podniesienia istniejącego naświetla dachowego.
Nad wejściem do windy i budynku zaprojektowano daszek żelbetowy o wysięgu 1,3m kryty blachą płaska na rąbek.
Dach drewniany jednospadowy kryty papa termozgrzewalną o pochyleniu 10%. Wodę z dachu skierowano na dach istniejący tak, aby odprowadzić ją istniejąca rurą spustową.

4. Projektowane elementy konstrukcyjno – budowlane.

4.1. Układ konstrukcyjny.

Szyb windowy wolnostojący, przelotowy w konstrukcji betonowo – żelbetowej z użyciem pustaków szalunkowych. Konstrukcja składa się ze ścian murowanych z pustaków szalunkowych zalewanych betonem z czterema rdzeniami narożnymi zakotwionymi w ścianie żelbetowej podszybia, połączonych ze sobą wieńcami oraz zbrojeniem pośrednim 2xø8 co 4 warstwa.
Konstrukcja podszybia, żelbetowa w postaci skrzyni. Dno podszybia stanowi płyta żelbetowa o grubości 30cm, zbrojona dołem i górą. Ściany podszybia o gr. 25cm wyprowadzone do 30cm nad projektowany teren.
Strop szybu zaprojektowano jako żelbetowy o gr. 15cm oparty na ścianach. Podczas wykonywania wieńca stropu żelbetowego należy w niej zamontować belkę montażową I100 – rys. K-16.
Pod płytą stropową zaprojektowano dwa kanały wentylacyjne o przekroju 14x25cm.
Konstrukcja dachu drewniana jednospadowa pokryta papą na płycie OSB.
Beton na konstrukcję klasy C20/25 (B25)
Projektowana dobudowa oddzielona jest od istniejącego budynku wkładką dylatacyjną wypełnioną 2xpapą. Szyb należy w min. dwóch miejscach połączyć z istniejącym budynkiem za pomocą stalowych łączników zabezpieczających szyb przed odchyleniem się od pionu. Należy zastosować takie połączenie, aby umożliwić ruch pionowy wywołany osiadaniem szybu windy a zablokować wszelkie ruchy poziome (wywołane np. parciem wiatru) powodujące odchylenie się projektowanego szybu od pionu.

Dla wykuwanych otworów drzwiowych wcześniej wykonać nadproża z dwuteowników I120 a dla poszerzenia otworu w klatce schodowej w parterze nadproże z 2xHEA 120.
Naświetle należy podnieść poprzez murowaną ścianę czołową zakończoną wieńcem, na której układa się murłatę dla oparcia nowych krokwi. Ściany boczne naświetla wykonać jako nadbitki na krokwiach izolowane wełną. Pokrycie naświetla z blachy płaskiej na łaceniu.

4.2. Zastosowane schematy statyczne.

Schematem statycznym szybu windy jest trzon murowany z pustaków zalewowych wzmocnionych elementami żelbetowymi.
Płyty krzyżowo zbrojone.
Daszek jako płyta wspornikowa.
Krokwie belki wolnopodparte.

4.3. Przyjęte obciążenia.

Warunki lokalizacyjne:

- Poziom wód gruntowych znajduje się poniżej poziomu posadowienia fundamentów,
- Głębokość przemarzania gruntu h_z=l,1m,
- Jednostkowy obliczeniowy odpór gruntu q_f = 0,15 MPa

Obciążenie śniegiem.

- Strefa obc. śniegiem – 3
- H = 290 m n.p.m.
- Teren – A
- Wysokość budynku – 11,95m

Obciążenie wiatrem.

- Strefa obc. wiatrem – III
- H = 290 m n.p.m.
- Teren – B
- Wysokość budynku –11,95m

4.4. Przyjęte materiały.

- beton kl. B25 (C20/25),
- beton na podłoża kl. B10 (C8/10)
- stal zbrojeniowa kl. A - 0, A – II, 18G2-b
- stal konstrukcyjna St3SX (S235JR)
- drewno świerkowe C27
- pustaki szalunkowe typu CC-4-25 firmy TECHBUD
- bloczki z betonu komórkowego odm. 550 gr.30cm
- cegła pełna kl. 15 na zaprawie kl. 8

5. Rozwiązania budowlane, konstrukcyjno – materiałowe.

5.1. Warunki i sposób posadowienia – kategoria geotechniczna.

W miejscu projektowanej inwestycji występują **proste warunki gruntowe** – warstwy gruntów jednorodnych genetycznie i litologicznie, równoległe do powierzchni terenu, nie obejmują gruntów słabonośnych, zwierciadło wód gruntowych znajduje się poniżej projektowanego poziomu posadowienia, brak występowania niekorzystnych zjawisk geologicznych. Posadowienie windy bezpośrednie za pomocą skrzyni fundamentowej.

Projektowany szyb windy zaliczono do **pierwszej kategorii geotechnicznej**. Obiekt o statycznie wyznaczalnym schemacie obliczeniowym posadowiony w prostych warunkach gruntowych. Winda zlokalizowana jest w Kobiernicach, obręb 3 Kobiernice ul. Żywiecka 10 na działce. nr 463/11.

5.2. Zabezpieczenie przed wpływami eksploatacji górniczej.

Teren lokalizacji nie podlega wpływom eksploatacji górniczej.

5.3. Roboty ziemne.

W celu wykonania fundamentów szybu windowego należy wykonać wykop szerokoprzestrzenny. Zaleca się wykonanie wykopu pod szyb windy w sposób mechaniczny, zachowując poziom posadowienia zgodnie z projektem. Na głębokości ok. 30cm powyżej projektowanego poziomu posadowienia, pozostawioną w dnie wykopu warstwę ochronną wybrać narzędziami ręcznymi, bezpośrednio przed przystąpieniem do fundamentowania. Wykop fundamentowy chronić przed zalewaniem wodami opadowymi, a wody pochodzące z ewentualnych sączeń zbierać drenażem roboczym do studni zbiorczych usytuowanych poza obrysem obiektu i przepompować do kanalizacji deszczowej. W razie podwyższonego zwierciadła wody, poziom wody należy obniżyć, stosując np. igłofiltry. Otwartego wykopu nie wolno pozostawiać na dłuższy okres, szczególnie zimowy w czasie, którego mogłoby nastąpić przemoczenie, lub przemarznięcie gruntów. Wszystkie ewentualnie rozmoczone, bądź naruszone partie gruntu wybrać narzędziami ręcznymi i zastąpić chudym betonem. Poniżej poziomu posadowienia wykonać warstwę podbetonu o minimalnej grubości 10cm. W przypadku głębszego zalegania warstwy gruntu nośnego wykonać warstwę podbetonu do stropu warstwy nośnej. Fundament szybu należy od spodu zabezpieczyć 2 warstwami papy na lepiku lub folią PCV. Obiekt zaliczono do I kategorii geotechnicznej.
Przystąpienie do robót fundamentowych może nastąpić po odbiorze podłoża i odnotowaniu w „Dzienniku budowy" (Protokół odbioru).
Do zasypania fundamentów i ścian fundamentowych należy zastosować grunt pochodzący z wykopu, nie zawierający odpadków materiałów budowlanych ani żadnych zanieczyszczeń, zwłaszcza organicznych. Zasypkę wykonać dopiero po osiągnięciu przez konstrukcję fundamentów nośności wymaganej projektem (min.14 dni). Każda warstwa nasypanego gruntu (20 - 30 cm) musi być odpowiednio zagęszczona.

5.4. Fundamenty S-1.

Fundament windy stanowi skrzynia żelbetowa z betonu kl. B25, która spełnia rolę podszybia dźwigu. Grubość dna płyty 30cm, zbrojenie siatkami Ø10 co 14/15cm w obu kierunkach dołem i górą. Ściany o grubości ścian na nich spoczywających to jest 25cm. Ściany zbroić po obu stronach prętami o Ø10 co 15/20cm. Fundament zaizolować poziomo folią lub 2xpapa, pionowo 2xdysperbit.

Poziom posadowienia szybu od strony budynku dostosować do istniejących ław fundamentowych. Nie dopuszcza się ich podkopywania. W przypadku znacznej różnicy w posadowieniu należy istniejące fundamenty podbić.

5.5. Szyb windowy.

Ściany murowane z pustaków szalunkowych na sucho o gr. 25cm. Zalewane betonem kl. B25 wzmocnione w narożach rdzeniami żelbetowymi o przekroju 25x25cm zbrojonymi 4Ø16. Ściany dodatkowo zbroić prętami poziomymi 2Ø8 układanymi co 4-warstwa pustaka. Nad otworami drzwiowymi należy wykonać nadproża 25x25cm zbrojone 4Ø12. Dodatkowo przewidziano 3-wieńce o przekroju 25x25cm zbrojonych 4Ø12.
Szyb windy o wymiarach zewnętrznych 250x240cm.
Pod stropem zaprojektowano otwory wentylacyjne 14x25cm, tak aby spełnione były wymagania dotyczące wentylacji grawitacyjnej szybu.

5.6. Strop P-1.

Strop nad szybem żelbetowy płytowy o gr. 15cm. Beton kl. B25. Zbrojenie dołem i górą Ø8 co 28/30cm, a dołem Ø8 co 14/15cm.

5.7. Nadproża N-1-6.

Dla uzyskania wejścia z windy do budynku istniejącego należy wykonać otwory w ścianach istniejących budynku. Przed przystąpieniem do wyburzania należy wcześniej założyć nadproża stalowe z dwuteownika I 120 oraz dla wyburzenia ściany w poziomie parteru nadproże stalowe z HEA 120. Nadproża w szybie windy oraz w naświetlu żelbetowe – wylewane na mokro.

5.8. Daszek wejściowy Dsz-1.

Daszek nad wejściem do budynku i windy zaprojektowano jako żelbetowy, płytowy – wspornikowy. Grubość płyty 10cm, zakotwiona poprzez wieniec w ścianach szybu. Krycie daszku blachą płaską na rąbek poprzez łaty i kontrłaty na wcześnie wykonanej wylewce spadkowej zaizolowanej 1xpapą. Beton kl. B25. Zbrojenie górą Ø10 co 12cm.

5.9. Dach szybu.

Nad szybem zaprojektowano dach jednospadowy o spadku 10%, kryty papą termozgrzewalną asfaltową modyfikowaną SBS z wkładką nośną poliestrową o gramaturze 250, grubości min. 5 mm. Konstrukcję daszku zaprojektowano z krokwi drewnianych wykonanych z drewna klasy K27 mocowanych do murłat tak, aby tworzyły jednolitą konstrukcję mocowaną za pomocą śrub M12 do konstrukcji żelbetowej stropu. Na całej przestrzeni pomiędzy dachem a stropem należy umieścić płyty z wełny mineralnej gr.12 cm Przed montażem wszystkie elementy drewniane oheblować i zabezpieczyć impregnatem do drewna „FOBOS M - 2”, a po montażu w miejscach dostępnych pomalować je ponownie impregnatem do drewna.

5.10. Dach naświetla.

Podniesienie dachu naświetla zaprojektowano jako dach drewniany jednospadowy o spadku 10%, kryty blachą płaska na rąbek z ukrytym mocowaniem. Konstrukcję daszku zaprojektowano z krokwi o przekroju 8x18cm, drewnianych wykonanych z drewna klasy K27 mocowanych do murłat i istniejącej płatwi tak, aby tworzyły jednolitą konstrukcję mocowaną za pomocą śrub M12. Na całej przestrzeni pomiędzy dachem a stropem podwieszanym należy umieścić płyty z wełny mineralnej gr.18 cm. Przed montażem wszystkie elementy drewniane oheblować i zabezpieczyć impregnatem do drewna „FOBOS M - 2", a po montażu w miejscach dostępnych pomalować je ponownie impregnatem do drewna.

5.11. Inne.

Dla realizacji szybu w przyziemiu należy istniejący spocznik schodów zewnętrznych częściowo rozebrać a pozostałą płytę dodatkowo podeprzeć belka żelbetową 25x25cm.

Skucia wymaga również wystający cokół ściany piwnicy na ok. 5cm

W rejonie dachu należy także skuć wystający gzyms a za windą wykonać podniesienie istniejącego naświetla z kontrspadkiem i założyć nowe rynny.

Pod maszynownie skuć posadzkę i wykonać wannę betonową dla ustawienia maszynowni prefabrykowanej typu 'D' wg producenta S=78,G=35, H=206.
Obniżenie zabezpieczyć kratą zgrzewaną typu WeMa

5.12. Sposób budowy a interes osób trzecich.

Projektowana rozbudowa budynku OZ o szyb windowy nie wprowadza naruszenia interesu osób trzecich w rozumieniu przepisów prawa budowlanego.

Do robót betoniarskich należy użyć betonu towarowego dostarczonego gruszkami i pompami. Szalunki wykonywać najlepiej z gotowych elementów szalunkowych. Do obiektu istnieje bezpośredni dojazd drogą asfaltową.

Całość robót zamyka się w granicach działki inwestora.

5.13. Uwagi.

- w cyklu technologicznym budowy należy bezwzględnie przestrzegać wszystkich zasad i warunków technicznych wykonywania i prowadzenia robót budowlanych,
- wszelkie roboty prowadzić pod nadzorem osób uprawnionych,
- prace prowadzić zgodnie z obowiązującymi normami, przepisami oraz zasadami BHP**,**
- przy wszelkich niejasnościach lub w sprawach nie ujętych w niniejszym projekcie należy informować konstrukcyjny nadzór autorski w celu uniknięcia błędów w wykonaniu lub zastosowań rozwiązań zamiennych,
- stosować materiały budowlane posiadające atesty i certyfikaty dopuszczenia do stosowania w budownictwie,
- przed przystąpieniem do realizacji robót wykonawca na etapie wykonywania projektu wykonawczego powinien sporządzić rysunki szczegółowe.

6. Szczegółowe rozwiązania materiałowe.

6.1. Izolacje.

Izolacje przeciwwilgociowe.

Izolacja pionowa ścian fundamentowych podszybia – od strony ściany istniejącego budynku 2xpapą. Krawędzie uszczelnione sznurem PE i masą trwale plastyczną. Od zewnątrz 2x ”Dysperbit” (do stosowania pod styrodur).
Izolacja pozioma skrzyni fundamentowej – 2 x papa asfaltowa na lepiku lub folia PCV na podłożu betonowym z chudego betonu.

Izolacje cieplne.

Podszybie ocieplone 10 cm warstwą styroduru zabezpieczonego siatką z włókna szklanego na kleju oraz dwukrotnie ”Dysperbitem”.
Ściany szybu ocieplone styropianem 10cm.
Dach windy ocieplony wełną mineralną mięką o gr. 12 cm kładzioną na stropie zabezpieczona przed wilgocią folią paroszczelną.
Dach naświetla ocieplony wełną mineralną mięką o gr. 18 cm ułożona między krokwiami i konstrukcją rusztu sufitu podwieszonego.

6.2. Wentylacja.

Wentylacja szybu grawitacyjna.

6.3. Posadzki.

Uszkodzone posadzki uzupełnić do stanu istniejącego.
Posadzka w szybie – betonowa.
Na zewnątrz szybu wykonać opaskę z dwóch warstw kostki brukowej, a pozostałą nawierzchnię wraz z podniesieniem wykonać według stanu istniejącego.
Posadzki wykonać wg. opisów warstw na rzutach i przekrojach w części rysunkowej projektu.

6.4. Stolarka drzwiowa i okienna.

- Stolarkę okienna przyjęto jako PVC lub aluminiową
- Roleta antywłamaniowa

Kolorystyka określono na zestawieniu stolarki.

Drzwi kabinowe i szybowe automatyczne dostarczone przez producenta dźwigu wraz z instalacjami. Drzwi zewnętrzne na poziomie przyziemia do szybu ocieplone - szczelne.

6.5. Wykończenie i kolorystyka.

- Powierzchnie szybu od strony wewnętrznej nietynkowane, ewentualne zanieczyszczenia powierzchni oczyścić – kolorystyka naturalna pustaka szalunkowego.
- Powierzchnie zewnętrzne tynk cienkowarstwowy wykonany na izolacji ze styropianu. Tynk akrylowy typu „baranek” w kolorze odcieni szarości, kolory zostały dobrane na podstawie wzornika firmy BOLIX, w przypadku wyboru innej firmy należy kolory dobrać na podstawie danych RAL:

  38A (R:13 G:13 B:13), 38C (R:128 G:124 B:128), 38G (R:237 G:232 B:230), i kolor biały (R:255 G:255 B:255)

- Znak frontowy wykonany ze styroduru wycięty na ploterze laserowo. Tynk akrylowy typu „baranek" w kolorze odcieni szarości, kolory zostały dobrane na podstawie wzornika firmy BOLIX, w przypadku wyboru innej firmy należy kolory dobrać na podstawie danych RAL:

  40A (R:46 G:161 B:255), 38A (R:13 G:13 B:13) i kolor biały (R:255 G:255 B:255)
- Napisy na elewacji, czcionka Arial, farba zewnętrzna akrylowa kolor: biały (R:255 G:255 B:255)
- Wykończenie cokołu kafelkami klinkierowymi mrozoodpornymi np. firmy, Wienerbreger typu Terca o gładkim licu o wymiarach 25x10x65mm w kolorze grafitowym lub inne.
- Opaska przed wejściem do windy z kostki brukowej np. firmy Polbryk typu NOSTALITE gładka o wymiarach 9x12cm, 12x12cm i 12x18cm gr.6cm lub inne kolor: czerwony.
- Ubytki w posadzkach uzupełnić płytkami na wewnątrz grosowymi a na zewnątrz mrozoodpornymi w kolorze grafitowym.
- Istniejące tynki wewnętrzne Ośrodka Zdrowia pokryć unigruntem i szpachlówką gipsową. Pomalować na kolor istniejący.
- Nadproża stalowe należy obmurować lub obudować płytami G-K.
- Dylatacje zabezpieczyć listwami aluminiowymi wklejanymi lub przykręcanymi.
- Wykończenie, aranżacje i kolorystykę kabiny należy uzgodnić z Inwestorem.
- Obróbki blacharskie cokołu kolor: grafitowy.
- Wykończenie naświetla, „gibla" oraz daszku nad wejściem blachą płaską na rąbek z ukrytym mocowaniem np. firmy BalexMetal panel dachowy elegant kolor grafitowy.
- Dach, podbitki, obróbki blacharskie, rynny i rury spustowe w kolorze: grafitowym.
- Parapety zewnętrzne z blachy powlekanej, kolorze: grafitowym.
- Ewentualna balustrada zewnętrzna ze stali nierdzewnej chromowanej.

7. Rozwiązania zasadniczych elementów wyposażenia instalacyjnego.

W budynku objętym projektem znajduje się instalacja elektryczna, wod-kan. i C.O, telefoniczna oraz p.poż.
Projektowany szyb windowy nie wymaga żadnych instalacji poza włączeniem do istniejącej instalacji elektrycznej, telefonicznej i podłączenia uziemienia.
Wentylacja szybu odbywać się będzie poprzez dwa otwory wentylacyjne 14x25cm umieszczonych na przeciwległych ścianach. Szyb obsługuje wentylacja grawitacyjna.
Zaprojektowano odprowadzenie wód opadowych z powierzchni dachu szybu oraz naświetla dachowego poprzez żygacz dachowy na istniejący dach OZ a następnie poprzez istniejący system odwodnienia dachu budynku, a dalej do istniejącej kanalizacji deszczowej
Istniejące instalacje elektryczne dostosować do zaistniałych zmian.

Do szafy sterowniczej należy doprowadzić kabel z głównej tablicy rozdzielczej znajdującej się w klatce schodowej w poziomie parteru rozdzielni głównej budynku.
Zaprojektowano oświetlenie zewnętrzne wejścia do szybu windy. Szczegóły patrz projekt budowlany instalacji elektrycznej.

8. Charakterystyka energetyczna budynku.

Obiekt techniczny, szyb windowy – nie podlega ocenie energetycznej.
Zapotrzebowana moc do pracy dźwigu 12kW mieści się w limicie mocy zainstalowanej dla OZ. Stąd nie wymagane jest nowe przyłącze.
Instalacja elektryczna w zakresie windy jest przedmiotem dostawcy dźwigu.
Ściany i stropy spełniają wymagania w zakresie energooszczędności

9. Charakterystyka ekologiczna wpływu na środowisko.

Projektowana winda nie powoduje emisji zanieczyszczeń gazowych, zapachów, pyłów jak i nie powoduje emisji hałasu, wibracji oraz promieniowania.

Szyb wolnostojący oddylatowany nie przenosi drgań na istn. budynek.

10. Warunki ochrony przeciwpożarowej.

Powierzchnia użytkowa, wysokość, liczba kondygnacji.

Pu = 3,80 m^2 , Pu całego bud. < 1000 m^2, H szybu = 11,95m, 3-kondygnacje
(N) - Budynek niski – w najwyższym punkcie nie przekracza 12m wysokości.

Kategoria zagrożenia ludzi - ZL II

II kategoria zagrożenia ludzi /przeznaczenie przede wszystkim do użytku ludzi o ograniczonej zdolności poruszania się/

Klasa odporności pożarowej budynku oraz odporność ogniowa elementów budowlanych.

Szyb zaprojektowano w klasie A odporności pożarowej.
Szyb windy o wytrzymałości ogniowej głównej konstrukcji nośnej R 240. Konstrukcja dachu R 30.
Warunki ewakuacji, oznakowanie dróg i pomieszczeń na potrzeby ewakuacji, oświetlenie awaryjne (bezpieczeństwa i ewakuacyjne) oraz przeszkodowe.

Drogi ewakuacyjne – według stanu istniejącego. Projektowana winda nie narusza układu dróg ewakuacyjnych.
Wejście główne do dźwigu zewnętrzne poza budynkiem.

Sposób zabezpieczenia przeciwpożarowego instalacji użytkowych

Projektuje się instalacje: wentylacyjną, elektryczną, w rozwiązaniu standardowym.

11. Warunki dla niepełnosprawnych.

W celu dostępność do budynku osób niepełnosprawnych projektuje się przedmiotowy szyb windy.

12. Odnawialne źródła energii.

Nie dotyczy.

13. Informacja dotycząca planu BIOZ.

Na podstawie art. 21a Prawa Budowlanego (ustawa z dnia 7 lipca 1994 roku Dz.U. z 2006 roku Nr 156 poz. 1118 z późniejszymi zmianami oraz Rozporządzenia Ministra Infrastruktury z dnia 23 czerwca 2003r. w sprawie informacji dotyczącej BIOZ oraz planu BIOZ (Dz.U. z 2003r. Nr 120 poz. 1126) dla przewidywanych robót budowlanych wymagane jest sporządzenie informacji dotyczącej BIOZ.

W planie należy ująć specyfikację rodzaju robot budowlanych uwzględnionych w art. 21a ust.2 pkt.1 w/w ustawy, których charakter organizacja lub miejsce prowadzenia stwarza wysokie ryzyko powstania zagrożenia bezpieczeństwa i zdrowia ludzi, a w szczególności przysypania ziemią lub upadku z wysokości, bądź utopienia.

14. Uwagi końcowe.

Wszelkie stosowane rozwiązania, materiały i technologie wszystkich branż opisane w niniejszej dokumentacji spełniają wymogi wynikające z przepisów Prawa Budowlanego, w szczególności Rozporządzenia Ministra Infrastruktury z dnia12.04.2002r. w sprawie warunków technicznych jakim powinny odpowiadać budynki i ich usytuowanie (Dziennik Ustaw nr 75 poz. 690 z późniejszymi zmianami) oraz wymogi Dzienników Ustaw i ustaleń Polskich Norm dotyczących:

- bezpieczeństwa konstrukcji,
- bezpieczeństwa pożarowego,
- bezpieczeństwa użytkowania,
- zabezpieczenia odpowiednich warunków higienicznych i zdrowotnych,
- ochrony przed hałasem i drganiami,
- oszczędności energii i odpowiedniej izolacyjności cieplnej.

Przy realizacji obiektu zostaną stosowane wyroby dopuszczone do obrotu i stosowania w budownictwie, za które uznaje się wyroby posiadające (zgodnie z odpowiednimi Dziennikami Ustaw):

✔ certyfikat na znak bezpieczeństwa,

✔ deklarację zgodności lub certyfikat zgodności z Polską Normą, aprobatę techniczną w przypadku wyrobów dla których nie ustanowiono Polskiej Normy:

- kierowanie robotami budowlanymi należy zlecić osobie posiadającej przygotowanie zawodowe do wykonywania danego rodzaju robót.
- projekt budowlany budynku stanowi niepowtarzalną dokumentację techniczną przewidzianą do realizacji z zachowaniem przepisów prawa autorskiego przysługującemu projektantowi.
- Ustawa o Prawie Autorskim z 1994 r (Dz.U.nr. 24 poz. 83). Wszelkie zmiany w projekcie i na etapie realizacji muszą być wcześniej skonsultowane i zaakceptowane przez projektanta.

OPRACOWAŁ : mgr inż. Stanisław Królczyk

PROJEKTOWANIE, NADZORY
KOSZTORYSOWANIE

II. INFORMACJA DOTYCZĄCA PLANU BEZPIECZEŃSTWA I OCHRONY ZDROWIA

DLA ROZBUDOWY OŚRODKA ZDROWIA O SZYB WINDOWY DLA OSÓB NIEPEŁNOSPRAWNYCH W KOBIERNICACH PRZY UL. ŻYWIECKIEJ 10, NA DZIAŁCE NR 463/11

LOKALIZACJA: **OŚRODEK ZDROWIA W KOBIERNICACH**
43-356 KOBIERNICE
UL. ŻYWIECKA NR 10
OBRĘB: 3 KOBIERNICE
DZ. NR 463/11

INWESTOR: **URZĄD GMINY PORĄBKA**
UL. KRAKOWSKA 3
43-353 PORĄBKA

OPRACOWAŁ: **mgr inż. STANISŁAW KRÓLCZYK**

BIELSKO-BIAŁA 24 KWIECIEŃ 2015 ROKU

Wszelkie prawa zastrzeżone (tekst jedn. Dz. U. z 2006 roku Nr 90 poz. 631)

Informacja dotycząca ochrony i bezpieczeństwa zdrowia sporządzona zgodnie z Rozporządzeniem Ministra Infrastruktury z dnia 23 czerwca 2003 r.w sprawie informacji dotyczącej bezpieczeństwa i ochrony zdrowia oraz planu bezpieczeństwa i ochrony zdrowia (Dz. U. Nr 120, poz. 1126)

1. Zakres robót dla całego zamierzenia budowlanego oraz kolejność realizacji poszczególnych elementów obiektu.

Przedmiotem opracowania jest projekt budowlany rozbudowy Ośrodka Zdrowia o szyb windowy dla osób niepełnosprawnych w Kobiernicach ul. Żywiecka 10.

Zgodnie z projektem budowlanym i zamierzeniami inwestora zakresem robót budowlanych przy planowanej inwestycji jest:

- Zebranie warstwy gruntu na głębokość 0,15m,
- Wykonanie wykopu pod fundamenty szybu,
- Wykonanie podłoża betonowego i izolacji z papy,
- Wykonanie zbrojenia i betonowanie skrzyni fundamentowej szybu,
- Wykonanie izolacji fundamentu,
- Wykonanie zbrojenia i betonowanie rdzeni żelbetowych,
- Murowanie ścian szybu z pustaków szalunkowych oraz zalewanie betonem,
- Wykonanie zbrojenia i betonowanie płyty stropowej
- Wykonanie pokrycia dachowego – roboty dekarskie,
- Demontaż istniejącej stolarki okiennej w ścianie OZ,
- Wykonanie nadproży i kucie otworów,
- Montaż oraz wykonanie instalacji dźwigu dla osób niepełnosprawnych,
- Roboty tynkarskie i malarskie,
- Roboty wykończeniowe,
- Roboty porządkowe.

Kolejność realizacji według wymienionego wyżej zakresu robót.

Nie dopuszcza się przekopania głębokości wykopu poniżej istniejących fundamentów.

Wszystkie roboty należy wykonać zgodnie ze sztuką budowlaną i pod nadzorem osoby posiadającej uprawnienia budowlane.

2. Wykaz istniejących obiektów budowlanych

Teren, na którym planowana jest inwestycja, jest działką zabudowaną kompleksowym obiektem Ośrodka Zdrowia. Zakres opracowania mieści się w granicy działki 463/11. W sąsiedztwie nie ma obiektów, które mogłyby wpływać na bezpieczeństwo robót.

3. Wskazanie elementów zagospodarowania działki lub terenu, które mogą stwarzać zagrożenie bezpieczeństwa i zdrowia ludzi

Na terenie objętym inwestycją nie znajdują się żadne elementy które mogą stwarzać zagrożenie.
Cały zakres robót należy wykonywać wewnątrz działki.

4. Wskazanie dotyczące przewidywanych zagrożeń występujących podczas realizacji robót budowlanych, określające skalę i rodzaje zagrożeń oraz miejsce i czas ich wystąpienia

Podczas realizacji robót wystąpią zagrożenia przy wykonywaniu elementów konstrukcyjnych i wykończeniowych zamierzenia inwestycyjnego. Zagrożenia, ich skala i rodzaj są właściwe dla realizacji w technologii tradycyjnej. Miejsce i czas możliwości ich wystąpienia ograniczają się do terenu inwestycji w czasie jej realizacji. Niektóre, przewidziane projektem, roboty budowlane stwarzają szczególnie wysokie ryzyko powstania zagrożenia bezpieczeństwa i zdrowia ludzi. W szczególności zagrożenie upadku z wysokości przy robotach wykonywanych na wys. ponad 5,0m.

Rodzaj zagrożenia	Rodzaj robót	Skala zagrożenia	Przyczyny zagrożenia
Upadek z wysokości	Prace montażowe Prace ociepleniowe, murarskie, tynkarskie Pr. rozładunkowo-transportowe Roboty dachowe i dekarskie Roboty ciesielskie	Średnie ryzyko	Potknięcia na śliskim podłożu lub na przedmiotach. Wypadnięcie przez niezabezpieczone otwory
Upadek przedmiotów	Prace montażowe Pr. rozładunkowo-transportowe Roboty murarskie Prace malarskie, tynkarskie	Średnie ryzyko	Uderzenia przez spadające materiały, narzędzia itp.
Porażenia prądem elektrycznym	Prace montażowe Roboty betoniarskie Roboty instalacyjne	Niskie ryzyko	Wykorzystanie narzędzi i urządzeń elektrycznych
Stłuczenia, skaleczenia	Prace montażowe Prace murarskie i tynkarskie	Średnie ryzyko	Ostre krawędzie detali, stal zbrojeniowa
Uderzenie, okaleczenie ostrymi narzędziami i maszynami, pochwycenie przez części ruchome maszyn, narzędzi	Prace montażowe Prace betoniarskie Roboty ciesielskie	Średnie ryzyko	Wykonanie prac z użyciem maszyn, urządzeń i narzędzi o ruchomych częściach roboczych
Poślizgnięcie się, potknięcie się, upadek	Wszystkie roboty	Niskie ryzyko	Potknięcia na śliskim podłożu lub na przedmiotach
Oparzenia skóry cementem i wapnem	Roboty murarskie, tynkarskie	Średnie ryzyko	Żrące działanie zapraw murarskich i betonowych
Naświetlenie oparzenie	Prace spawalnicze Prace montażowe Prace izolacyjne	Średnie ryzyko	Praca z łukiem elektrycznym, kocioł do grzania lepiku, zgrzewarki, palniki
Urazy oczu	Roboty betoniarskie, murarskie Roboty izolacyjne Roboty montażowe i zbrojarskie	Średnie ryzyko	Żrące działanie zapraw murarskich i betonowych

5. Wskazanie sposobu prowadzenia instruktażu pracowników przed przystąpieniem do realizacji robót szczególnie niebezpiecznych

Przed przystąpieniem do prac należy dokonać przeszkolenia w zakresie BHP wszystkich pracowników na stanowisku pracy, zapoznać ich z dokumentacją techniczną, specyfikacją, harmonogramem robót i projektem organizacji robót. Należy przedstawić warunki pracy, określić zagrożenia mogące wystąpić na stanowisku pracy, określić ryzyko pracy w zaistniałych warunkach.

Pracownik winien być zapoznany z lokalizacją punktu pierwszej pomocy, z drogami ewakuacyjnymi oraz numerami telefonów alarmowych.

Pracownik podpisuje oświadczenie o fakcie przeszkolenia oraz zapoznania się z charakterystyką inwestycji, możliwymi ryzykami i lokalizacją punktu pierwszej pomocy, z drogami ewakuacyjnymi oraz numerami telefonów alarmowych.

6. Wskazanie środków technicznych i organizacyjnych, zapobiegających niebezpieczeństwom wynikającym z wykonywania robót budowlanych w strefach szczególnego zagrożenia zdrowia lub w ich sąsiedztwie, w tym zapewniających bezpieczną i sprawną komunikację, umożliwiającą szybką ewakuację na wypadek pożaru, awarii i innych zagrożeń.

Teren budowy należy oznaczyć taśmami w celu zabezpieczenia przed wejściem osób postronnych. Wjazd na teren budowy należy oznakować odpowiednimi tablicami informującymi o prowadzeniu robót budowlanych i zakazem wejść osobom nieupoważnionym. Stanowiska pracy stosownie do rodzaju wykonywanej pracy i stopnia zagrożenia powinny być oznakowane i zabezpieczone przed dostępem osób nieupoważnionych a pracownicy wyposażeni w odpowiednią odzież i sprzęt ochrony osobistej stosownie do wykonywanej pracy. Pracownicy powinni posiadać stosowne, wymagane odrębnymi przepisami uprawnienia do wykonywanej pracy, oraz przeszkolenie bhp oraz przechodzić instruktaże stanowiskowe potwierdzane w dzienniku bhp.

Z uwagi na czynny Ośrodek Zdrowia należy w sposób trwały wydzielić dojście do budynku.

7. Uwagi.

Na podstawie art. 21a ustawy Prawo Budowlane oraz Rozporządzenie Ministra Infrastruktury z dnia 23 czerwca 2003r. w sprawie informacji dotyczącej bezpieczeństwa i ochrony zdrowia oraz planu bezpieczeństwa i ochrony zdrowia kierownik budowy **jest obowiązany**, w oparciu o informację dotyczącą bezpieczeństwa i ochrony zdrowia sporządzoną przez projektanta, sporządzić lub zapewnić sporządzenie, przed rozpoczęciem budowy, planu bezpieczeństwa i ochrony zdrowia.

OPRACOWAŁ : mgr inż. Stanisław Królczyk

PROJEKTOWANIE, NADZORY
KOSZTORYSOWANIE

TEMAT: „ROZBUDOWA OŚRODKA ZDROWIA O SZYB WINDOWY DLA OSÓB NIEPEŁNOSPRAWNYCH W KOBIERNICACH UL. ŻYWIECKA 10, NA DZIAŁCE NR 463/11"

EKSPERTYZA TECHNICZNA - OPINIA

**O STANIE TECHNICZNYM ISTNIEJĄCEGO BUDYNKU
OŚRODKA ZDROWIA ZLOKALIZOWANEGO PRZY UL. ŻYWIECKIEJ 10
W KOBIERNICACH W ZWIĄZKU Z ROZBUDOWĄ O SZYB WINDOWY DLA OSÓB NIEPEŁNOSPRAWNYCH**

OBIEKT: **BUDYNEK MAGAZYNOWO - BIUROWY**
UL. KATOWICKA 80
43-346 BIELSKO – BIAŁA, OBRĘB: KOMOROWICE ŚLĄSKIE
DZIAŁKA NR: 463/11;

INWESTOR: **AWD INTERIOR SPÓŁKA JAWNA , B. RAJEWSKA I S-KA**
UL. KATOWICKA 80
43-346 BIELSKO – BIAŁA,

Stan techniczny istniejącego budynku Ośrodka Zdrowia ocenia się jako **dobry**. W trakcie oględzin nie stwierdzono żadnych oznak świadczących o zagrożeniu dla ludzi i mienia w nim się znajdującym. Projektowana winda jest obiektem wolnostojącym dobudowanym, nie opiera się na istniejącym budynku ponieważ jest oddylatowana. Poziom posadowienia przyjęto na głębokości istniejącej ław fundamentowych budynku, co nie powoduje wypierania spod nich gruntu.

Wobec powyższego stwierdza się możliwość realizacji windy przy obiekcie Ośrodka Zdrowia.

Poziom posadowienia dla projektowanej rozbudowy windy przyjąć na głębokości istniejących ław fundamentowych budynku, nie dopuszcza się podkopywania.

OPRACOWAŁ: mgr inż. Stanisław Królczyk

PROJEKTOWANIE, NADZORY
KOSZTORYSOWANIE
www.archikkas.pl

Wszelkie prawa zastrzeżone (tekst jedn. Dz. U. z 2006 roku Nr 90 poz. 631)

OPINIA GEOTECHNICZNA

Warunki gruntowe.

W miejscu projektowanej inwestycji występują **proste warunki gruntowe** – warstwy gruntów jednorodnych genetycznie i litologicznie, równoległe do powierzchni terenu, nie obejmują gruntów słabonośnych, zwierciadło wód gruntowych znajduje się poniżej projektowanego poziomu posadowienia, brak występowania niekorzystnych zjawisk geologicznych. Oceny gruntu dokonano na podstawie wywiadu oraz na podstawie obiektów realizowanych w bezpośrednim sąsiedztwie.

W rejonie posadowienia stóp występują gliny pylaste zwięzłe w stanie twardo plastycznym. Dla tego typu gruntów naprężenie jednostkowe ustalono w wysokości 0,12MPa.

Woda gruntowa poniżej poziomu posadowienia.

Kategoria geotechniczna.

Projektowana wiatę zaliczono do **pierwszej kategorii geotechnicznej** - obiekty budowlane o statycznie wyznaczalnym schemacie obliczeniowym, w prostych warunkach gruntowych, dla których wystarcza jakościowe określenie właściwości gruntów.

Wniosek.

Biorąc pod uwagę klasę posadowionych obiektów jak również stwierdzone faktycznie warunki posadowienia stwierdzam, że projektowana rozbudowę istniejącego Ośrodka Zdrowia o szyb windowy dla osób niepełnosprawnych na działce nr 463/11 w Kobiernicach przy ul. Żywieckiej 10 można posadowić zgodnie z projektem.

OPRACOWAŁ : mgr inż. Stanisław Królczyk

PROJEKTOWANIE, NADZORY, KOSZTORYSOWANIE

MGR INŻ. STANISŁAW KRÓLCZYK
MGR INŻ. ARCH. KRZYSZTOF KRÓLCZYK
Ul. Kozia 7/16, 43-300 Bielsko-Biała
Tel. kom. 0606-230-106
Tel. (33) 82-294-58
WWW.ARCHIKKAS.PL

OBLICZENIA STATYCZNE

DO PROJEKTU SZYBU WINDOWEGO POKOŻOWEGO W KOBIERZYCACH PRZY BUDYNKU SŁUŻBY ZDROWIA UL ŻYWIECKA 10.

INWESTOR: URZĄD GMINY PORĄBKA.

1. LOKALIZACJA SZYBU

SZYB ZGODNIE Z ŻYCZENIEM INWESTORA ZLOKALIZOWANO PRZY ŚCIANIE SZCZYTOWEJ BUDYNKU W MIEJSCU ISTNIEJĄCEGO WEJŚCIA Z KLATKI SCHODOWEJ. SZYB JEST OBIEKTEM DOSTAWIONYM O SAMODZIELNEJ KONSTRUKCJI I FUNDAMENTACH. WYMIARY SZYBU W RZUCIE 2,82 x 2,56m.

2. KONSTRUKCJA SZYBU

KONSTRUKCJA SZYBU ŻELBETOWO-BETONOWA O GRUBOŚCI ŚCIAN 25CM. PODSZYBIE WINDY ŻELBETOWE W POSTACI SKRZYNI Z BETONU KL B20 (C16/20) ZBROJONE SIATKĄ Z ⌀8 CO 15CM PO OBU STRONACH ŚCIANY.
DNO SKRZYNI O GRUBOŚCI 30CM ZBROJONE SIATKAMI Z ⌀8 CO 15CM DOŁEM I GÓRĄ.
DNO WYKONAĆ NA ZAIZOLOWANYM PODKŁADZIE 2x PAPA NA LEPIKU. PODKŁADZIE Z BETONU KL B7,5 O GRUBOŚCI 10CM.

ŚCIANY SZYBU MUROWANE Z PUSTAKÓW ZALEWANYCH O GRUBOŚCI 25CM. BETON ZALEWOWY KL B20. W NAROŻACH SZYBU ROZMIESZCZONE ZBROJENIE 4 ⌀16. DLA ZAPEWNIENIA PRACY PRZESTRZENNEJ CO CZWARTA WARSTWA ZBROJENIE POZIOME Z 2 ⌀8. ORAZ WIEŃCE POŚREDNIE ZBROJONE 4 ⌀12.
STROPODACH WENTYLOWANY W POSTACI PŁYTY ŻELBETOWEJ I DACHU DREWNIANEGO KRYTEGO BLACHĄ, PŁASKI, NA DESKOWANIU.

- WSZELKIE PRAWA ZASTRZEŻONE -
- PROJEKTOWANIE NADZORY KOSZTORYSOWANIE MGR INŻ. STANISŁAW KRÓLCZYK -
- www.archikkas.pl -

3.0. PŁYTA STROPODACHU

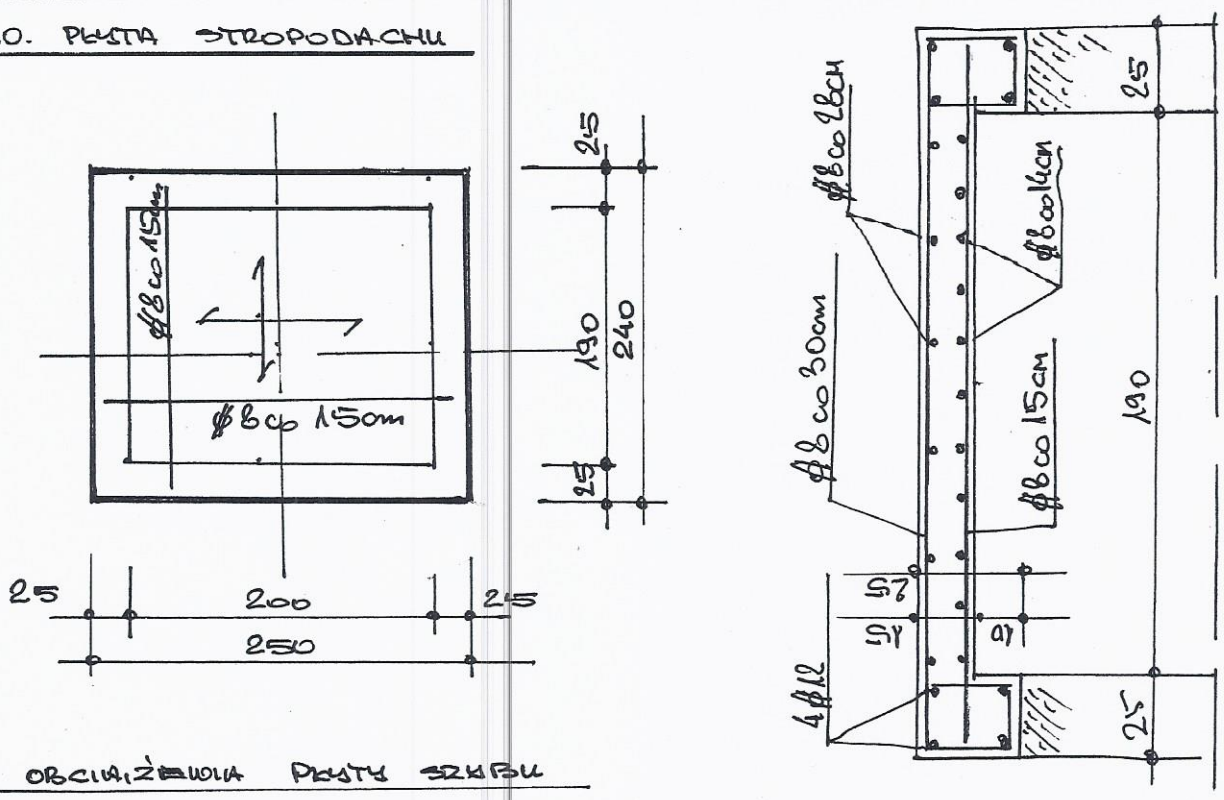

■ OBCIĄŻENIA PŁYTY SZYBU

• IZOLACJA CIEPLNA - WEŁNA 16CM	0,16 x 120 x 1,3 =	25 daN/m²
• CIĘŻAR PŁYTY 0,15 x 2400 x 1,1 =		396 — " —
• OBCIĄŻENIE UŻYTKOWE 500 x 1,2 =		600 — " —
RAZEM OBCIĄŻENIE:		1021 daN/m²

PŁYTA KRZYŻOWO ZBROJONA WIELOPODPARTA NA ŚCIANACH SZYBU.

$$\frac{L_y}{L_x} = \frac{200}{210} = 0{,}95 \rightarrow \varphi_x = 0{,}0328 \quad \varphi_y = 0{,}0408$$

■ MOMENTY ZGINAJĄCE

$M_x = 0{,}0328 \times 1021 \times 2{,}10^2 = 148$ daNm.

$M_y = 0{,}0408 \times 1021 \times 2{,}0^2 = 167$ daNm.

■ WYMIAROWANIE

BETON KL B 20 (C16/20)

STAL KL A-II (18G2)

$$S_{by} = \frac{16700}{100 \times 12^2 \times 106} = 0{,}011 \rightarrow \xi = 0{,}98$$

$$A_{sy} = \frac{16700}{3100 \times 12 \times 0{,}98} = 0{,}46 cm^2$$

$A_{s min} = 0{,}001 \times 100 \times 12 = 1{,}20 cm^2$

PRZYJĘTO: ϕ 8 co 15cm o $A_s = 3{,}33 cm^2$.

- WSZELKIE PRAWA ZASTRZEŻONE -
- PROJEKTOWANIE NADZORY KOSZTORYSOWANIE MGR INŻ. STANISŁAW KRÓLCZYK -
- www.archikkas.pl -

4.0. DACH SZYBU.

4.1. KROKWIE K-5

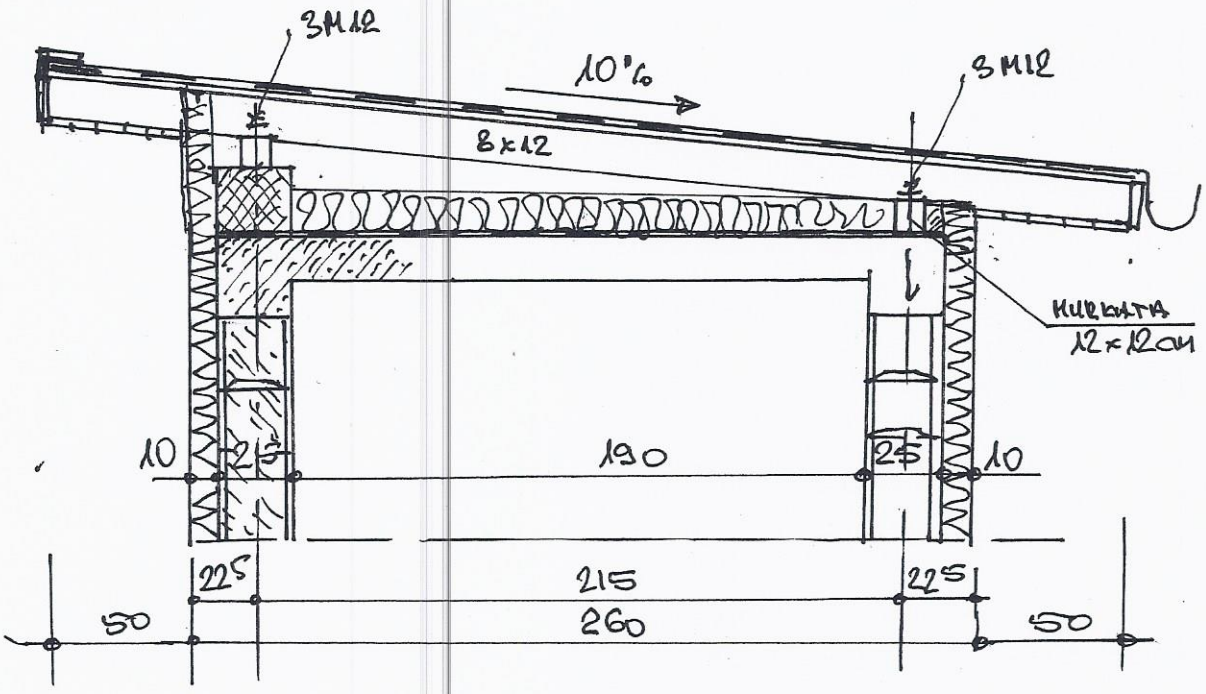

■ OBCIĄŻENIA:

– 2xPAPA NA LEPIKU	12x1,3 =	16 daN/m²
– DESKOWANIE 2,5cm (OSB 18cm)		18 –"–
– KROKWIE 0,08x0,12x550/0,7 ≈ 1,1 =		8 –"–
– ŚNIEG 120x0,8x1,5 = 3STREFA		144 –"–
RAZEM:		186 daN/m²

2,995

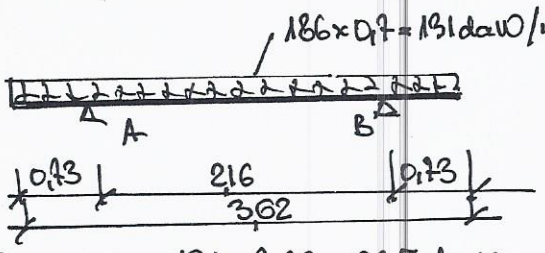

$R_A = R_B = 0,5 \times 131 \times 3,62 = 237\,daN.$

$M_A = M_B = 0,73^2 \times 0,5 \times 131 = 35\,daNm.$

$M_{AB} = 237 \times 1,08 - 131 \times 1,81^2 \times 0,5 = 42\,daNm.$

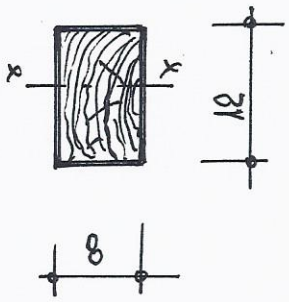

PRZYJĘTO: DREWNO KL C 24

$f_{md} = \frac{24 \times 0,6}{1,3} = 14,76\,MPa$

$W_{xp} = \frac{4200}{147,6} = 29\,cm^3$

$W_x = \frac{8 \times 12^2}{6} = 192\,cm^3. > W_{xp}$ NOŚNOŚĆ ZAPEWNIONA.

- WSZELKIE PRAWA ZASTRZEŻONE -
- PROJEKTOWANIE NADZORY KOSZTORYSOWANIE MGR INŻ. STANISŁAW KRÓLCZYK -
- www.archikkas.pl -

ZE WZGLĘDÓW KONSTRUKCYJNYCH PRZEKROJE POZOSTAWIAMY BEZ ZMIANY.

4.2. MURKATY.

MURKATY 12x12 CM.
MURKATY KOTWIĆ TRZEMA KOTWAMI M12 (KAŻDA) DO WIEŃCA STROPU.

4.3. KROKWIE K-1.

KROKWIE NAŚCIETLA STAREGO DACHU Z WYJĄTKIEM PODWIESZENIE DACHU.

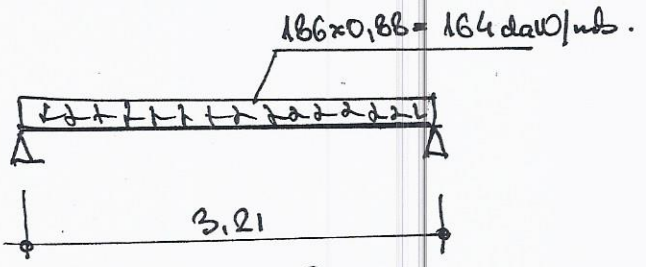

$M_{AB} = 0{,}125 \times 1{,}64 \times 3{,}21^2 = 2{,}12$ daNm.

KROKWIE 8x18cm. DREWNO KL C 24.

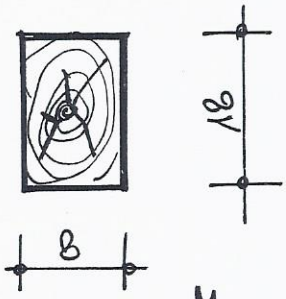

$$W_x = \frac{8 \times 18^2}{6} = 432\,cm^3$$

$$J_x = \frac{8 \times 18^3}{12} = 3888\,cm^4$$

$M_R = 147{,}6 \times 432 = 63763$ daNcm $= 637$ daNm.

$$\frac{M_{AB}}{M_R} = \frac{212}{637} = 0{,}34 < 1{,}0$$ WOŚNOŚĆ ZAPEWNIONA

$$u_{inst_1} = \frac{5 \times 0{,}34 \times 321^4}{384 \times 110000 \times 3888} = 0{,}11\,cm.$$

$$u_{inst_2} = \frac{5 \times 0{,}85 \times 321^4}{384 \times 110000 \times 3888} = 0{,}28\,cm.$$

$$u_{fin} = 0{,}11 \times 1{,}6 + 0{,}28 \times 1{,}25 = 0{,}53\,cm < \frac{1}{200} \times 321 = 1{,}61\,cm.$$

STAN UŻYTKOWANIA JEST ZAPEWNIONY.

- WSZELKIE PRAWA ZASTRZEŻONE -
- PROJEKTOWANIE NADZORY KOSZTORYSOWANIE MGR INŻ. STANISŁAW KRÓLCZYK -
- www.archikkas.pl -

RZUT WIĘŹBY DACHOWEJ SZYBU WINDOWEGO 1 :50

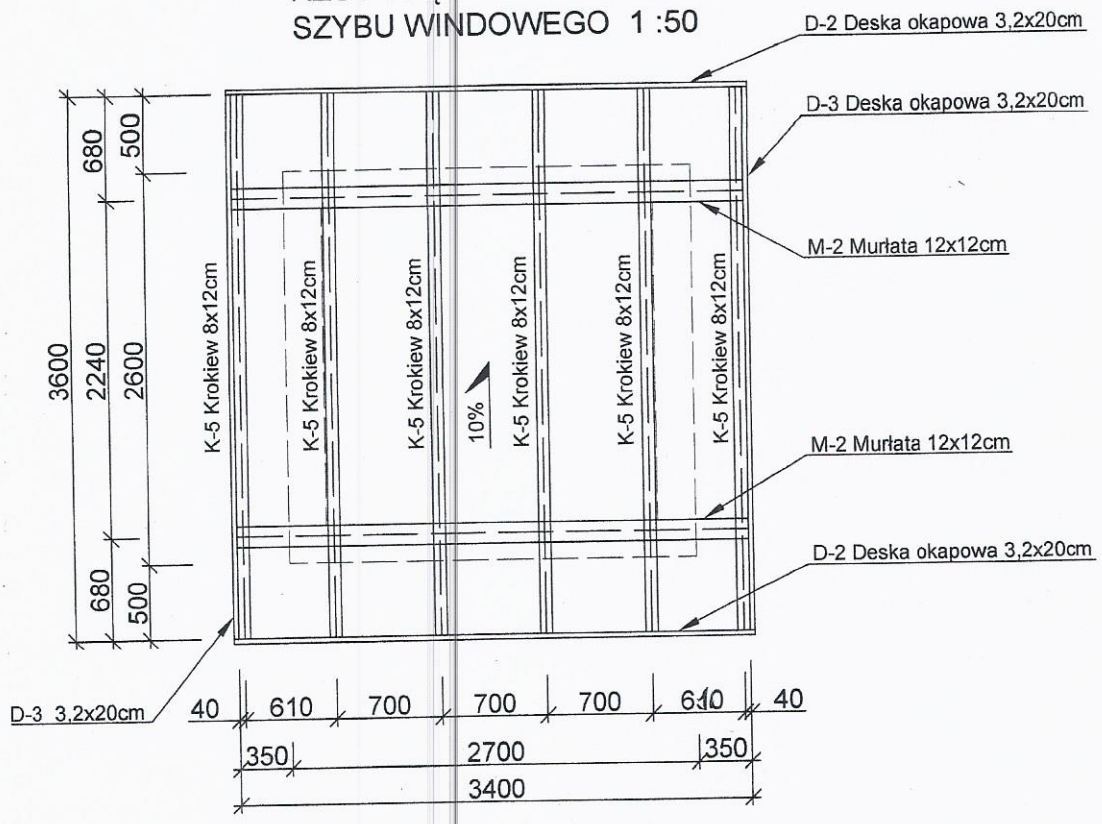

5.0. DASZEK ŻELBETOWY

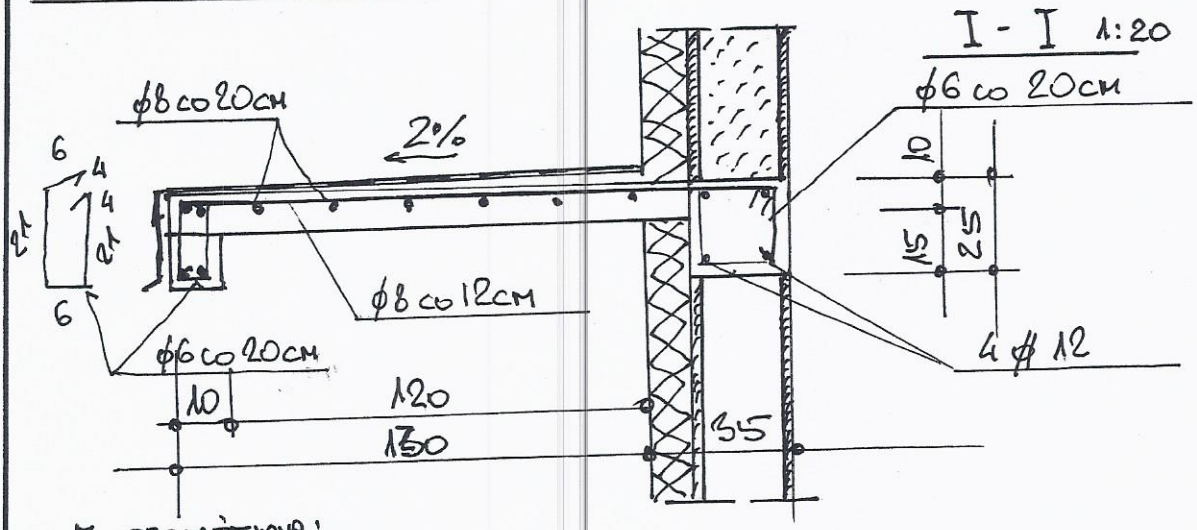

OBCIĄŻENIA:

– 2x PAPA		15 daN/m²
– WYL. SPADKOWA 2,5÷5cm	12x1,12=	92 –"–
– ŚNIEG	0,04x2100x1,1=	144 –"–
– OBC. MONTAŻOWE		70 –"–
– WYKOŃCZENIE		19 –"–
– INSTALACJE		10 –"–
RAZEM:		350 daN/m²

- WSZELKIE PRAWA ZASTRZEŻONE -
- PROJEKTOWANIE NADZORY KOSZTORYSOWANIE MGR INŻ. STANISŁAW KRÓLCZYK -
- www.archikkas.pl -

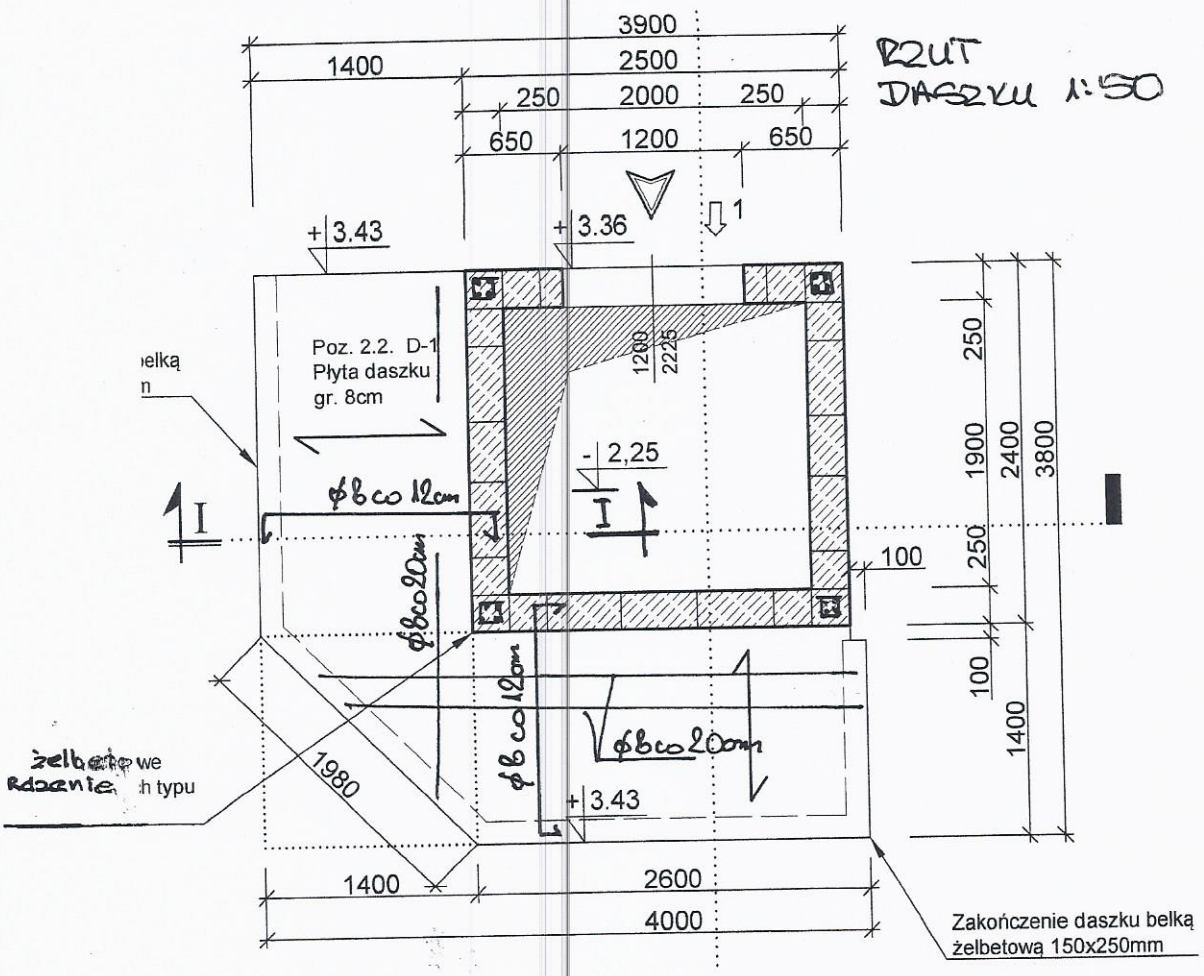

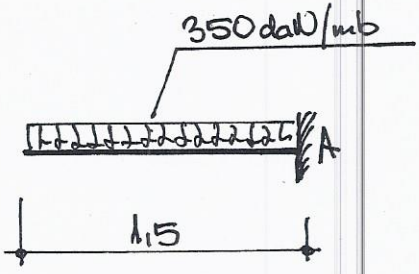

$M_A = 0{,}5 \times 350 \times 1{,}5^2 = 394\ daNm.$

$S_b = \frac{39400}{100 \times 8{,}5^2 \times 106} = 0{,}052 \rightarrow \xi = 0{,}972$

$A_s = \frac{39400}{3100 \times 8{,}5 \times 0{,}972} = 1{,}54\ cm^2$ STAL A-II 18G2-b

$A_c = \frac{39400}{2100 \times 8{,}5 \times 0{,}972} = 2{,}27\ cm^2.$

PRZYJĘTO: ϕ 8 co 12cm o $A_s = 4{,}17\ cm^2$.

- WSZELKIE PRAWA ZASTRZEŻONE -
- PROJEKTOWANIE NADZORY KOSZTORYSOWANIE MGR INŻ. STANISŁAW KRÓLCZYK -
- www.archikkas.pl -

6.0. SKRZYNIA PODSZYBIA.

6.1. PŁYTA DENNA

SCHEMAT PODSZYBIA POZIOM -2,25m
SKRZYNIA ŻELBETOWA 1:50

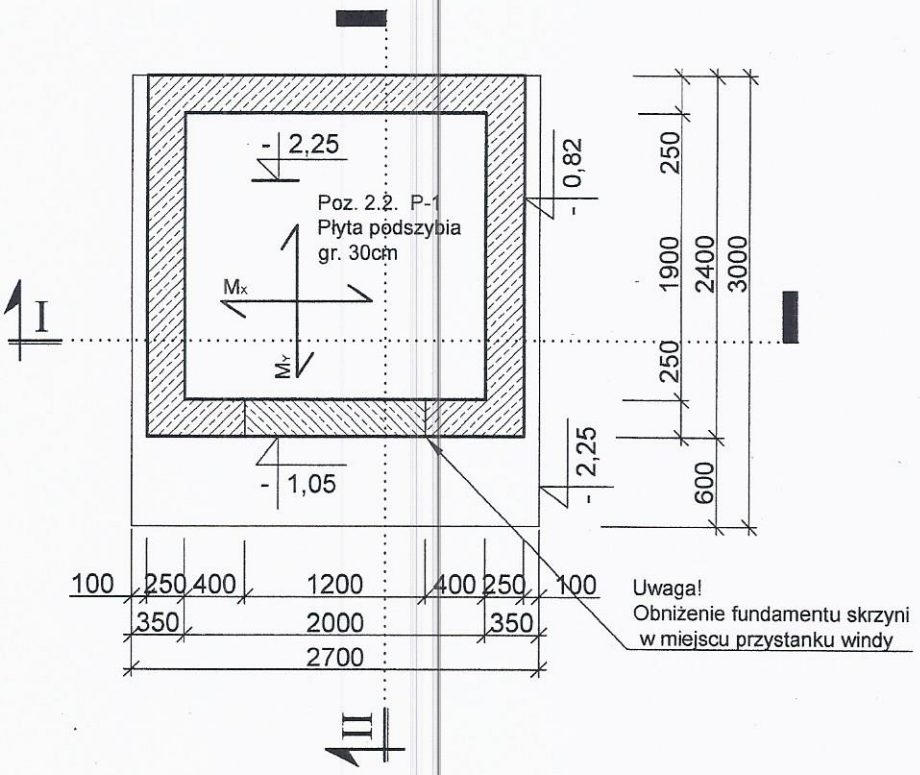

■ CIĘŻAR SZYBU

- OBCIĄŻENIE Z DACHU 186 × 3,6 × 3,4 = 2276 daN
- OBCIĄŻENIE ZE STROPU 1021 × 2,0 × 2,1 = 4288 daN
- OBCIĄŻENIE Z DASZKU 1,3 × 6,4 × 350 = 2912 daN.
- CIĘŻAR ŚCIAN 11,20 × (2,5×2 + 2×1,9) × 0,25 × 2300 × 1,1 = 62339 daN.
- CIĘŻAR ŚCIAN PODSZYBIA 1,48 × 8,8 × 0,25 × 2400 × 1,1 = 8305 daN.
- CIĘŻAR PŁYTY 0,3 × 2,7 × 3,0 × 2400 × 1,1 = 6415 daN.
- CIĘŻAR IZOLACJI 11,2 × 0,10 × 10,20 × 100 × 1,3 = 1485 daN
- CIĘŻAR DŹWIGU + UDZWIG 3000 daN.

RAZEM OBC. PIONOWE: 91020 daN.

■ NAPRĘŻENIA POD PŁYTĄ:

$$\sigma_{gr} = \frac{91020}{270 \times 300} = 1{,}13 \text{ daN/cm}^2 < 1{,}5 \text{ daN/cm}^2.$$

DLA GRUNTÓW GLINOWATYCH W STANIE pl. → tvpl.

■ NAPRĘŻENIA ZREDUKOWANE

4 × 1,2 × 2,2 × 0,25 × 2300 × 1,1 = 6680 daN.

- WSZELKIE PRAWA ZASTRZEŻONE -
- PROJEKTOWANIE NADZORY KOSZTORYSOWANIE MGR INŻ. STANISŁAW KRÓLCZYK -
- www.archikkas.pl -

$$\sigma_{ZR} = \frac{91020 - 6415 - 6680}{240 \times 300} = 0{,}962\ daN/cm^2.$$

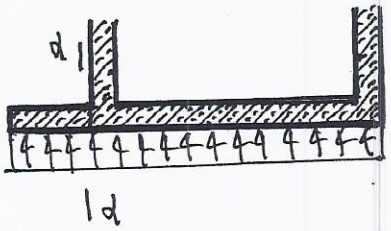

$0{,}96\ daN/cm^2.$

$M_{d-d} = 9620 \times 0{,}6^2 \times 0{,}5 = 1732\ daNm.$

$M_x = 0{,}0408 \times 9620 \times 2{,}25^2 = 1987\ daNm.$

$$S_b = \frac{198700}{100 \times 25^2 \times 106} = 0{,}030 \rightarrow \xi = 0{,}98$$

$$A_s = \frac{198700}{3100 \times 25 \times 0{,}98} = 2{,}62\ cm^2.$$

PRZYJĘTO: ϕ 10 co 15 cm o $A_s = 5{,}23\ cm^2.$

6.2. ŚCIANA SZYBU.

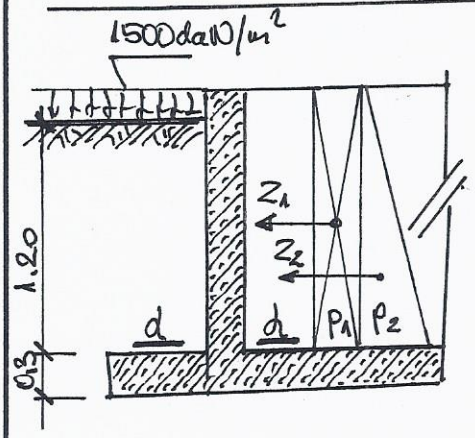

GRUNT TŁOPL $\varphi = 22°$

$$\lambda = tg^2\left(45° - \frac{\varphi}{2}\right)$$

$$\lambda = tg^2\left(45° - \frac{22°}{2}\right) = 0{,}455$$

$P_1 = 1500 \times 1{,}1 \times 0{,}455 = 750\ daN/m^2$

$P_2 = 1900 \times 1{,}1 \times 1{,}2 \times 0{,}455 = 1150\ daN/m^2$

- SIŁY POZIOME

$Z_1 = 750 \times 1{,}2 = 900\ daN/mb$

$Z_2 = 1150 \times 1{,}2 \times 0{,}5 = 690\ daN/mb.$

- MOMENT

$$M_{d-d} = 900 \times 0{,}6 + 690 \times \frac{1{,}2}{3} = 816\ daNm.$$

- WYMIAROWANIE

$$S_b = \frac{81600}{100 \times 20^2 \times 106} = 0{,}0192 \rightarrow \xi = 0{,}98$$

$$A_s = \frac{81600}{3100 \times 20 \times 0{,}98} = 1{,}35\ cm^2.$$

PRZYJĘTO: ϕ 10 co 15 cm o $A_s = 5{,}23\ cm^2.$

- WSZELKIE PRAWA ZASTRZEŻONE -
- PROJEKTOWANIE NADZORY KOSZTORYSOWANIE MGR INŻ. STANISŁAW KRÓLCZYK -
- www.archikkas.pl -

7.0. NADPROŻA

7.1. NADPROŻA WYLEWANE. N-1 ÷ N-4

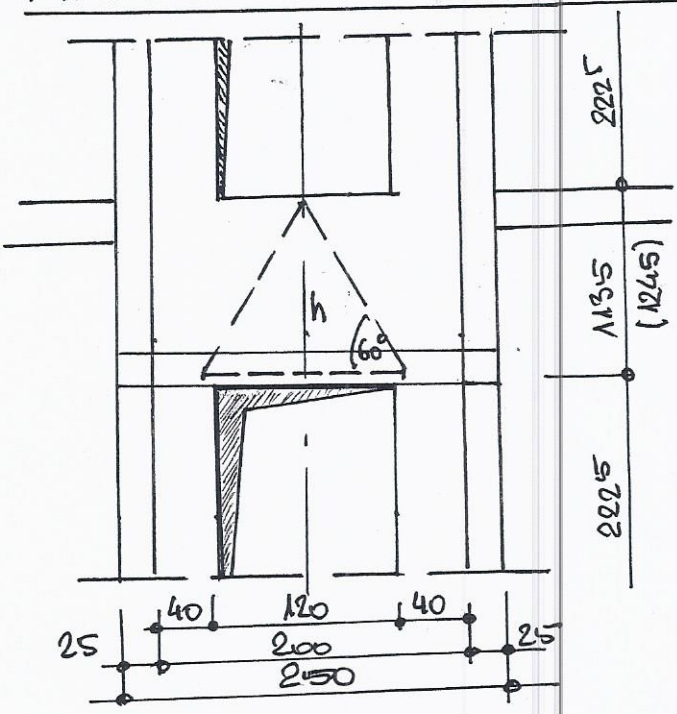

$h = 63 \times tg\,60° = 109\,cm.$

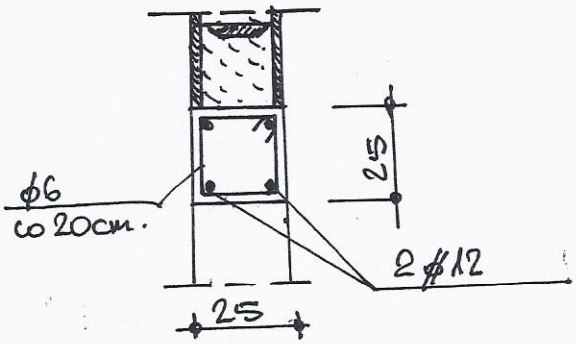

■ OBCIĄŻENIA:

- CIĘŻAR ŚCIANY $0{,}25 \times 1{,}1 \times 2400 \times 1{,}1 =$ 726 daN/mb.
- CIĘŻAR DZRZWI 84 — " —
- OBC. UŻYTKOWE $300 \times 0{,}25 =$ 75 — " —

RAZEM OBCIĄŻENIE: 885 daN/mb.

■ WYMIAROWANIE:

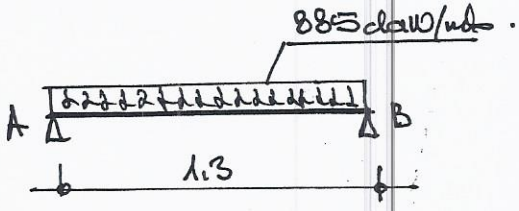

$R_A = R_B = 0{,}5 \times 885 \times 1{,}30 = 576$ daN

$M_{AB} = 0{,}125 \times 885 \times 1{,}3^2 = 187$ daNm.

$$S_b = \frac{18700}{25 \times 22^2 \times 106} = 0{,}015 \rightarrow \xi = 0{,}98$$

$$A_s = \frac{18700}{2100 \times 22 \times 0{,}98} = 0{,}28\,cm^2$$

$A_{s\,min} = 25 \times 22 \times 0{,}0015 = 0{,}83\,cm^2.$

PRZYJĘTO: 2ϕ12.

- WSZELKIE PRAWA ZASTRZEŻONE -
- PROJEKTOWANIE NADZORY KOSZTORYSOWANIE MGR INŻ. STANISŁAW KRÓLCZYK -
- www.archikkas.pl -

7.2. NADPROŻA STALOWE. N-5

NADPROŻA STALOWE PROJEKTUJE SIĘ DLA OTWORÓW WYBURZANYCH.

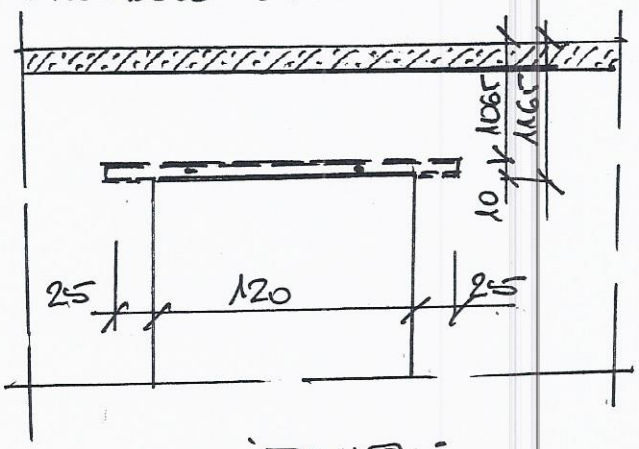

■ OBCIĄŻENIA:

- CIĘŻAR ŚCIANY 0,42×1,17×1800×1,2=	1062 daN/mb.
- OBCIĄŻENIE ZE STROPU 1000×1,5=	1500 —"—
- C. WŁASNA	128 —"—
RAZEM:	2690 daN/mb.

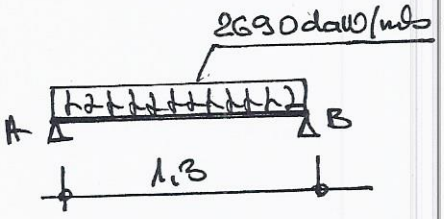

$V_A = V_B = 0{,}5 \times 2690 \times 1{,}3 = 1749\,daN.$

$M_{AB} = 0{,}125 \times 2690 \times 1{,}3^2 = 569\,daNm.$

PRZYJĘTO: 2 I 120 o $W_x = 2 \times 54{,}7 = 109{,}4\,cm^3$

$J_x = 2 \times 328 = 656\,cm^4$

■ STAN UŻYTKOWANIA:

$$f_x = \frac{5 \times 26{,}9 \times 130^4}{384 \times 2{,}1 \times 10^6 \times 656} = 0{,}08\,cm.$$

$$f_{dop} = \frac{l}{500} \times 130 = 0{,}26\,cm.$$

$$f_x = 0{,}08\,cm < f_{dop} = 0{,}26\,cm.$$

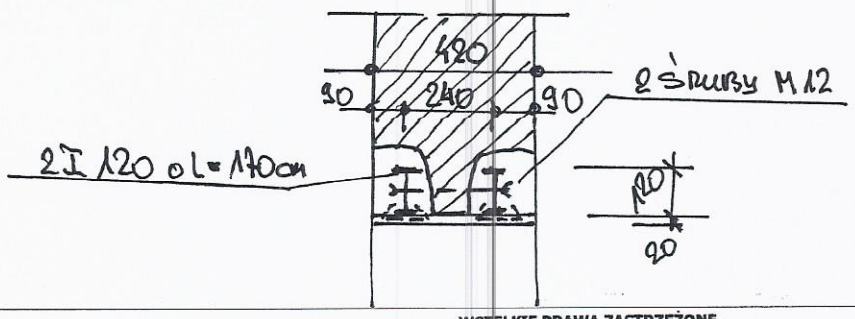

- WSZELKIE PRAWA ZASTRZEŻONE -
- PROJEKTOWANIE NADZORY KOSZTORYSOWANIE MGR INŻ. STANISŁAW KRÓLCZYK -
- www.archikkas.pl -

7.3. NADPROŻE W KORYTARZU N-6.

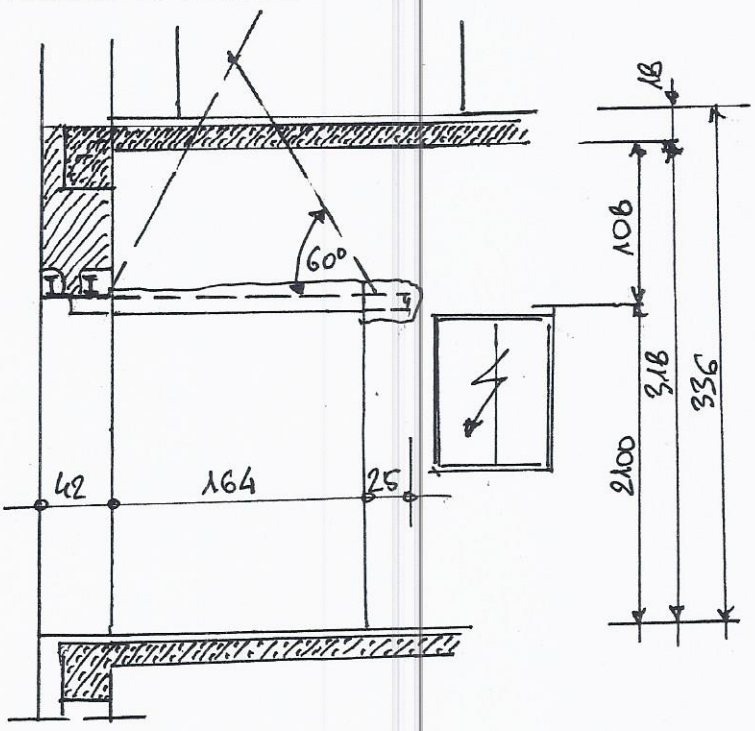

■ OBCIĄŻENIA:

– ZE STROPU	820 x 1,5 x 2 =	2460 daN/mb.
– C. ŚCIANY	0,42 x 1,26 x 1,1 x 1800 =	1048 – " –
– C. WŁASNY		92 – " –
	RAZEM:	3600 daN/mb.

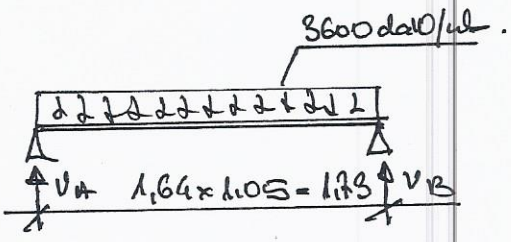

$V_A = V_B = 0{,}5 \times 1{,}73 \times 3600 = 3114$ daN.

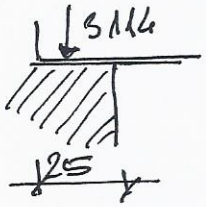

$M_A = 0{,}125 \times 3600 \times 1{,}73^2 = 1347$ daNm.

PRZYJĘTO 2 I HEA 100

$W_x = 2 \times 72{,}8 = 145{,}6\ cm^3$

$J_x = 2 \times 349 = 698{,}0\ cm^4$

$g = 19{,}9\ kg/mb \times 2 = 39{,}8\ kg/mb.$

$16{,}7 \times 2 = 33{,}4\ kg/mb.$

2 I 120

$W_x = 109\ cm^3$

$J_x = 656\ cm^4$

$g = 11{,}1\ kg/mb.$

- WSZELKIE PRAWA ZASTRZEŻONE -
- PROJEKTOWANIE NADZORY KOSZTORYSOWANIE MGR INŻ. STANISŁAW KRÓLCZYK -
- www.archikkas.pl -

STAN UŻYTKOWANIA.

$$f = \frac{5 \times 36 \times 173^4}{384 \times 21 \times 10^6 \times 656} = 0{,}305\,cm.$$

$$f_{dop} = \frac{1}{500} \times 173 = 0{,}346\,cm.$$

STAN UŻYTKOWANIA ZAPEŁNIONY.

PRZYJĘTO 2 I 120.

7.4. WIENIEC – NADPROŻE NAŚWIETLA N-7

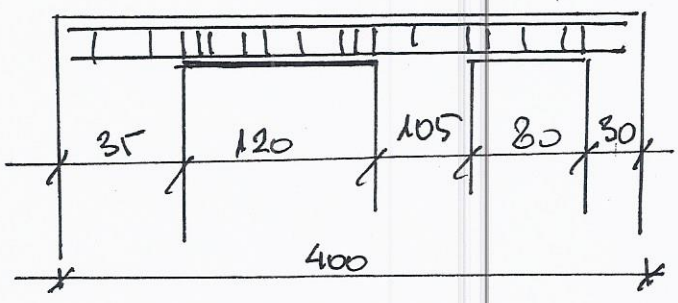

OBCIĄŻENIA:

– Z DACHU	186 × 2,0 =	372 daN/mb.
– ZASPA ŚNIEGU		88 – " –
– C. WŁASNA	0,3 × 0,3 × 2400 × 1,2 =	216 – " –
– C. OCIEPLENIA	50 × 2,0 =	100 – " –
– C. OBIĆ		24 – " –
	RAZEM:	800 daN/mb.

$$M_{AB} = 0{,}125 \times 800 \times 1{,}3^2 = 170\,daNm.$$

$$S_b = \frac{170\,00}{25 \times \frac{27^2}{22} \times 106} = \frac{0{,}089}{0{,}013} \rightarrow \xi = 0{,}98$$

$$A_s = \frac{170\,00}{3100 \times \frac{27}{22} \times 0{,}98} = \frac{0{,}21\,cm^2}{0{,}26\,cm^2}.$$

PRZYJĘTO 2 ⌀ 12 DOŁEM I GÓRA,

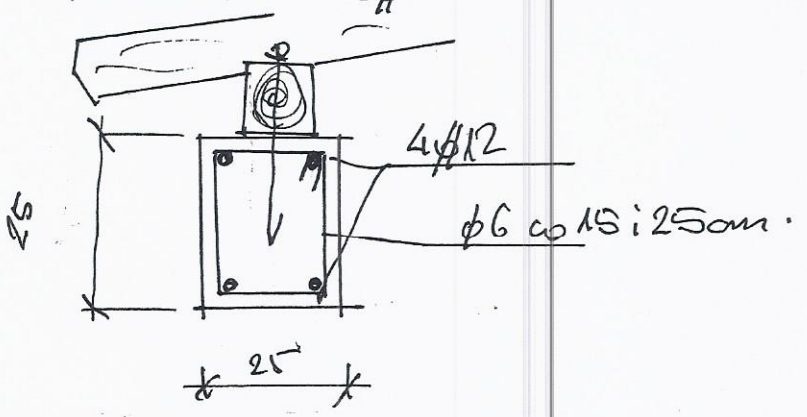

- WSZELKIE PRAWA ZASTRZEŻONE -
- PROJEKTOWANIE NADZORY KOSZTORYSOWANIE MGR INŻ. STANISŁAW KRÓLCZYK -
- www.archikkas.pl -

8.0. BELKA PODESTU B-1

- OBCIĄŻENIA:
  - LASTRIKO 0,03×2200×1,2 = 80 daN/m²
  - PŁYTA 0,12×2400×1,1 = 317 -"-
  - użytkowe 400×1,2 = 480 -"-
  - RAZEM OBC. 877 daN/m².

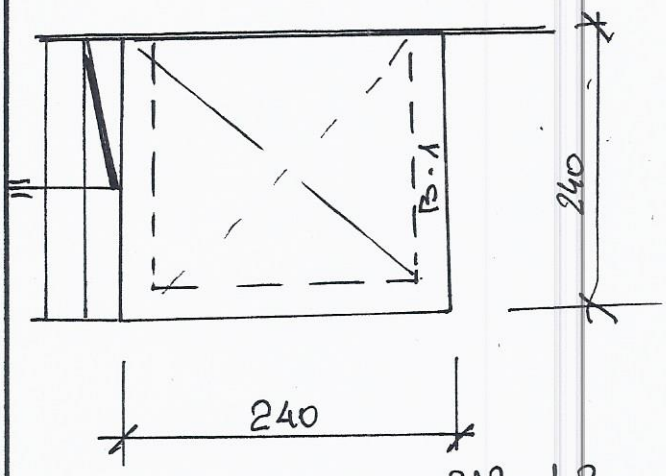

OBC. Z PODESTU 877×1,2 = 1053 daN/mb.
-C. LOKALNA 0,25×0,25×2400×1,1 = 165 -"-
RAZEM: 1218 daN/mb.

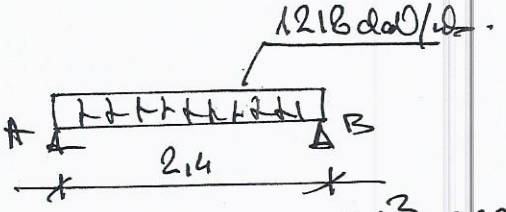

$M_{AB} = 0{,}125 \times 1218 \times 2{,}4^2 = 877$ daNm.

$\Rightarrow b = \frac{87700}{29 \times 21^2 \times 106} = 0{,}075 \rightarrow \xi = 0{,}97$

$A_s = \frac{87700}{3100 \times 21 \times 0{,}97} = 1{,}39$ cm².

PRZYJĘTO: $\phi 12$.

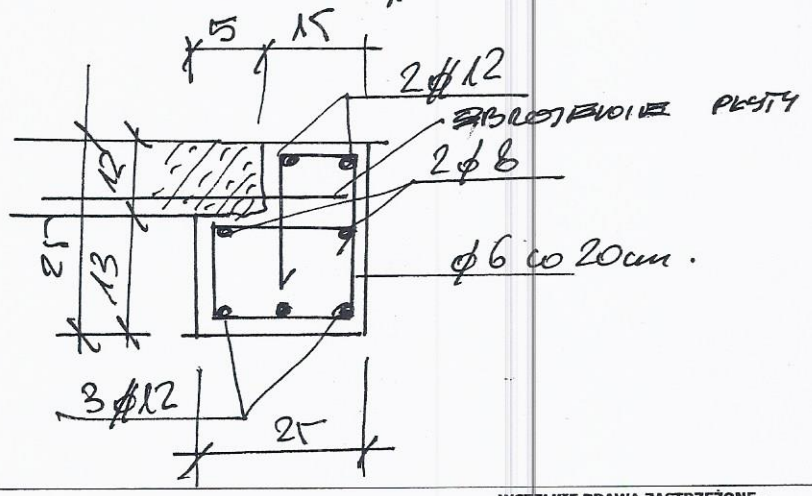

- WSZELKIE PRAWA ZASTRZEŻONE -
- PROJEKTOWANIE NADZORY KOSZTORYSOWANIE MGR INŻ. STANISŁAW KRÓLCZYK -
- www.archikkas.pl -

9.0. WIEŃCE

DLA POKRZYCZENIA NAROŻNYCH RDZENI W JEDNĄ KONSTRUKCJĘ WYDAWO WYLEWANE 4 WIEŃCE ZBROJONE 4 ⌀ 12.

10.0. RDZENIE.

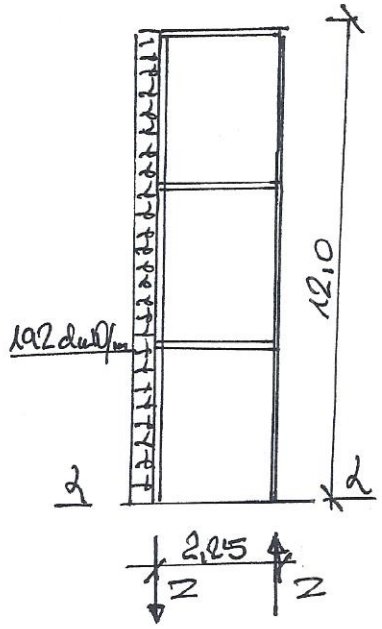

WIATR $q = 25 \times 1,5 = 40$ daN/m²

$P_n = 40 \times 0,8 \times 1,8 \times 1,0 = 58$ daN/m²

$P_o = 58 \times 1,35 = 80$ daN/m²

$W = 80 \times 2,4 = 192$ daN/mb.

$M_{2-2} = 192 \times 12^2 \times 0,5 = 13824$ daNm.

$Z = \frac{13824}{2,25} = 6144$ daNm.

PRZYJĘTO: 4 ⌀ 16 o $A_s = 8,04$ cm².

STAL 18G2-b

$N_R = 8,04 \times 3100 = 24924$ daN > Z

RDZEŃ ZBROJONY 4 ⌀ 16.

SCHEMAT SZYBU W PARTERZE
POZIOM ±0,00m 1 :50

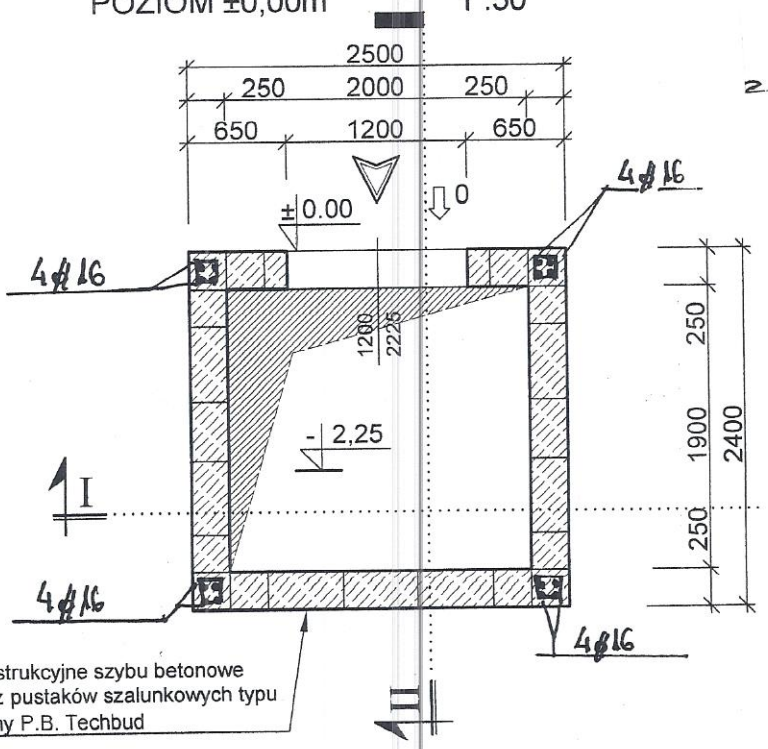

Ściany konstrukcyjne szybu betonowe wykonane z pustaków szalunkowych typu cc-4-25 firmy P.B. Techbud

Koniec obliczeń
str. 14
2015-04-22

- WSZELKIE PRAWA ZASTRZEŻONE -
- PROJEKTOWANIE NADZORY KOSZTORYSOWANIE MGR INŻ. STANISŁAW KRÓLCZYK -
- www.archikkas.pl -

PROJEKT ZAGOSPODAROWANIA TERENU 1:500

DLA ROZBUDOWA OŚRODKA ZDROWIA O SZYB WINDOWY DLA OSÓB NIEPEŁNOSPRAWNYCH W KOBIERNICACH UL. ŻYWIECKA 10 DZ. NR 463/11

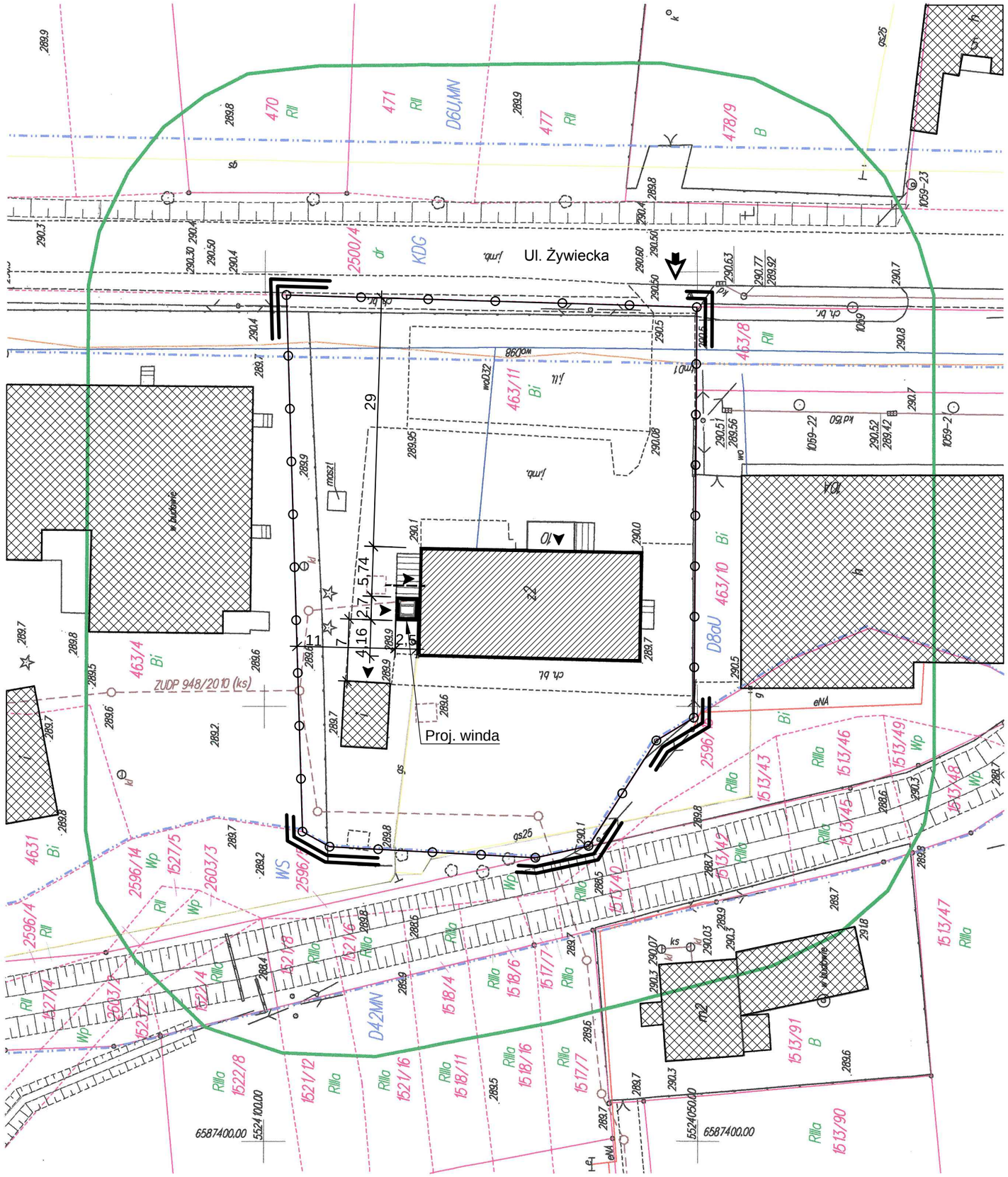

MAPA DO CELÓW PROJEKTOWYCH

skala 1:500

Jednostka ewidencyjna: 240208_2 Porąbka, obręb: 3 Kobiernice,
ul. Żywiecka, (dz. 463/11) Sekcja: 6.120.31.0543

układ współrzędnych prostokątnych płaskich: 2000 strefa 6
układ wysokości: Kronsztadt

GEO - MAP
USŁUGI GEODEZYJNE I KARTOGRAFICZNE
Zdzisław Wykręt
ul. Cisowa 13, 43-353 PORĄBKA
NIP 937-207-34-83 tel.608 059 041

DZ. NR 463/11

LEGENDA:

- Granica obszaru objętego projektem
- Istn. budynek Ośrodka Zdrowia w Kobiernicach
- Projektowana rozbudowa obiektu o szyb windowy
- Granica działki
- Istniejące obiekty
- Wejścia do obiektu
- Istniejący wjazd z drogi Żywieckiej

UWAGA!
- NINIEJSZY PROJEKT ZAGOSPODAROWANIA ZOSTAŁ WYKONANY NA KOPII MAPY DO CELÓW PROJEKTOWYCH.

PROJEKTOWANIE, NADZORY, KOSZTORYSOWANIE
MGR INŻ. STANISŁAW KRÓLCZYK
MGR INŻ. ARCH. KRZYSZTOF KRÓLCZYK
www.archikkas.pl

Temat:	ROZBUDOWA OŚRODKA ZDROWIA O SZYB WINDOWY DLA OSÓB NIEPEŁNOSPRAWNYCH W KOBIERNICACH UL. ŻYWIECKA 10 NA DZIAŁCE NR 463/11		
Inwestor:	URZĄD GMINY PORĄBKA UL. KRAKOWSKA 3, 43-353 PORĄBKA		
PROJEKT ZAGOSPODAROWANIA TERENU			
	imię i nazwisko	Nr uprawnień	Podpis
Projektował	mgr inż. Stanisław Królczyk	BPP 170/80 spec. konstr.-budowlana	
Z-d		Data	24/04/2015
Faza: Projekt Budowlany	Podziałka 1:500	Nr rysunku	A-01

NINIEJSZE OPRACOWANIE STANOWI DZIEŁO AUTORSKIE I PODLEGA OCHRONIE ZGODNIE Z USTAWĄ O PRAWIE AUTORSKIM I PRAWACH POKREWNYCH Z DNIA 04.02.1994

RZUT FUNDAMENTÓW 1:50

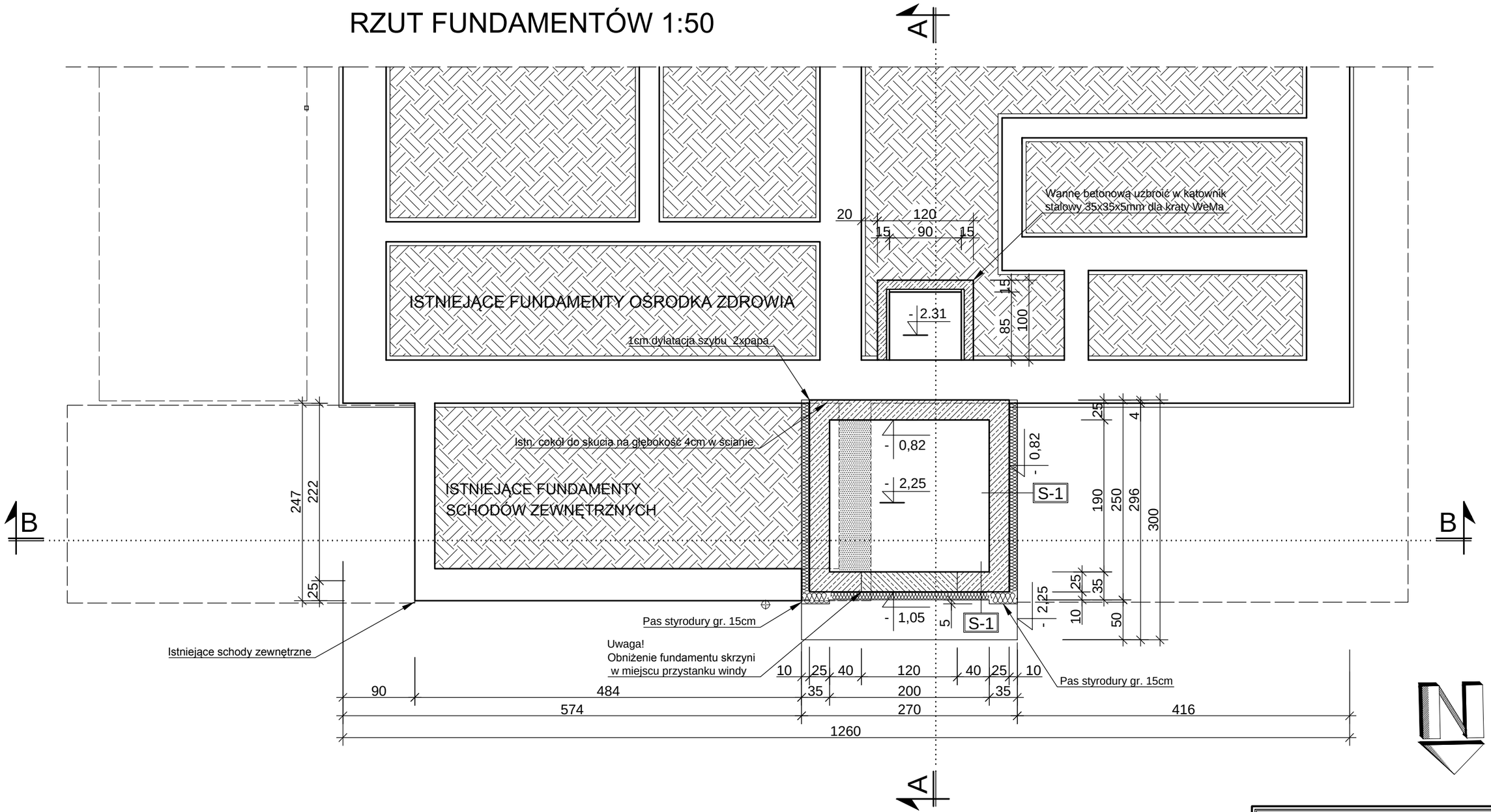

LEGENDA:

- Istniejące fundamenty
- Proj. skrzynia żelbetowa szybu
- Projektowana wanna betonowa
- Ściany do wyburzenia

S-1

10,0cm	Styrodur
	2xDysperbit lub Botazit
25,0cm	Skrzynia żelbetowa

W PRZYPADKU PROWADZENIA PRAC ZIEMNYCH W TEMPERATURACH UJEMNYCH NALEŻY NIE DOPUŚCIĆ DO PRZEMARZANIA DNA WYKOPU (PRZY PRZEMARZNIĘCIU GRUNTU NALEŻY PRZY WZNAWIANIU PRAC WYMIENIĆ PRZEMARZNIĘTA WARSTWĘ GRUNTU)

UWAGA!

- FUNDAMENTY SKRZYNI WYKONAĆ NA WARSTWIE CHUDEGO BETONU MIN. 10cm.
- SKRZYNIE WYLEWAĆ Z BETONU B25 (C20/25).
- WSZYSTKIE POWIERZCHNIE BETONOWE STYKAJĄCE SIĘ Z GRUNTEM NALEŻY IZOLOWAĆ 2xBOTAZIT.
- NIE DOPUSZCZA SIĘ POSADOWIENIA PROJ. FUNDAMENTÓW PONIŻEJ FUNDAMENTÓW ISTNIEJĄCEGO BUDYNKU
- WYKOPY CHRONIĆ PRZED ZALANIEM WODĄ
- PRZYJĘTA GŁĘBOKOŚĆ PRZEMARZANIA GRUNTU: -1.1m p.p.t.
- POSADOWIENIE NA NIENARUSZONYM GRUNCIE
- ŚCIANY TYCZYĆ GEODEZYJNIE.
- DNO WYKOPU PODLEGA ODBIOROWI I WPISOWI DO DZIENNIKA BUDOWY.
- WSZYSTKIE ROBOTY PROWADZIĆ POD NADZOREM OSOBY UPRAWNIONEJ ZGODNIE Z ZASADAMI SZTUKI BUDOWLANEJ.

PROJEKTOWANIE, NADZORY, KOSZTORYSOWANIE
MGR INŻ. STANISŁAW KRÓLCZYK
MGR INŻ. ARCH. KRZYSZTOF KRÓLCZYK
www.archikkas.pl

Temat: ROZBUDOWA OŚRODKA ZDROWIA O SZYB WINDOWY DLA OSÓB NIEPEŁNOSPRAWNYCH W KOBIERNICACH UL. ŻYWIECKA 10 NA DZIAŁCE NR 463/11

Inwestor: URZĄD GMINY PORĄBKA UL. KRAKOWSKA 3, 43-353 PORĄBKA

RZUT FUNDAMENTÓW

	imię i nazwisko	Nr uprawnień	Podpis
Projektował	mgr inż. Stanisław Królczyk	BPP 170/80 specj. konstr.-budowlana	
Z-d		Data	24/04/2015

Faza	Projekt Budowlany	Podziałka 1:50	Nr rysunku	A-02

NINIEJSZE OPRACOWANIE STANOWI DZIEŁO AUTORSKIE I PODLEGA OCHRONIE ZGODNIE Z USTAWĄ O Z DNIA 04.02.1994 O PRAWIE AUTORSKIM I PRAWACH POKREWNYCH

RZUT PRZYZIEMIA 1:50

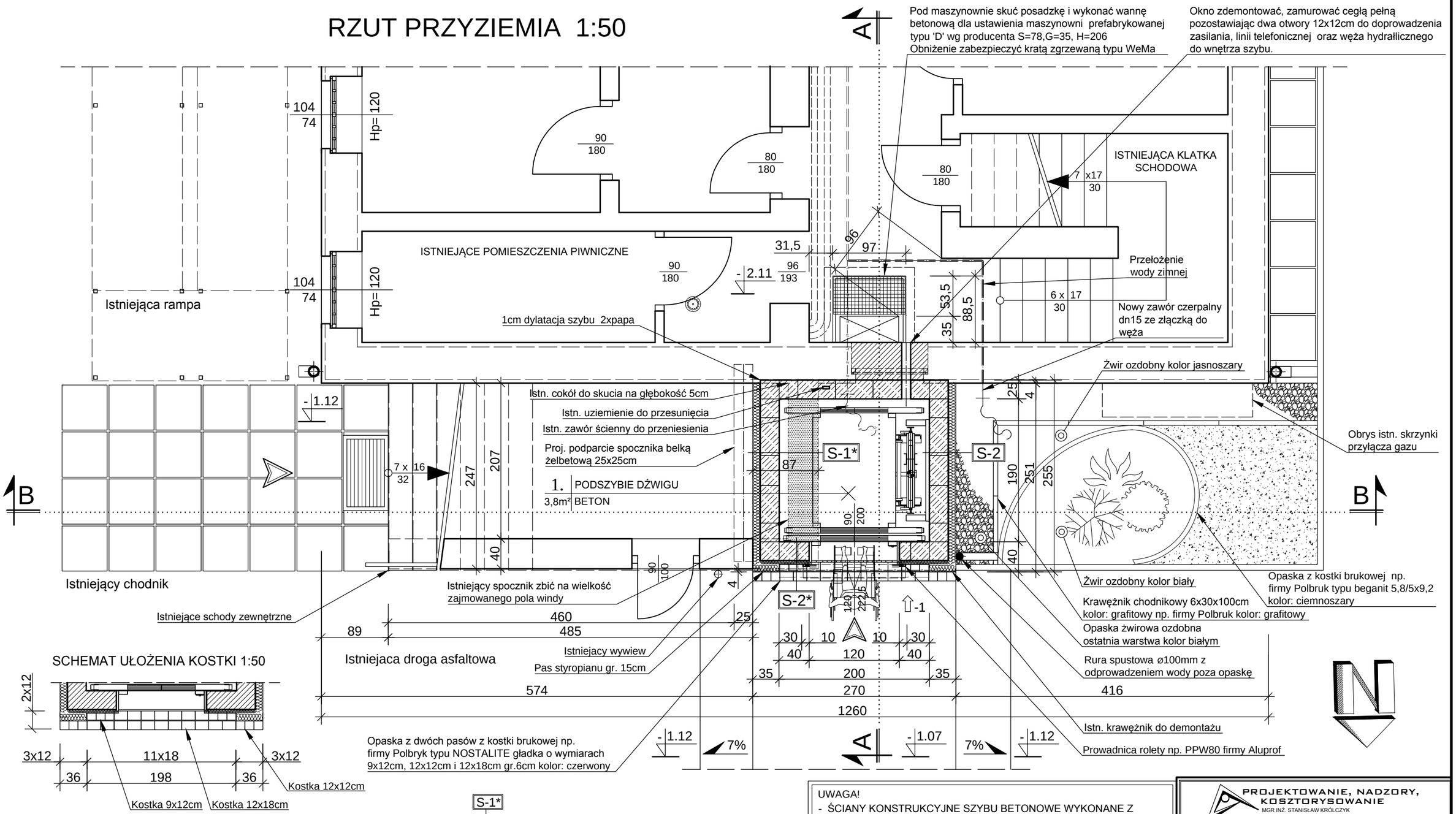

LEGENDA:

- Ściany istniejące
- Ściany projektowane, otwoty do zamurowania
- Ściany do wyburzenia
- Elementy stolarki do demontażu
- Elementy budowlane do demontażu

S-1*

1,0cm	Tynk cienkowarstwowy akrylowy
10,0cm	Styropian EPS 40 Fasada
25,0cm	Pustak szalunkowy typu CC-4-25 TECHBUD

S-2 S-2*- grubość styropianu 5cm

1,5cm	Kafelki klinkierowe mrozoodporne na kleju np. firmy Wienerbreger typu Terca o gładkim licu
1,0cm	Tynk cienkowarstwowy akrylowy
10,0cm	Styropian EPS 40 Fasada
25,0cm	Pustak szalunkowy typu CC-4-25 TECHBUD

UWAGA!
- ŚCIANY KONSTRUKCYJNE SZYBU BETONOWE WYKONANE Z PUSTAKÓW SZALUNKOWYCH TYPU CC-4-25 FIRMY P.B. TECHBUD
- PRZY WEJŚCIU DO SZYBU NADLAĆ WARSTWĘ ASFALTU DO UZYSKANIA CHOPKI ZABEZPIECZAJĄCEJ SZYB PRZED ZALANIEM WODĄ OPADOWĄ.
- WSZYSTKIE ROBOTY PROWADZIĆ POD NADZOREM OSOBY UPRAWNIONEJ ZGODNIE Z ZASADAMI SZTUKI BUDOWLANEJ.
- WYMIARY SPRAWDZIĆ NA BUDOWIE.
- RYSUNKI ROZPATRYWAĆ RAZEM Z PROJEKTAMI BRANŻOWYMI I OPISEM TECHNICZNYM
- UMIEJSCOWIENIE PRZEBIĆ INSTALACYJNYCH ODCZYTAĆ Z ODPOWIEDNICH RYSUNKÓW BRANŻOWYCH.
- POD MASZYNOWNIE SKUĆ POSADZKĘ I WYKONAĆ WANNĘ BETONOWĄ DLA UMOŻLIWIENIA USTAWIENIA MASZYNOWNI PREFABRYKOWANEJ TYPU 'D' O WYMIARACH S=78,G=35, H=206 OBNIŻENIE ZABEZPIECZYĆ KRATĄ ZGRZEWANĄ TYPU WEMA

PROJEKTOWANIE, NADZORY, KOSZTORYSOWANIE
MGR INŻ. STANISŁAW KRÓLCZYK
MGR INŻ. ARCH. KRZYSZTOF KRÓLCZYK
www.archikkas.pl

Temat: ROZBUDOWA OŚRODKA ZDROWIA O SZYB WINDOWY DLA OSÓB NIEPEŁNOSPRAWNYCH W KOBIERNICACH UL. ŻYWIECKA 10 NA DZIAŁCE NR 463/11

Inwestor: URZĄD GMINY PORĄBKA UL. KRAKOWSKA 3, 43-353 PORĄBKA

RZUT PRZYZIEMIA

	imię i nazwisko	Nr uprawnień	Podpis
Projektował	mgr inż. Stanisław Królczyk	BPP 170/80 specj. konstr.-budowlana	
Z-d		Data	24/04/2015

Faza	Projekt Budowlany	Podziałka 1:50	Nr rysunku	A-03

NINIEJSZE OPRACOWANIE STANOWI DZIEŁO AUTORSKIE I PODLEGA OCHRONIE ZGODNIE Z USTAWĄ O PRAWIE AUTORSKIM I PRAWACH POKREWNYCH Z DNIA 04.02.1994

RZUT PARTERU 1:50

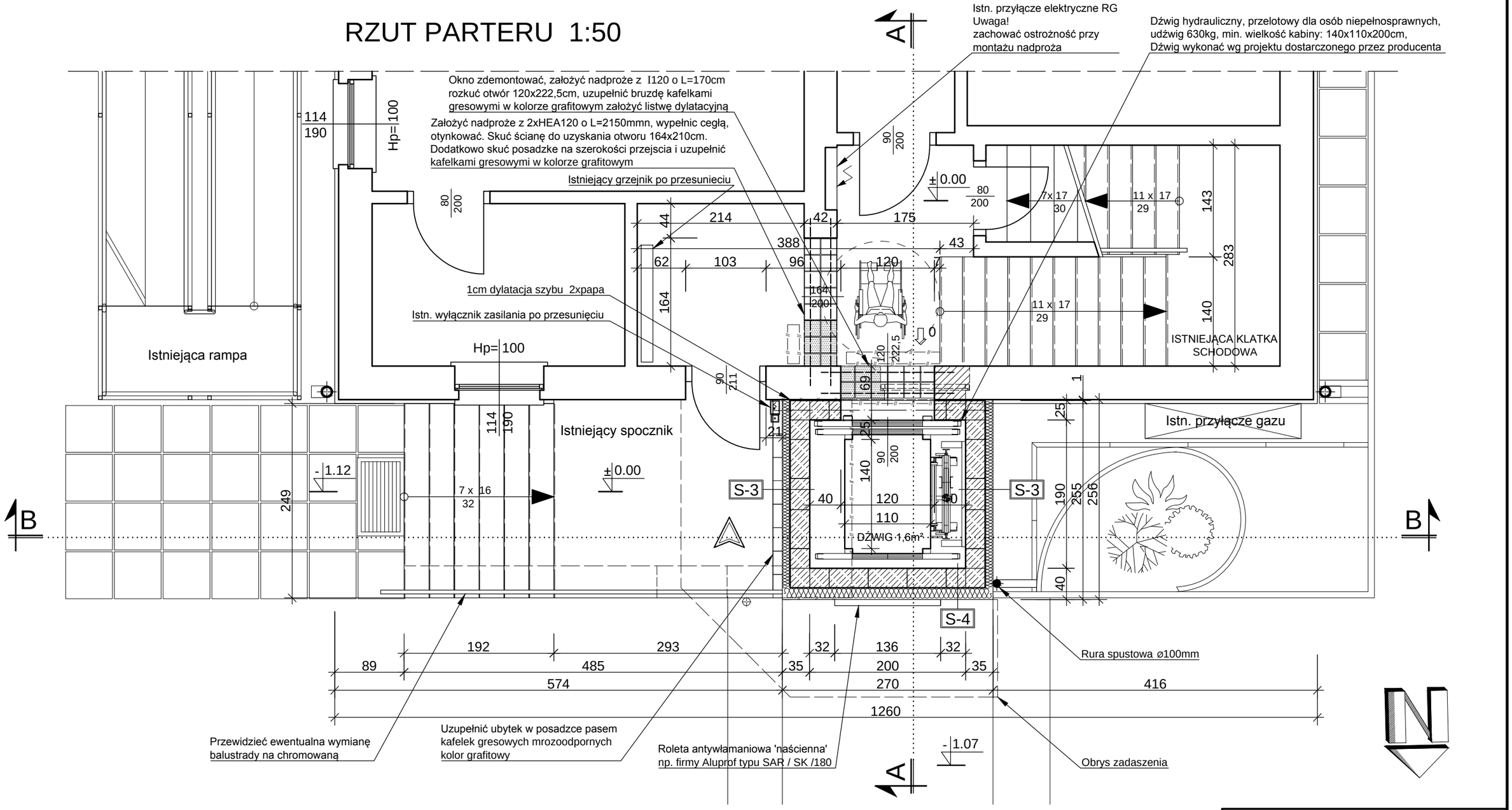

LEGENDA:

- Ściany istniejące
- Ściany projektowane, otwoty do zamurowania
- Ściany do wyburzenia
- Elementy stolarki do demontażu
- Elementy budowlane do demontażu

S-3

1,0cm	Tynk cienkowarstwowy akrylowy
10,0cm	Styropian EPS 40 Fasada
25,0cm	Pustak szalunkowy typu CC-4-25 TECHBUD

S-4

1,0cm	Tynk cienkowarstwowy akrylowy
15,0cm	Styropian EPS 40 Fasada
25,0cm	Pustak szalunkowy typu CC-4-25 TECHBUD

UWAGA!
- ŚCIANY KONSTRUKCYJNE SZYBU BETONOWE WYKONANE Z PUSTAKÓW SZALUNKOWYCH TYPU CC-4-25 FIRMY P.B. TECHBUD
- W CELU WYKUCIA OTWORÓW DRZWIOWYCH NALEŻY WCZEŚNIEJ ZAŁOŻYĆ NADPROŻA STALOWE A NASTĘPNIE WYCIĄĆ LUB ROZKUĆ ODPOWIEDNIEJ WIELKOŚCI OTWORY
- WSZYSTKIE ROBOTY PROWADZIĆ POD NADZOREM OSOBY UPRAWNIONEJ ZGODNIE Z ZASADAMI SZTUKI BUDOWLANEJ.
- WYMIARY SPRAWDZIĆ NA BUDOWIE.
- RYSUNKI ROZPATRYWAĆ RAZEM Z PROJEKTAMI BRANŻOWYMI I OPISEM TECHNICZNYM
- UMIEJSCOWIENIE PRZEBIĆ INSTALACYJNYCH ODCZYTAĆ Z ODPOWIEDNICH RYSUNKÓW BRANŻOWYCH.

PROJEKTOWANIE, NADZORY, KOSZTORYSOWANIE
MGR INŻ. STANISŁAW KRÓLCZYK
MGR INŻ. ARCH. KRZYSZTOF KRÓLCZYK
www.archikkas.pl

Temat: ROZBUDOWA OŚRODKA ZDROWIA O SZYB WINDOWY DLA OSÓB NIEPEŁNOSPRAWNYCH W KOBIERNICACH UL. ŻYWIECKA 10 NA DZIAŁCE NR 463/11

Inwestor: URZĄD GMINY PORĄBKA UL. KRAKOWSKA 3, 43-353 PORĄBKA

RZUT PARTERU

	imię i nazwisko	Nr uprawnień	Podpis
Projektował	mgr inż. Stanisław Królczyk	BPP 170/80 specj. konstr.-budowlana	
Z-d		Data	24/04/2015

Faza	Projekt Budowlany	Podziałka 1:50	Nr rysunku	A-04

NINIEJSZE OPRACOWANIE STANOWI DZIEŁO AUTORSKIE I PODLEGA OCHRONIE ZGODNIE Z USTAWĄ O Z DNIA 04.02.1994 O PRAWIE AUTORSKIM I PRAWACH POKREWNYCH

RZUT PIĘTRA 1:50

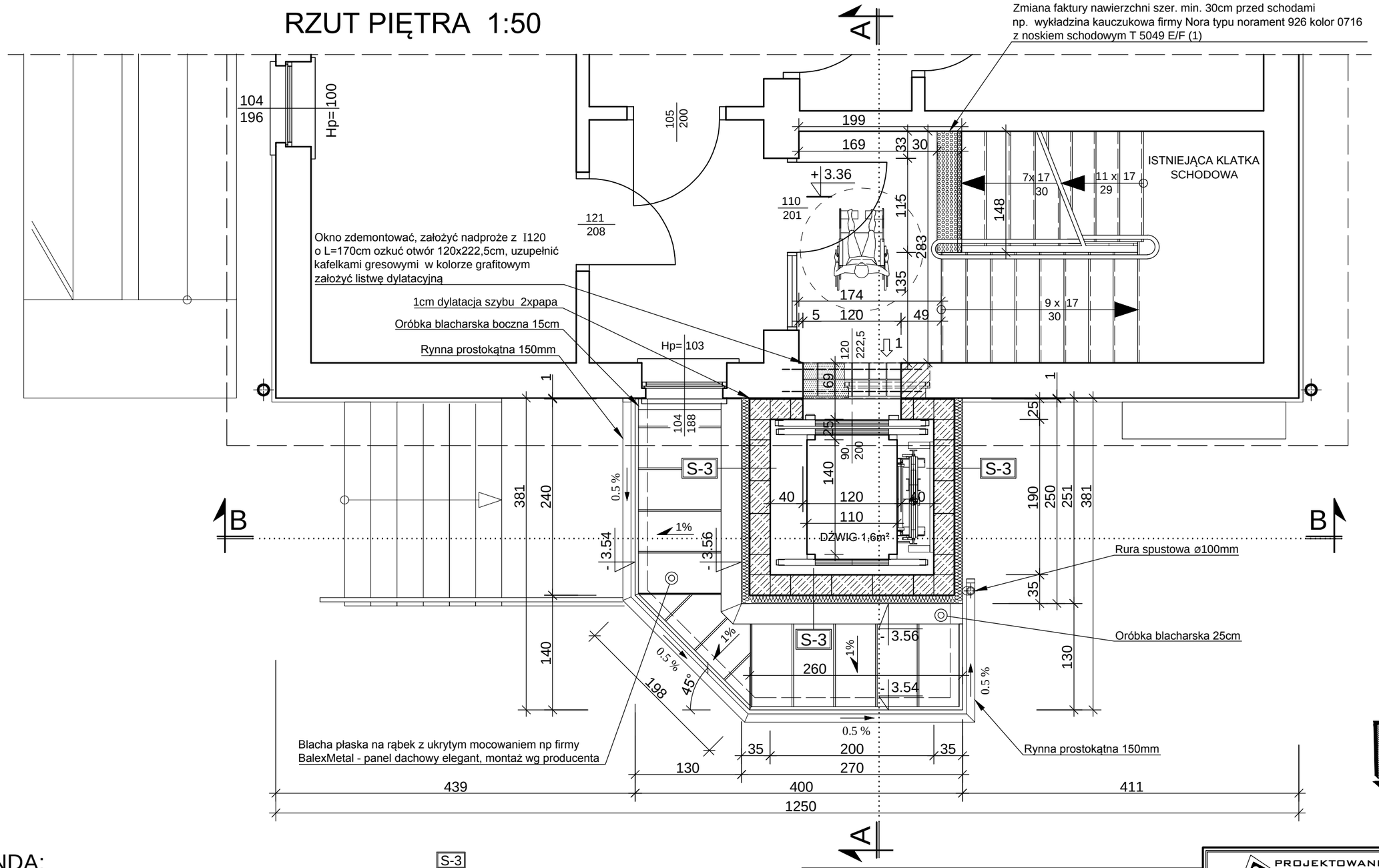

LEGENDA:

- Ściany istniejące
- Ściany projektowane, otwoty do zamurowania
- Ściany do wyburzenia
- Elementy stolarki do demontażu
- Elementy budowlane do demontażu

S-3

1,0cm	Tynk cienkowarstwowy akrylowy
10,0cm	Styropian EPS 40 Fasada
25,0cm	Pustak szalunkowy typu CC-4-25 TECHBUD

UWAGA!
- ŚCIANY KONSTRUKCYJNE SZYBU BETONOWE WYKONANE Z PUSTAKÓW SZALUNKOWYCH TYPU CC-4-25 FIRMY P.B. TECHBUD
- W CELU WYKUCIA OTWORÓW DRZWIOWYCH NALEŻY WCZEŚNIEJ ZAŁOŻYĆ NADPROŻA STALOWE A NASTĘPNIE WYCIĄĆ LUB ROZKUĆ ODPOWIEDNIEJ WIELKOŚCI OTWORY
- W KLATCE SCHODOWEJ NA SPOCZNIKU MIEJSCE ZMIANY POZIOMÓW NALEŻY ZASYGNALIZOWAĆ ZMIANĄ NAWIERZCHNI CO NAJMNIEJ W PASIE 30CM OD KRAWĘDZI BIEGU SCHODOWEGO.
- WSZYSTKIE ROBOTY PROWADZIĆ POD NADZOREM OSOBY UPRAWNIONEJ ZGODNIE Z ZASADAMI SZTUKI BUDOWLANEJ.
- WYMIARY SPRAWDZIĆ NA BUDOWIE.
- RYSUNKI ROZPATRYWAĆ RAZEM Z PROJEKTAMI BRANŻOWYMI I OPISEM TECHNICZNYM
- UMIEJSCOWIENIE PRZEBIĆ INSTALACYJNYCH ODCZYTAĆ Z ODPOWIEDNICH RYSUNKÓW BRANŻOWYCH.

PROJEKTOWANIE, NADZORY, KOSZTORYSOWANIE
MGR INŻ. STANISŁAW KRÓLCZYK
MGR INŻ. ARCH. KRZYSZTOF KRÓLCZYK
www.archikkas.pl

Temat: ROZBUDOWA OŚRODKA ZDROWIA O SZYB WINDOWY DLA OSÓB NIEPEŁNOSPRAWNYCH W KOBIERNICACH UL. ŻYWIECKA 10 NA DZIAŁCE NR 463/11

Inwestor: URZĄD GMINY PORĄBKA UL. KRAKOWSKA 3, 43-353 PORĄBKA

RZUT PIĘTRA

	imię i nazwisko	Nr uprawnień	Podpis
Projektował	mgr inż. Stanisław Królczyk	BPP 170/80 specj. konstr.-budowlana	
Z-d		Data	24/04/2015

Faza	Projekt Budowlany	Podziałka 1:50	Nr rysunku	A-05

NINIEJSZE OPRACOWANIE STANOWI DZIEŁO AUTORSKIE I PODLEGA OCHRONIE ZGODNIE Z USTAWĄ O PRAWIE AUTORSKIM I PRAWACH POKREWNYCH

RZUT PODDASZA 1:50

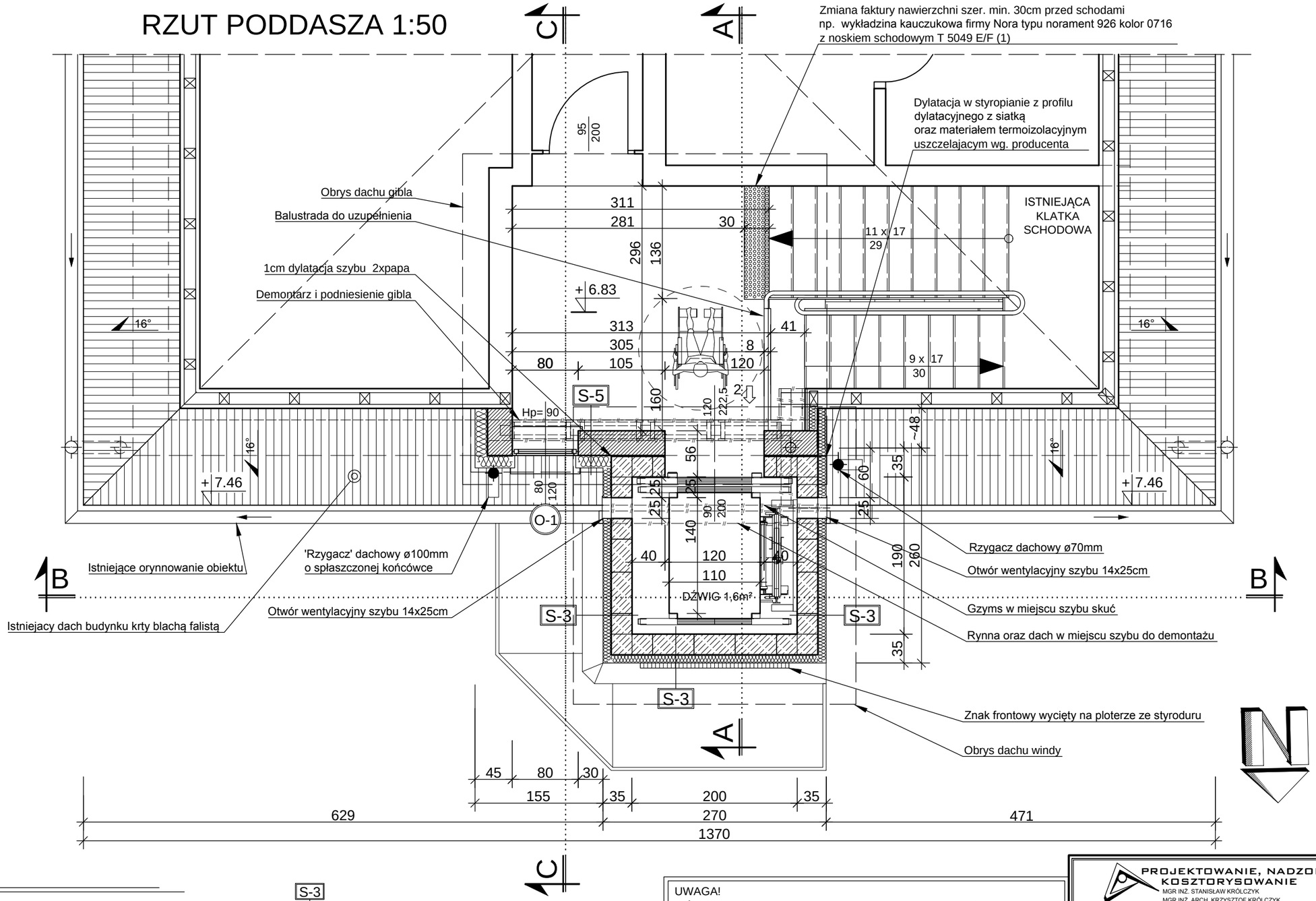

LEGENDA:

- Ściany istniejące
- Ściany projektowane, otwoty do zamurowania
- Ściany do wyburzenia
- Elementy stolarki do demontażu
- Elementy budowlane do demontażu

S-3

1,0cm	Tynk cienkowarstwowy akrylowy
10,0cm	Styropian EPS 40 Fasada
25,0cm	Pustak szalunkowy typu CC-4-25 TECHBUD

S-5

1,0cm	Tynk cienkowarstwowy akrylowy
15,0cm	Styropian EPS 40 Fasada
30,0cm	Bloczek z betonu komórkowego odmiany 550
1,5cm	Tynk cementowo-wapienny

UWAGA!
- ŚCIANY KONSTRUKCYJNE SZYBU BETONOWE WYKONANE Z PUSTAKÓW SZALUNKOWYCH TYPU CC-4-25 FIRMY P.B. TECHBUD.
- ŚCIANY KONSTRUKCYJNE NAŚWIETLA MUROWANE: BLOCZKI Z BETONU KOMÓRKOWEGO ODMIANY 550 O GR. 30CM NP. FIRMY PREFABET NA ZAPRAWIE TERMICZNEJ.
- W KLATCE SCHODOWEJ NA SPOCZNIKU MIEJSCE ZMIANY POZIOMÓW NALEŻY ZASYGNALIZOWAĆ ZMIANĄ NAWIERZCHNI CO NAJMNIEJ W PASIE 30CM OD KRAWĘDZI BIEGU SCHODOWEGO.
- WSZYSTKIE ROBOTY PROWADZIĆ POD NADZOREM OSOBY UPRAWNIONEJ ZGODNIE Z ZASADAMI SZTUKI BUDOWLANEJ.
- WYMIARY SPRAWDZIĆ NA BUDOWIE.
- RYSUNKI ROZPATRYWAĆ RAZEM Z PROJEKTAMI BRANŻOWYMI I OPISEM TECHNICZNYM
- UMIEJSCOWIENIE PRZEBIĆ INSTALACYJNYCH ODCZYTAĆ Z ODPOWIEDNICH RYSUNKÓW BRANŻOWYCH.

PROJEKTOWANIE, NADZORY, KOSZTORYSOWANIE
MGR INŻ. STANISŁAW KRÓLCZYK
MGR INŻ. ARCH. KRZYSZTOF KRÓLCZYK
www.archikkas.pl

Temat: ROZBUDOWA OŚRODKA ZDROWIA O SZYB WINDOWY DLA OSÓB NIEPEŁNOSPRAWNYCH W KOBIERNICACH UL. ŻYWIECKA 10 NA DZIAŁCE NR 463/11

Inwestor: URZĄD GMINY PORĄBKA UL. KRAKOWSKA 3, 43-353 PORĄBKA

RZUT PODDASZA

	imię i nazwisko	Nr uprawnień	Podpis
Projektował	mgr inż. Stanisław Królczyk	BPP 170/80 specj. konstr.-budowlana	
Z-d		Data	24/04/2015

Faza	Projekt Budowlany	Podziałka 1:50	Nr rysunku	A-06

NINIEJSZE OPRACOWANIE STANOWI DZIEŁO AUTORSKIE I PODLEGA OCHRONIE ZGODNIE Z USTAWĄ O PRAWIE AUTORSKIM I PRAWACH POKREWNYCH

RZUT DACHU 1:50

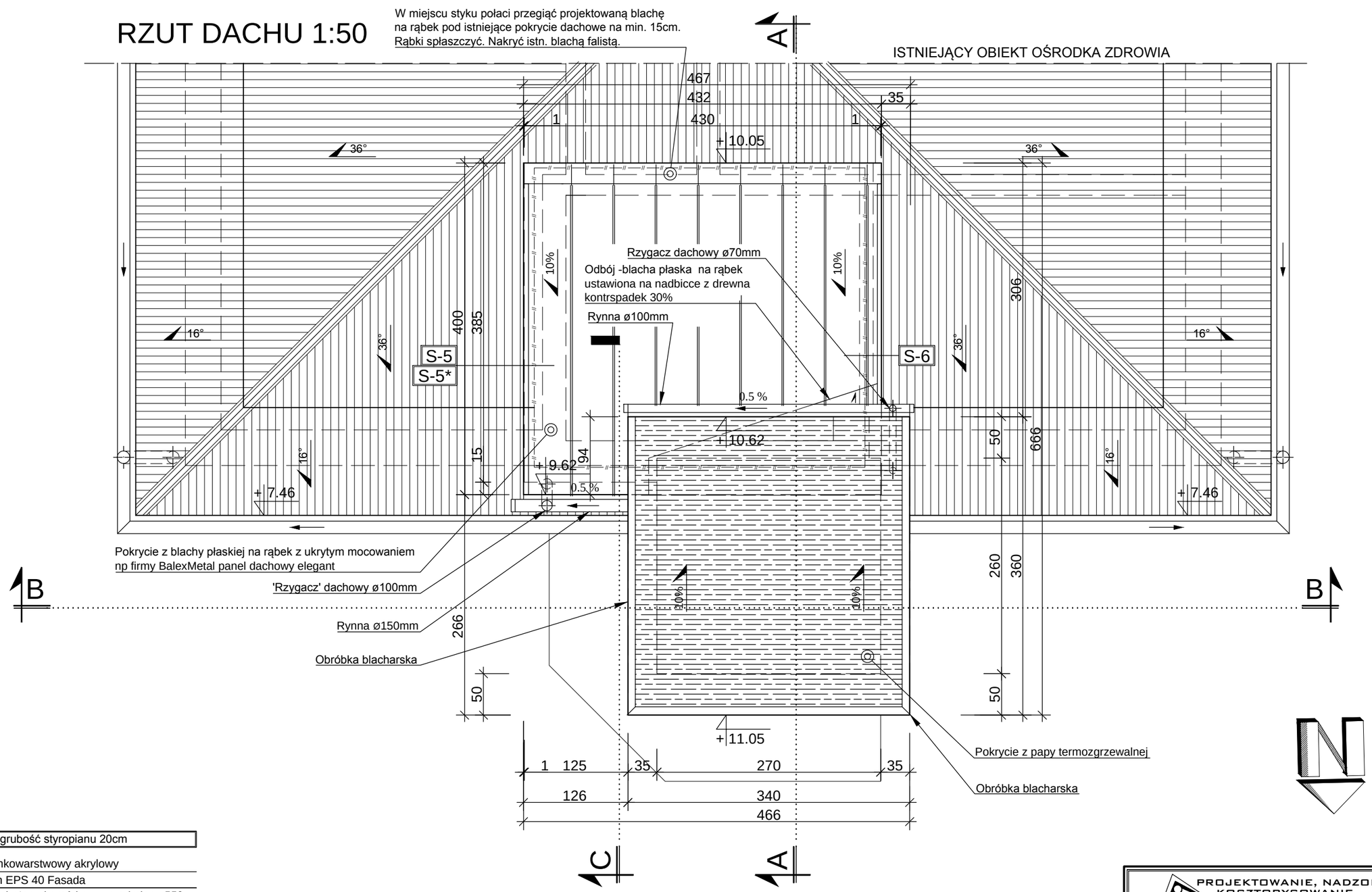

S-5	S-5*- grubość styropianu 20cm
1,0cm	Tynk cienkowarstwowy akrylowy
15,0cm	Styropian EPS 40 Fasada
30,0cm	Bloczek z betonu komórkowego odmiany 550
1,5cm	Tynk cementowo-wapienny

S-6	
1cm	Tynk akrylowy cienkowarstwowy
8cm	Styropian EPS 40 Fasada na kleju i kołkach
1,8cm	Płyta OSB-3 18mm
10cm	Wełna mineralna między konstrukcją drewniną gibla dachowego
	Paroizolacja
3cm	Łaty 3x5cm z wypełnieniem wełną mineralną
2,5cm	2x płyta gipsowa

LEGENDA:

- Elementy budowlane do demontażu

UWAGA!
- NA STYKU SZYBU WINDOWEGO Z DACHEM BUDYNKU WYKONAĆ KONTRSPADEK DACHU ORAZ OBRÓBKI BLACHARSKIE
- WSZYSTKIE ROBOTY PROWADZIĆ POD NADZOREM OSOBY UPRAWNIONEJ ZGODNIE Z ZASADAMI SZTUKI BUDOWLANEJ.
- WYMIARY SPRAWDZIĆ NA BUDOWIE.
- RYSUNKI ROZPATRYWAĆ RAZEM Z PROJEKTAMI BRANŻOWYMI I OPISEM TECHNICZNYM
- UMIEJSCOWIENIE PRZEBIĆ INSTALACYJNYCH ODCZYTAĆ Z ODPOWIEDNICH RYSUNKÓW BRANŻOWYCH.

PROJEKTOWANIE, NADZORY, KOSZTORYSOWANIE
MGR.INŻ. STANISŁAW KRÓLCZYK
MGR INŻ. ARCH. KRZYSZTOF KRÓLCZYK
www.archikkas.pl

Temat: ROZBUDOWA OŚRODKA ZDROWIA O SZYB WINDOWY DLA OSÓB NIEPEŁNOSPRAWNYCH W KOBIERNICACH UL. ŻYWIECKA 10 NA DZIAŁCE NR 463/11

Inwestor: URZĄD GMINY PORĄBKA UL. KRAKOWSKA 3, 43-353 PORĄBKA

RZUT DACHU

	imię i nazwisko	Nr uprawnień	Podpis
Projektował	mgr inż. Stanisław Królczyk	BPP 170/80 specj. konstr.-budowlana	
Z-d		Data	24/04/2015

Faza	Projekt Budowlany	Podziałka 1:50	Nr rysunku	A-07

NINIEJSZE OPRACOWANIE STANOWI DZIEŁO AUTORSKIE I PODLEGA OCHRONIE ZGODNIE Z USTAWĄ O PRAWIE AUTORSKIM I PRAWACH POKREWNYCH Z DNIA 04.02.1994

ZESTAWIENIE STOLARKI 1:50

SYMBOL	-----
OPIS	Roleta antywłamaniowa, ręczna pojedyncza, lakierowana, kolor: czarny np. PPW80 firmy Aluprof lub równoważna wg. normy EN 1627:2011
SCHEMAT	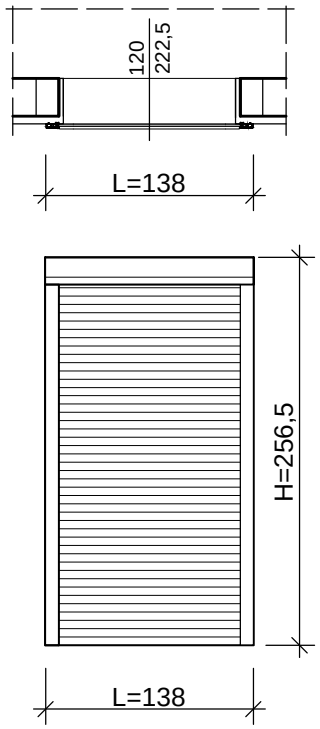
WYMIARY	
H rolety	256,5cm
L rolety	138cm
OZNACZENIE	———————
ILOŚĆ	
Przyziemie	1
RAZEM	1 szt.

STOLARKA OKIENNA KOLOR BIAŁY	
SYMBOL	O-1
OPIS	Okno PCV Klatka schodowa
SCHEMAT	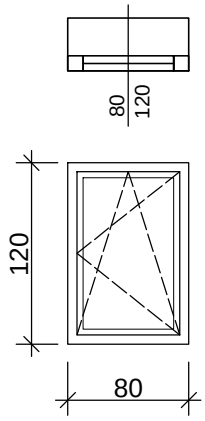
WYMIARY	
wymiary otworu	80x120cm
ILOŚĆ	
Poddasze + 6,83	1 szt.

UWAGI
- STOLARKĘ OKIENNĄ (WIELKOŚĆ ORAZ ILOŚĆ) NALEŻY ZAMAWIAĆ WG. POWYKONAWCZEJ INWENTARYZACJI OTWORÓW
- OKNA MUSZĄ SPEŁNIĆ NORMY CIEPLNE DLA PRZEGRÓD ZEWNĘTRZNYCH

PROJEKTOWANIE, NADZORY, KOSZTORYSOWANIE
MGR INŻ. STANISŁAW KRÓLCZYK
MGR INŻ. ARCH. KRZYSZTOF KRÓLCZYK
www.archikkas.pl

Temat: ROZBUDOWA OŚRODKA ZDROWIA O SZYB WINDOWY DLA OSÓB NIEPEŁNOSPRAWNYCH W KOBIERNICACH UL. ŻYWIECKA 10 NA DZIAŁCE NR 463/11

Inwestor: URZĄD GMINY PORĄBKA UL. KRAKOWSKA 3, 43-353 PORĄBKA

ZESTAWIENIE STOLARKI

	imię i nazwisko	Nr uprawnień	Podpis
Projektował	mgr inż. Stanisław Królczyk	BPP 170/80 specj. konstr.-budowlana	
Z-d		Data	24/04/2015
Faza: Projekt Budowlany	Podziałka 1:50	Nr rysunku	A-08

NINIEJSZE OPRACOWANIE STANOWI DZIEŁO AUTORSKIE I PODLEGA OCHRONIE ZGODNIE Z USTAWĄ 83 Z DNIA 04.02.1994 O PRAWIE AUTORSKIM I PRAWACH POKREWNYCH

PRZEKRÓJ B-B 1:50

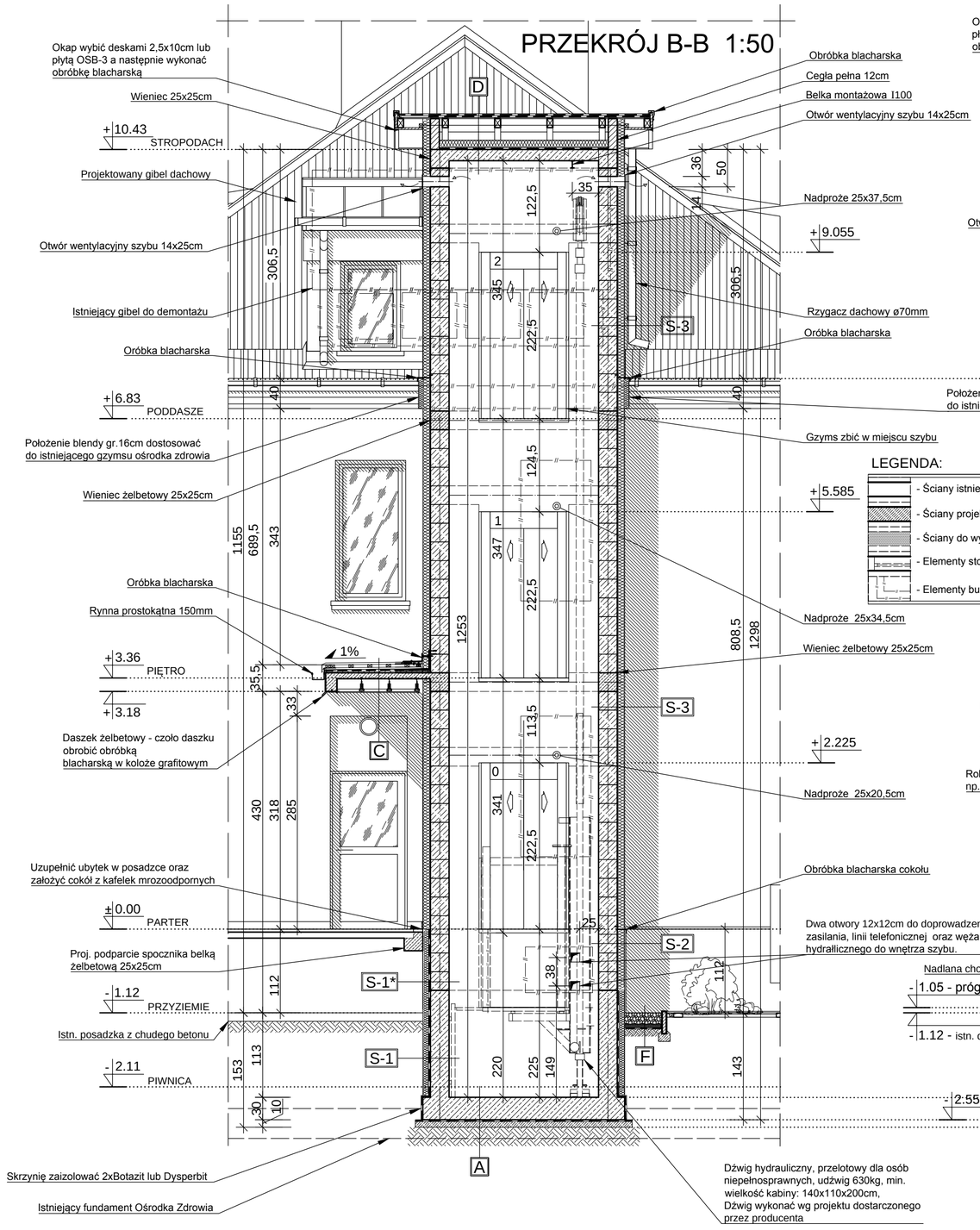

LEGENDA:

- Ściany istniejące
- Ściany projektowane, otwoty do zamurowania
- Ściany do wyburzenia
- Elementy stolarki do demontażu
- Elementy budowlane do demontażu

PRZEKRÓJ A-A 1:50

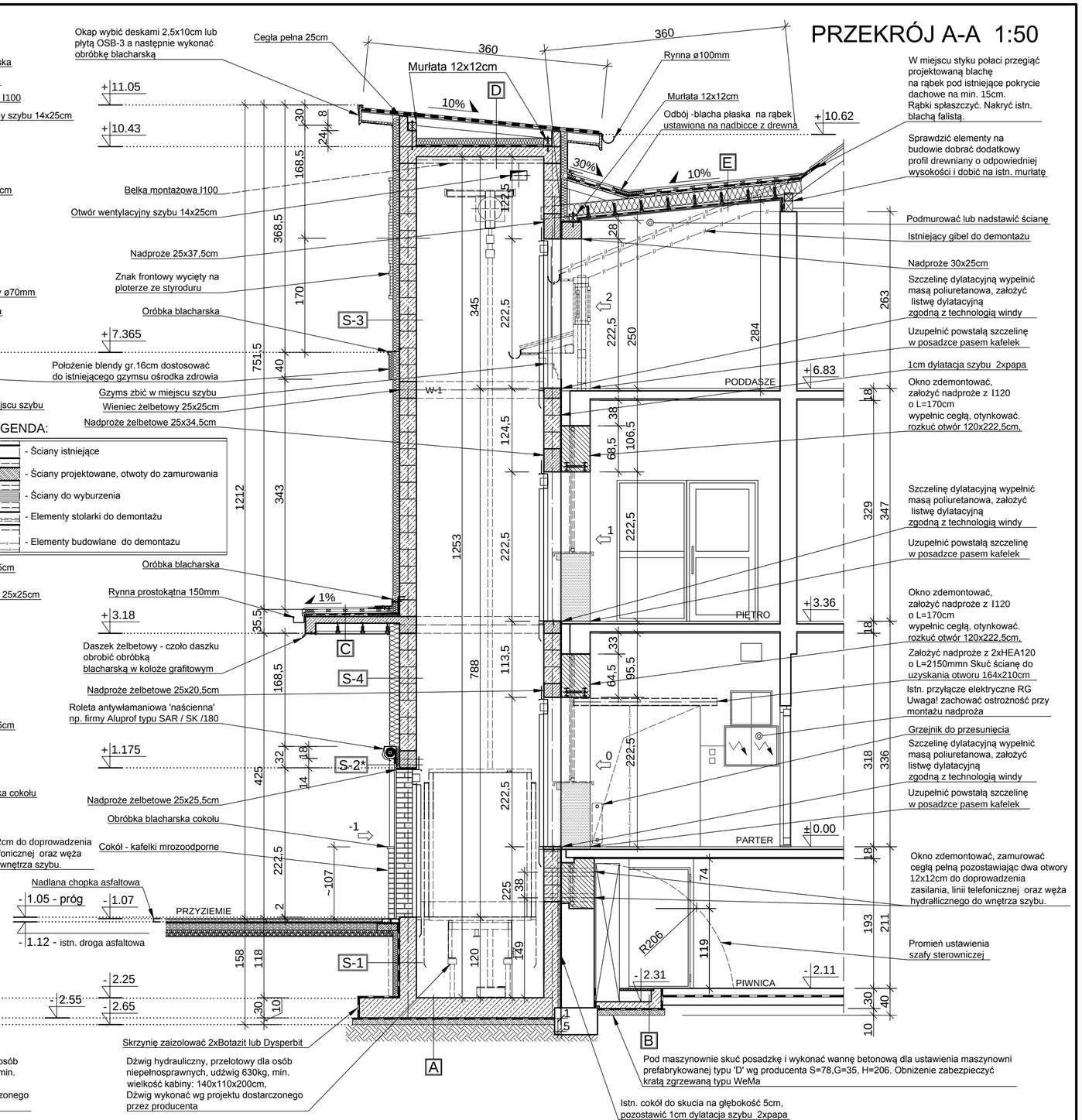

A

	Wykończenie farba do podoży betonowych kolor szary np BetonDur standard RAL 7040
30cm	Skrzynia żelbetowa
	2xpapa na lepiku
10cm	Podłoże betonowe B15 (C12/15)
	Ubity grunt

B

	Wykończenie farba do podoży betonowych kolor szary np BetonDur standard RAL 7040
10cm	Wanna betonowa zbrojona środkiem siatką zgrzewaną o oczku 10x10cm ø5mm
0,1cm	1 warstwa folii PE gr.0,5mm + folia budowlana
10cm	Podłoże betonowe B10 (C8/10)

C

0,5cm	Blacha płaska na rąbek z ukrytym mocowaniem np firmy BalexMetal panel dachowy elegant
4cm	Łaty 4x6cm
2,5cm	Kontrłaty 2,5x6cm
0,5cm	1x papa na lepiku
4÷5,5cm	Wylewka cementowa- spadek 1,0%
8cm	Płyta żelbetowa daszku
20,5cm	Pustka powietrzna
1,3cm	Podsufitka PVC gr 13mm na ruszcie stalowym ocynkowanym

D

0,5cm	Papa termozgrzewalna kolor stalowy
0,5cm	Papa podkładowa
1,5cm	Płyta OSB-3 1,5cm
8cm	Krokwie 8x12cm
12cm	Wełna mineralna
0,02cm	Paroizolacja z folii
15cm	Płyta żelbetowa szybu
1cm	Tynk cementowo-wapienny

F

15cm	Kruszywo kamienne - żwir płukany ostatnia warstwa 5cm żwir ozdobny w kolorze białym
25cm	Piasek zagęszczony
	Geowłuknina
	Ubity grunt

E

0,6cm	Blacha płaska na rąbek z ukrytym mocowaniem np firmy BalexMetal panel dachowy elegant
4cm	Łaty 4x6cm
2,5cm	Kontrłaty 2,5x6cm
0,5cm	1x papa na lepiku
2,5cm	Deskowanie pełne deski 2,5x20cm
18cm	Krokwie 8x18cm z wypełnieniem wełną mineralną
0,02cm	Paroizolacja z folii
	Strop podwieszany 2xG-KF gr. 2,5cm na ruszcie stalowym z wypełnieniem wełną mineralną gr. 5cm. Strop np firmy Nida poddasze typu WP/CD/25

S-1 S-1* - wykończenie tynk akrylowy

10,0cm	Styrodur
	2xDysperbit lub Botazit
25,0cm	Skrzynia żelbetowa

S-2 S-2* - grubość styropianu 5cm

	Kafelki klinkierowe mrozoodporne na kleju np. firmy Wienerbreger typu Terca o gładkim licu
1,5cm	
1,0cm	Tynk cienkowarstwowy akrylowy
10,0cm	Styropian EPS 40 Fasada
25,0cm	Pustak szalunkowy typu CC-4-25 TECHBUD

S-3

1,0cm	Tynk cienkowarstwowy akrylowy
10,0cm	Styropian EPS 40 Fasada
25,0cm	Pustak szalunkowy typu CC-4-25 TECHBUD

S-4

1,0cm	Tynk cienkowarstwowy akrylowy
15,0cm	Styropian EPS 40 Fasada
25,0cm	Pustak szalunkowy typu CC-4-25 TECHBUD

PROJEKTOWANIE, NADZORY, KOSZTORYSOWANIE
MGR INŻ. STANISŁAW KRÓLCZYK
MGR INŻ. ARCH. KRZYSZTOF KRÓLCZYK
www.archikkas.pl

Temat: ROZBUDOWA OŚRODKA ZDROWIA O SZYB WINDOWY DLA OSÓB NIEPEŁNOSPRAWNYCH W KOBIERNICACH UL. ŻYWIECKA 10 NA DZIAŁCE NR 463/11

Inwestor: URZĄD GMINY PORĄBKA UL. KRAKOWSKA 3, 43-353 PORĄBKA

PRZEKRÓJ A-A, B-B

	imię i nazwisko	Nr uprawnień	Podpis
Projektował	mgr inż. Stanisław Królczyk	BPP 170/90 specj. konstr.-budowlana	

Z-d — Data 24/04/2015

Faza | Projekt Budowlany | Podziałka 1:50 | Nr rysunku A-09

NINIEJSZE OPRACOWANIE STANOWI DZIEŁO AUTORSKIE I PODLEGA OCHRONIE ZGODNIE Z USTAWĄ, 63 Z DNIA 04.02.1994 O PRAWIE AUTORSKIM I PRAWACH POKREWNYCH.

PRZEKRÓJ C-C 1:50

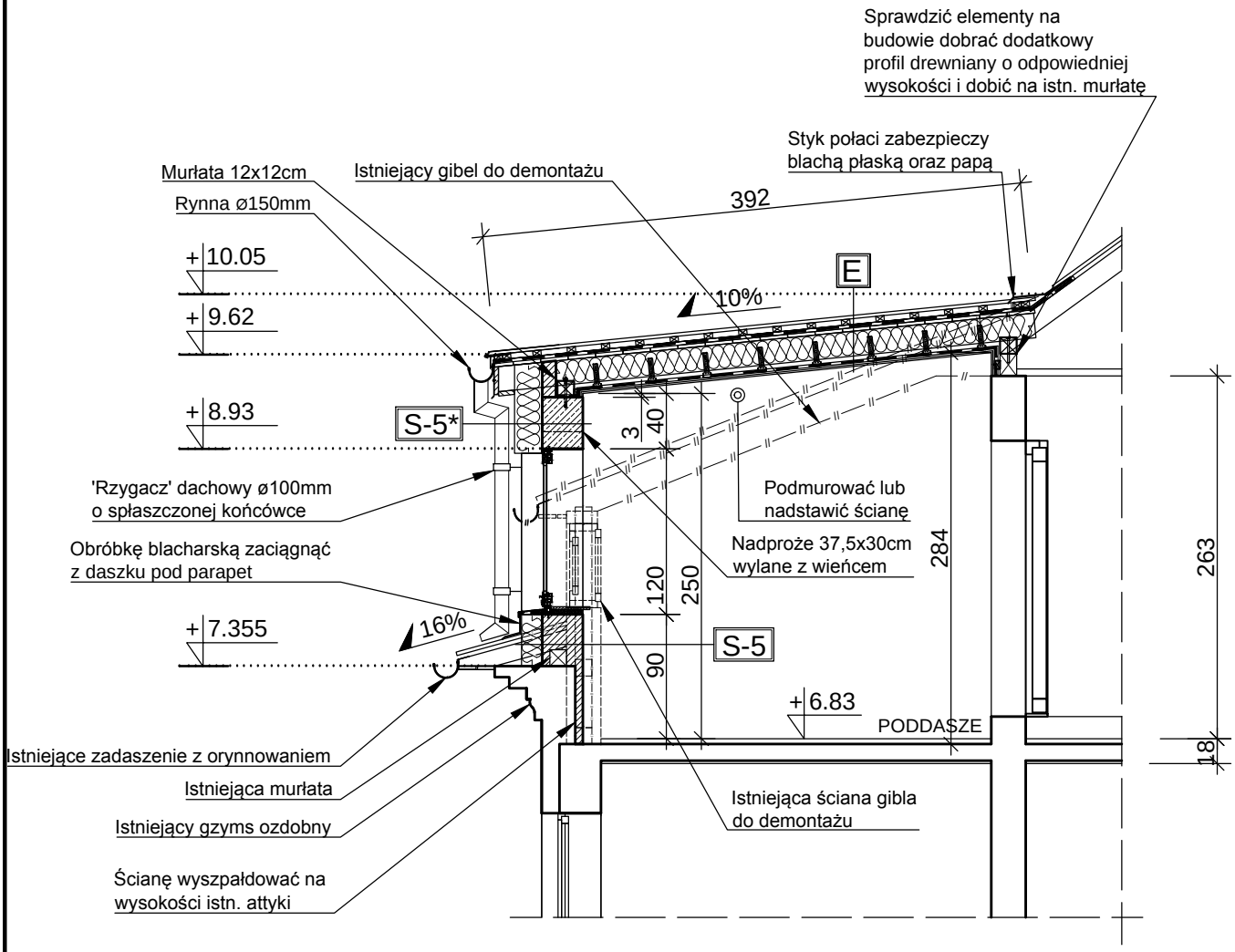

LEGENDA:

- Ściany istniejące
- Ściany projektowane, otwoty do zamurowania
- Ściany do wyburzenia
- Elementy stolarki do demontażu
- Elementy budowlane do demontażu

E

0,6cm	Blacha płaska na rąbek z ukrytym mocowaniem np firmy BalexMetal panel dachowy elegant
4cm	Łaty 4x6cm
2,5cm	Kontrłaty 2,5x6cm
0,5cm	1x papa na lepiku
2,5cm	Deskowanie pełne deski 2,5x20cm
18cm	Krokwie 8x18cm z wypełnieniem wełną mineralną
0,02cm	Paroizolacja z folii
7,5cm	Strop podwieszany 2xG-KF gr. 2,5cm na ruszcie stalowym z wypełnieniem wełną mineralną gr. 5cm. Strop np firmy Nida poddasze typu WP/CD/25

S-5 S-5*- grubość styropianu 20cm

1,0cm	Tynk cienkowarstwowy akrylowy
15,0cm	Styropian EPS 40 Fasada
30,0cm	Bloczek z betonu komórkowego odmiany 550
1,5cm	Tynk cementowo-wapienny

PROJEKTOWANIE, NADZORY, KOSZTORYSOWANIE
MGR INŻ. STANISŁAW KRÓLCZYK
MGR INŻ. ARCH. KRZYSZTOF KRÓLCZYK
www.archikkas.pl

Temat: ROZBUDOWA OŚRODKA ZDROWIA O SZYB WINDOWY DLA OSÓB NIEPEŁNOSPRAWNYCH W KOBIERNICACH UL. ŻYWIECKA 10 NA DZIAŁCE NR 463/11

Inwestor: URZĄD GMINY PORĄBKA UL. KRAKOWSKA 3, 43-353 PORĄBKA

PRZEKRÓJ C-C

	imię i nazwisko	Nr uprawnień	Podpis
Projektował	mgr inż. Stanisław Królczyk	BPP 170/80 specj. konstr.-budowlana	
Z-d		Data	24/04/2015
Faza: Projekt Budowlany	Podziałka 1:50	Nr rysunku	A-10

NINIEJSZE OPRACOWANIE STANOWI DZIEŁO AUTORSKIE I PODLEGA OCHRONIE ZGODNIE Z USTAWĄ 83 Z DNIA 04.02.1994 O PRAWIE AUTORSKIM I PRAWACH POKREWNYCH

ELEWACJA PÓŁNOCNA 1:100

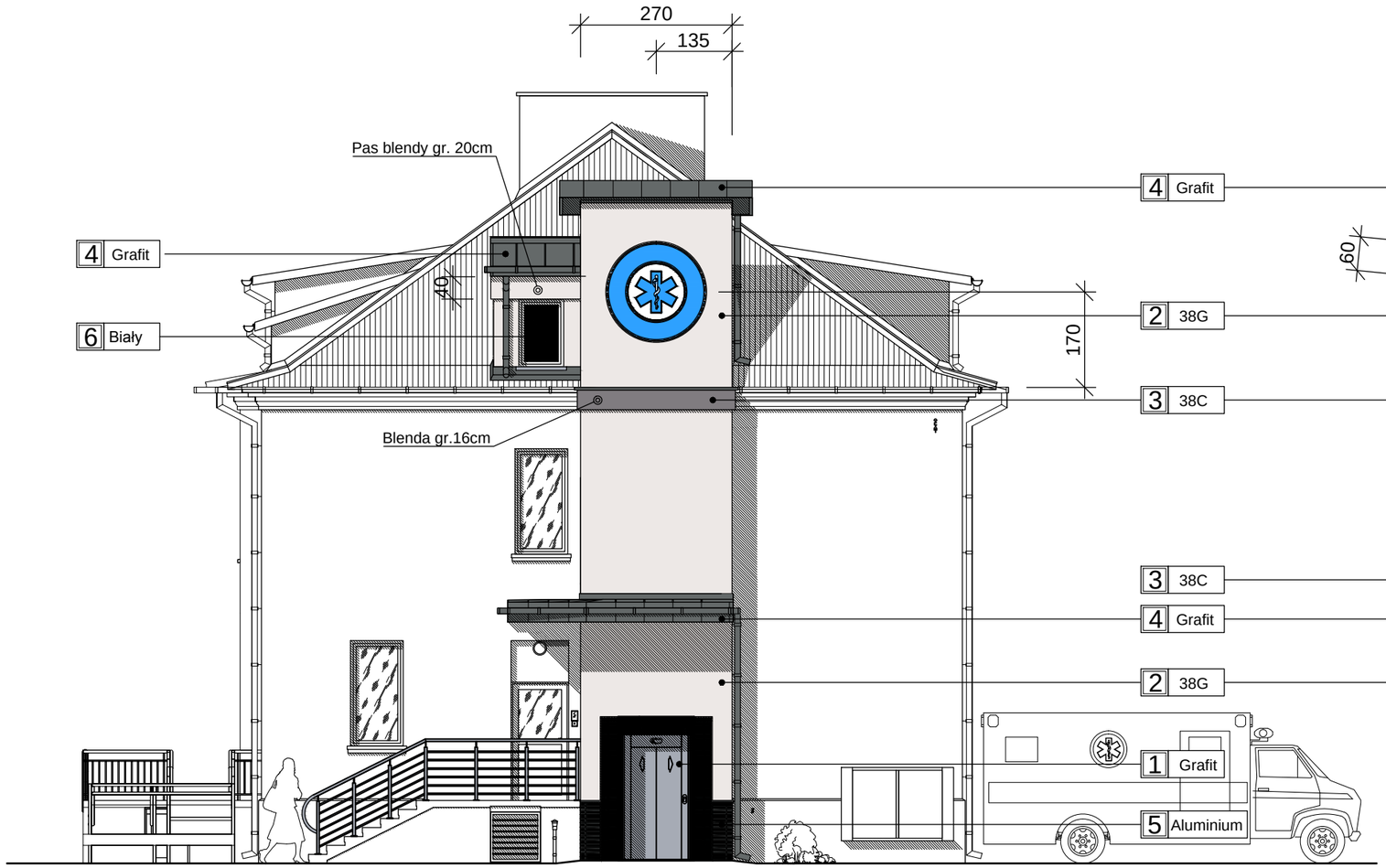

ELEWACJA WSCHODNIA 1:100

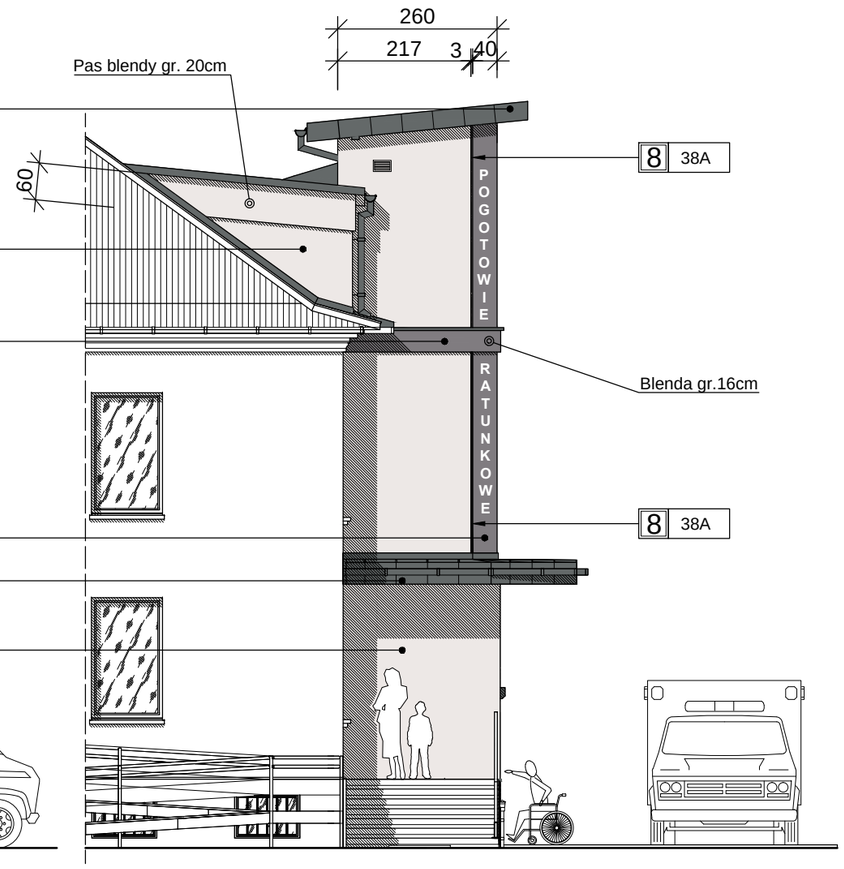

KOLORYSTYKA

1	Cokół - kafelki klinkierowe mrozoodporne np. firmy, Wienerbreger typu Terca o gładkim licu o wymiarach 25x10x65mm w kolorze grafitowym
2	Tynk akrylowy RS, 1,5mm baranek, kolor: 38G (R:237 G:232 B:230)
3	Tynk akrylowy RS, 1,5mm baranek, kolor: 38C (R:128 G:124 B:128)
4	Dach, obróbki blacharskie, rynny, rury spustowe, podbitki kolor: grafitowy
5	Drzwi dźwigu - malowane proszkowo, kolor: aluminiowy RAL: 9006
6	Okno PCV lub aluminiowe np. firmy Aluprof MB60- malowane proszkowo, kolor: biały
7	Roleta antywłamaniowa lakierowana, kolor: czarny
8	Tynk akrylowy RS, 1,5mm baranek, kolor: 38A (R:13 G:13 B:13)
9	Napisy, czcionka Arial, farba zewnętrzna akrylowa kolor: biały (R:255 G:255 B:255)

UWAGA!
- PODANE KOLORY ZOSTAŁY DOBRANE WEDŁUG WZORNIKA FARB FIRMY BOLIX. W PRZYPADKU DOBORU KOLORYSTYKI INNYCH FIRM NALEŻY BEZWZGLĘDNIE UTRZYMAĆ ODPOWIEDNIE BARWY RAL. PRZED ZAKUPEM KOLORY SKONSULTOWAĆ Z PROJEKTANTEM
- WIDOCZNE KOLORY MOGĄ SIĘ RÓŻNIĆ OD KOŃCOWEGO WYGLĄDU KOLORYSTYKI ELEWACJI. PRZEDSTAWIONĄ KOLORYSTYKĘ NALEŻY TRAKTOWAĆ JAKO WYTYCZNE WIZUALNE ORAZ WZORNIK
- KOLORYSTYKA ZNAKU FRONTOWEGO PATRZ RYSUNEK A-12

PROJEKTOWANIE, NADZORY, KOSZTORYSOWANIE
MGR INŻ. STANISŁAW KRÓLCZYK
MGR INŻ. ARCH. KRZYSZTOF KRÓLCZYK
www.archikkas.pl

Temat: ROZBUDOWA OŚRODKA ZDROWIA O SZYB WINDOWY DLA OSÓB NIEPEŁNOSPRAWNYCH W KOBIERNICACH UL. ŻYWIECKA 10 NA DZIAŁCE NR 463/11

Inwestor: URZĄD GMINY PORĄBKA UL. KRAKOWSKA 3, 43-353 PORĄBKA

ELEWACJA PÓŁNOCNA, WSCHODNIA

	imię i nazwisko	Nr uprawnień	Podpis
Projektował	mgr inż. Stanisław Królczyk	BPP 170/80 specj. konstr.-budowlana	
Z-d		Data	24/04/2015

Faza	Projekt Budowlany	Podziałka 1:100	Nr rysunku	A-11

NINIEJSZE OPRACOWANIE STANOWI DZIEŁO AUTORSKIE I PODLEGA OCHRONIE ZGODNIE Z USTAWĄ O PRAWIE AUTORSKIM I PRAWACH POKREWNYCH

ZNAK FRONTOWY 1:25

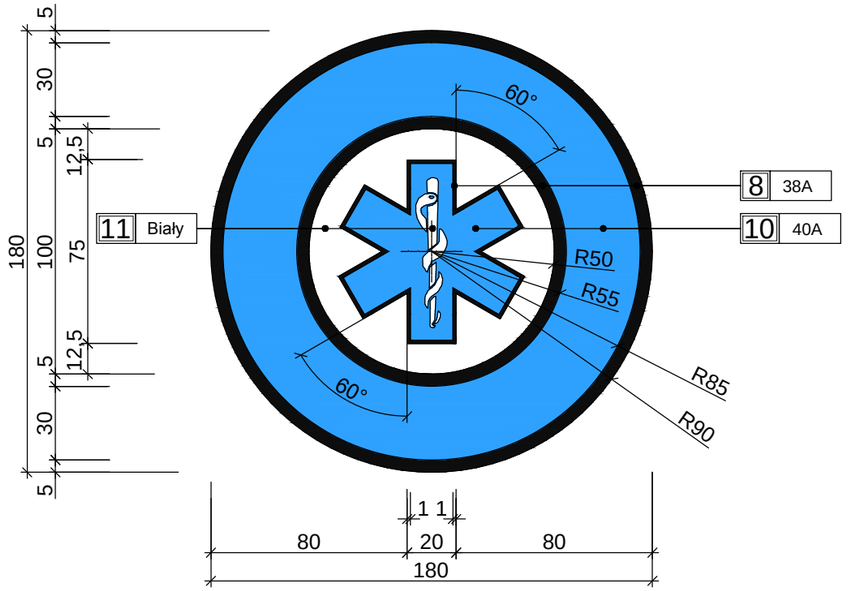

Znak frontowy wycięty na ploterze ze styroduru gr. 6cm

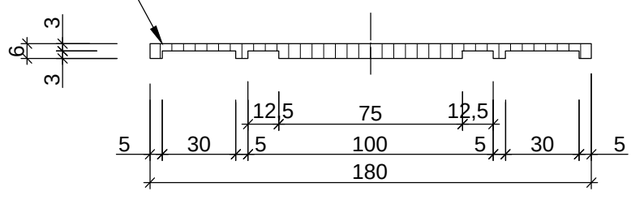

ELEWACJA ZACHODNIA 1:100

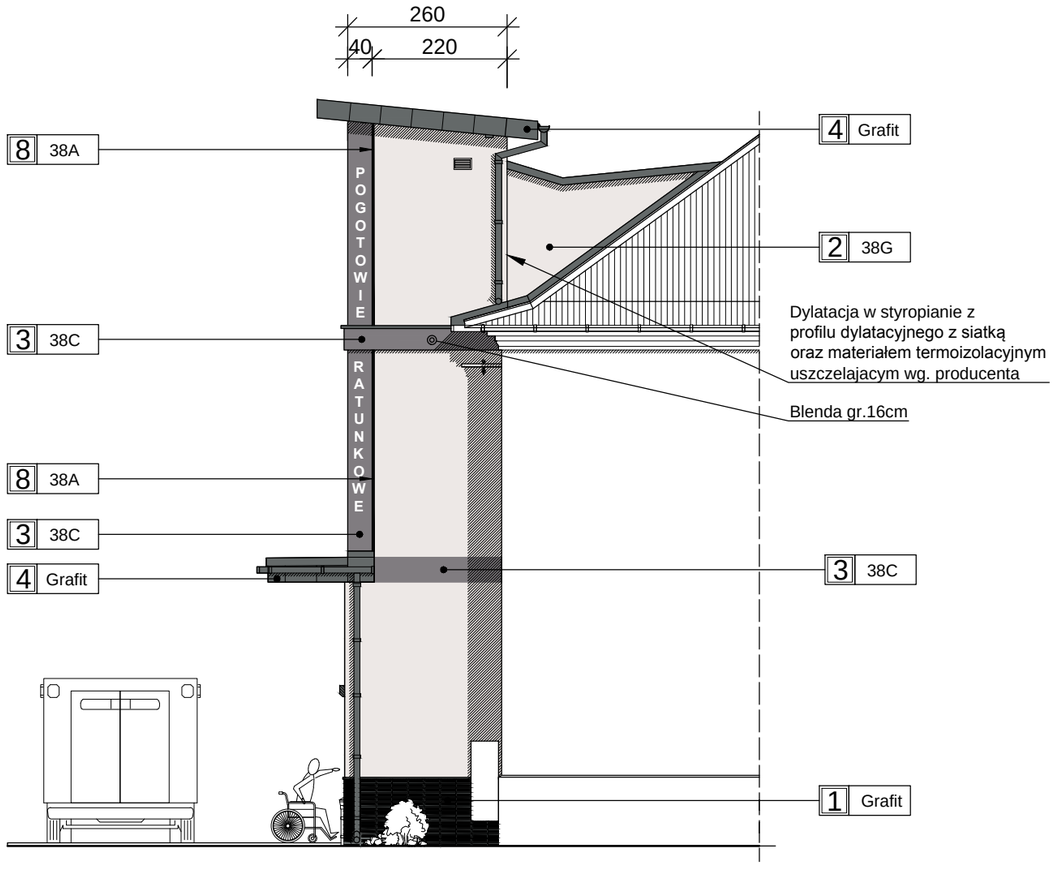

KOLORYSTYKA

1	Cokół - kafelki klinkierowe mrozoodporne np. firmy, Wienerbreger typu Terca o gładkim licu o wymiarach 25x10x65mm w kolorze grafitowym
2	Tynk akrylowy RS, 1,5mm baranek, kolor: 38G (R:237 G:232 B:230)
3	Tynk akrylowy RS, 1,5mm baranek, kolor: 38C (R:128 G:124 B:128)
4	Dach, obróbki blacharskie, rynny, rury spustowe, podbitki kolor: grafitowy
8	Tynk akrylowy RS, 1,5mm baranek, kolor: 38A (R:13 G:13 B:13)
9	Napisy, czcionka Arial, farba zewnętrzna akrylowa kolor: biały (R:255 G:255 B:255)
10	Tynk akrylowy RS, 1,5mm baranek, kolor: 40A (R:46 G:161 B:255)
11	Tynk akrylowy RS, 1,5mm baranek, kolor: biały (R:255 G:255 B:255)

UWAGA!
- PODANE KOLORY ZOSTAŁY DOBRANE WEDŁUG WZORNIKA FARB FIRMY BOLIX. W PRZYPADKU DOBORU KOLORYSTYKI INNYCH FIRM NALEŻY BEZWZGLĘDNIE UTRZYMAĆ ODPOWIEDNIE BARWY RAL. PRZED ZAKUPEM KOLORY SKONSULTOWAĆ Z PROJEKTANTEM
- WIDOCZNE KOLORY MOGĄ SIĘ RÓŻNIĆ OD KOŃCOWEGO WYGLĄDU KOLORYSTYKI ELEWACJI. PRZEDSTAWIONĄ KOLORYSTYKĘ NALEŻY TRAKTOWAĆ JAKO WYTYCZNE WIZUALNE ORAZ WZORNIK

PROJEKTOWANIE, NADZORY, KOSZTORYSOWANIE
MGR INŻ. STANISŁAW KRÓLCZYK
MGR INŻ. ARCH. KRZYSZTOF KRÓLCZYK
www.archikkas.pl

Temat: ROZBUDOWA OŚRODKA ZDROWIA O SZYB WINDOWY DLA OSÓB NIEPEŁNOSPRAWNYCH W KOBIERNICACH UL. ŻYWIECKA 10 NA DZIAŁCE NR 463/11

Inwestor: URZĄD GMINY PORĄBKA UL. KRAKOWSKA 3, 43-353 PORĄBKA

ELEWACJA ZACHODNIA, ZNAK FRONTOWY

	imię i nazwisko	Nr uprawnień	Podpis
Projektował	mgr inż. Stanisław Królczyk	BPP 170/80 specj. konstr.-budowlana	
Z-d		Data	24/04/2015

Faza	Projekt Budowlany	Podziałka 1:100	Nr rysunku	A-12

NINIEJSZE OPRACOWANIE STANOWI DZIEŁO AUTORSKIE I PODLEGA OCHRONIE ZGODNIE Z USTAWĄ O Z DNIA 04.02.1994 O PRAWIE AUTORSKIM I PRAWACH POKREWNYCH

SCHEMAT PODSZYBIA POZIOM -2,25m
SKRZYNIA ŻELBETOWA 1:50

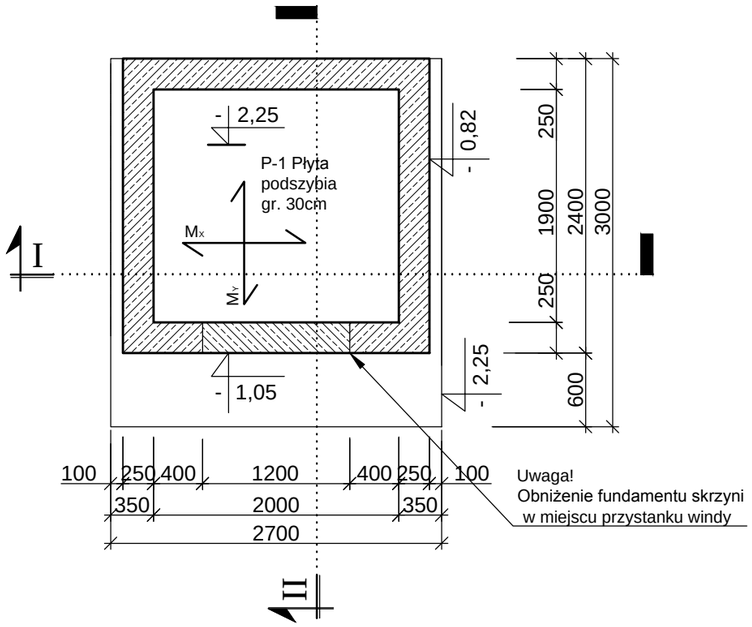

SCHEMAT SZYBU W PARTERZE
POZIOM ±0,00m 1 :50

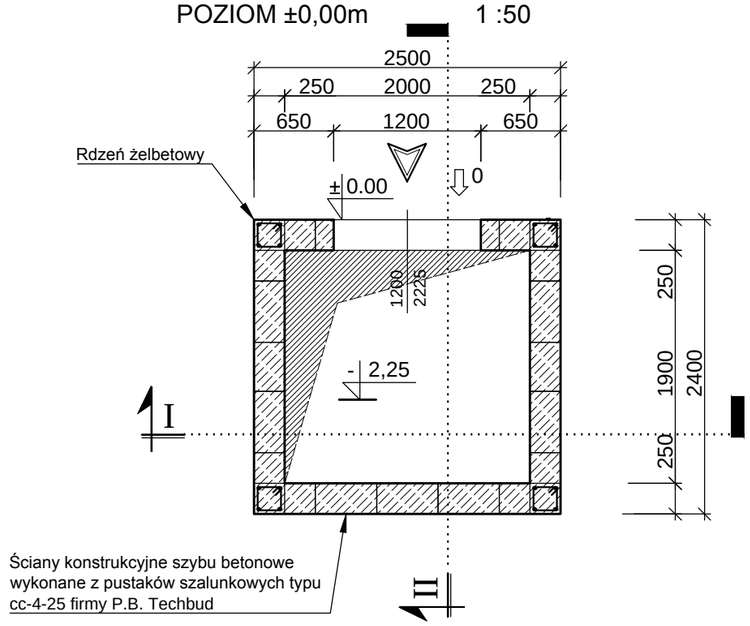

SCHEMAT ZBROJENIA
RDZENIA ŻELBETOWEGO Rd-1 1:25

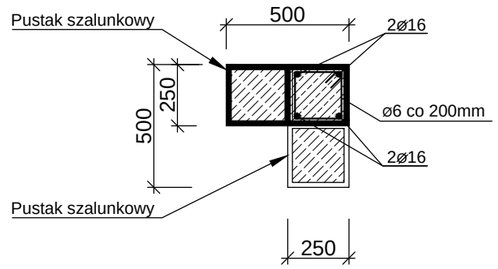

UWAGA!
- ŚCIANY KONSTRUKCYJNE SZYBU BETONOWE WYKONANE Z PUSTAKÓW SZALUNKOWYCH TYPU CC-4-25 FIRMY P.B. TECHBUD
- DYLATACJA SZYBU WINDOWEGO OD ISTN. OBIEKTU DWIEMA WARSTWAMI Z PAPY
- FUNDAMENTY WYKONAĆ NA WARSTWIE CHUDEGO BETONU MIN. 10cm.
- ŚCIANY FUNDAMENTOWE SZYBU WYLEWANE Z BETONU C20/25 (B25).
- NAROŻNIKI SZYBU WZMOCNIĆ RDZENIAMI ŻELBETOWYMI ZBROJONYMI 4Ø16 ORAZ STRZEMIONAMI Ø6 CO 200MM
- ZBROJENIE ŚCIAN SIATKAMI Ø10
- WSZYSTKIE POWIERZCHNIE BETONOWE STYKAJĄCE SIĘ Z GRUNTEM NALEŻY IZOLOWAĆ 2xDYSPERBIT LUB BOTAZIT.
- NIE DOPUSZCZA SIĘ POSADOWIENIA PROJ. FUNDAMENTÓW PONIŻEJ FUNDAMENTÓW ISTNIEJĄCEGO BUDYNKU
- WYKOPY CHRONIĆ PRZED ZALANIEM WODĄ
- PRZYJĘTA GŁĘBOKOŚĆ PRZEMARZANIA GRUNTU: -1.2m p.p.t.
- POSADOWIENIE NA NIENARUSZONYM GRUNCIE
- ŚCIANY TYCZYĆ GEODEZYJNIE.
- DNO WYKOPU PODLEGA ODBIOROWI I WPISOWI DO DZIENNIKA BUDOWY.
- WSZYSTKIE ROBOTY PROWADZIĆ POD NADZOREM OSOBY UPRAWNIONEJ ZGODNIE Z ZASADAMI SZTUKI BUDOWLANEJ.
- WYMIARY SPRAWDZIĆ NA BUDOWIE.
- UMIEJSCOWIENIE PRZEBIĆ INSTALACYJNYCH ODCZYTAĆ Z ODPOWIEDNICH RYSUNKÓW BRANŻOWYCH.
- NA NINIEJSZYM RYSUNKU PRZEDSTAWIONO JEDYNIE ELEMENTY KONSTRUKCYJNE.

SCHEMAT SZYBU W PRZYZIEMIU
POZIOM -1,05m 1 :50

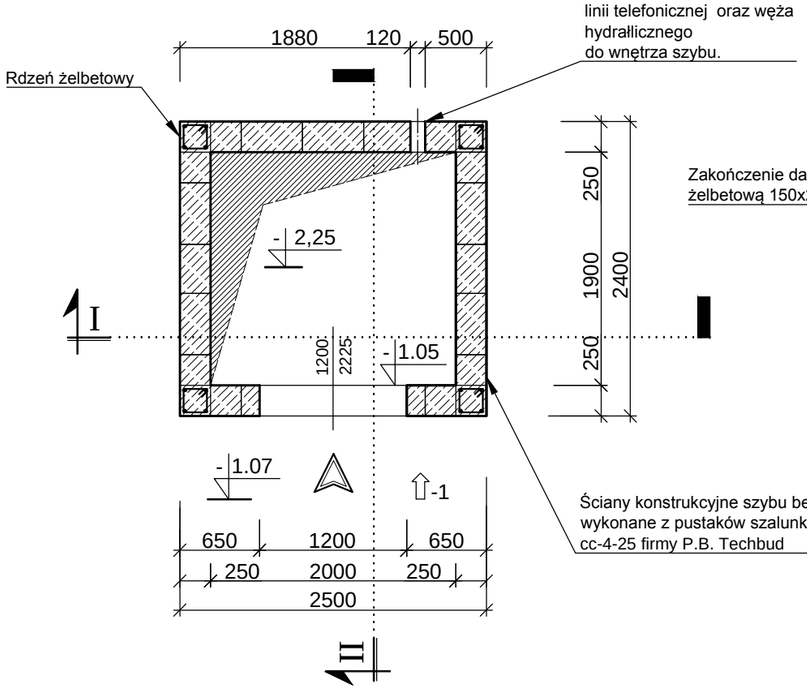

SCHEMAT SZYBU NA PIĘTRZE
POZIOM +3,36m 1 :50

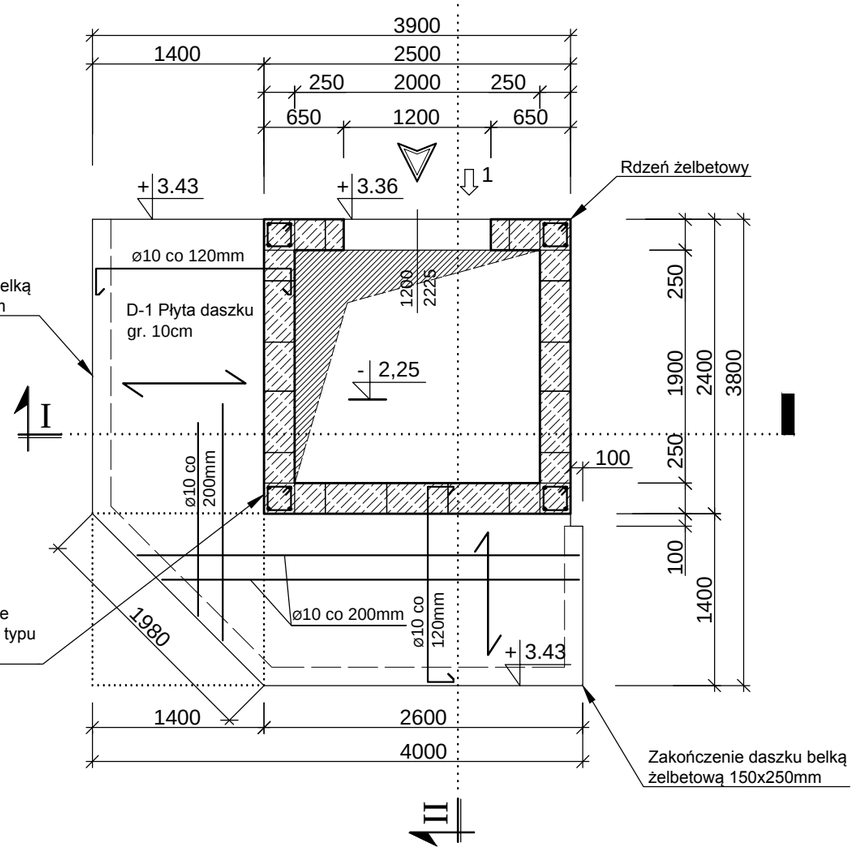

ø STAL KL A-II (18G2-b)
KL A-I (StOS-b)
BETON KL C20/25 (B25)

PROJEKTOWANIE, NADZORY, KOSZTORYSOWANIE
MGR INŻ. STANISŁAW KRÓLCZYK
MGR INŻ. ARCH. KRZYSZTOF KRÓLCZYK
www.archikkas.pl

Temat:	ROZBUDOWA OŚRODKA ZDROWIA O SZYB WINDOWY DLA OSÓB NIEPEŁNOSPRAWNYCH W KOBIERNICACH UL. ŻYWIECKA 10 NA DZIAŁCE NR 463/11
Inwestor:	URZĄD GMINY PORĄBKA UL. KRAKOWSKA 3, 43-353 PORĄBKA

SCHEMATY KONSTRUKCJI SZYBU

	imię i nazwisko	Nr uprawnień	Podpis
Projektował	mgr inż. Stanisław Królczyk	BPP 170/80 specj. konstr.-budowlana	
Z-d		Data	24/04/2015

Faza	Projekt Bud. Konstrukcji	Podziałka 1:50	Nr rysunku	K-13

NINIEJSZE OPRACOWANIE STANOWI DZIEŁO AUTORSKIE I PODLEGA OCHRONIE ZGODNIE Z USTAWĄ O PRAWIE AUTORSKIM I PRAWACH POKREWNYCH

SCHEMAT SZYBU NA PODDASZU
POZIOM +6,83m 1 :50

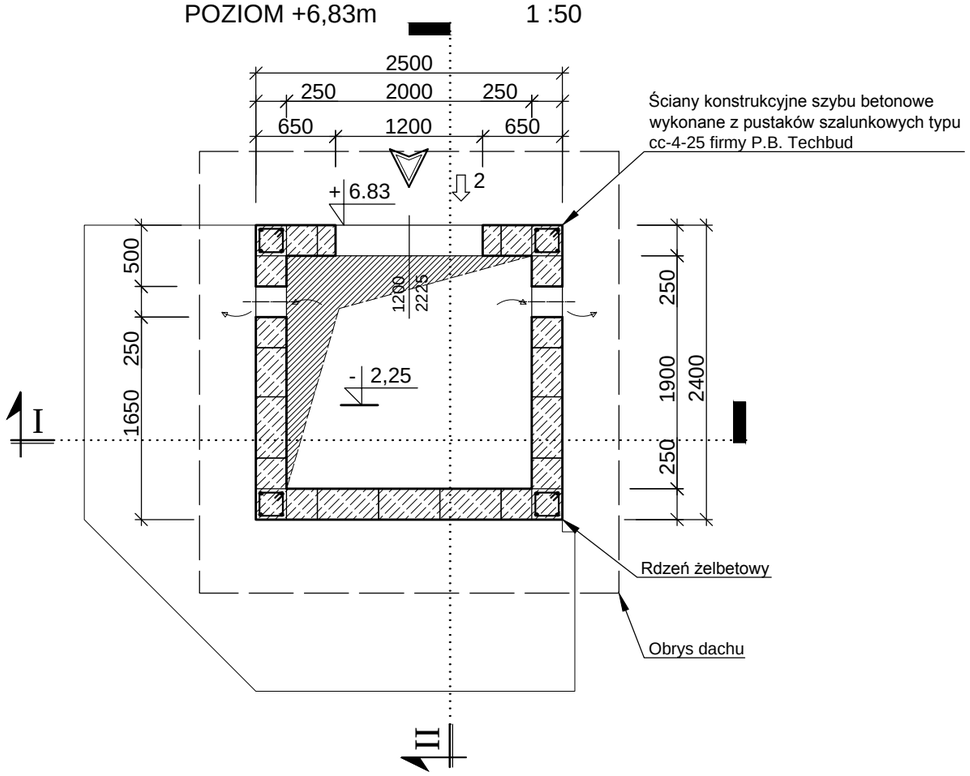

SCHEMAT NADSZYBIA ŻELBETOWEGO
POZIOM +6,83m 1 :50

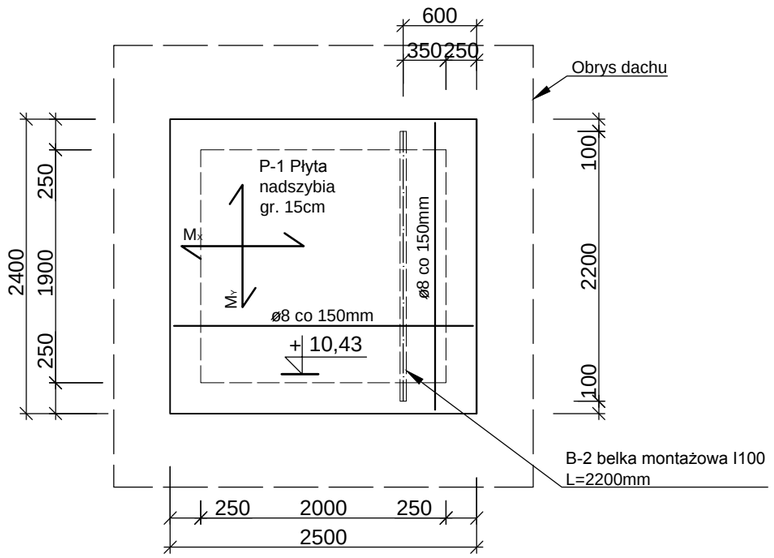

SCHEMAT ZBROJENIA WANNY BETONOWEJ Wb-1 1:25

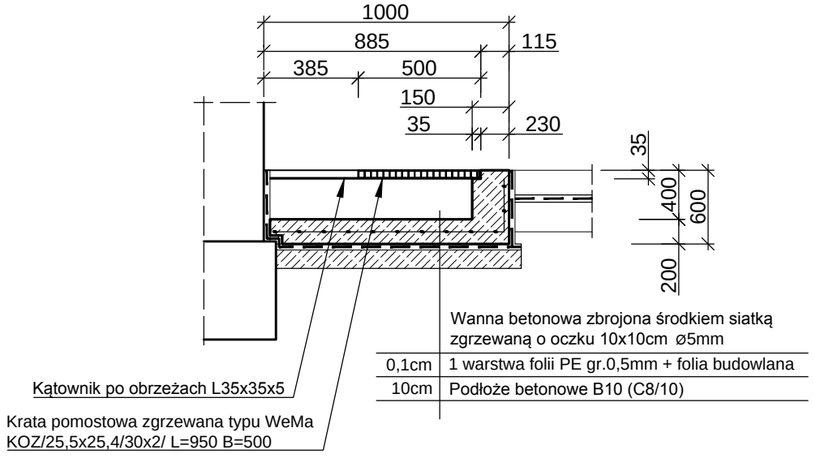

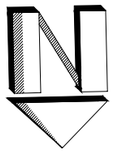

ø STAL KL A-II (18G2-b)
KL A-I (StOS-b)
BETON KL C20/25 (B25)

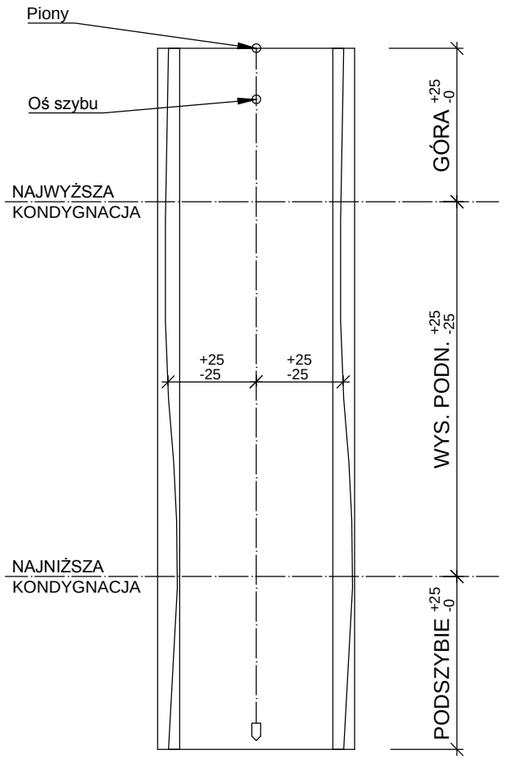

TOLERANCJA SZYBU

UWAGA!
- ŚCIANY KONSTRUKCYJNE SZYBU BETONOWE WYKONANE Z PUSTAKÓW SZALUNKOWYCH TYPU CC-4-25 FIRMY P.B. TECHBUD
- DYLATACJA SZYBU WINDOWEGO OD ISTN. OBIEKTU DWIEMA WARSTWAMI Z PAPY
- NAROŻNIKI SZYBU WZMOCNIĆ RDZENIAMI ŻELBETOWYMI ZBROJONYMI 4Ø16 ORAZ STRZEMIONAMI Ø6 CO 200MM
- WSZYSTKIE ROBOTY PROWADZIĆ POD NADZOREM OSOBY UPRAWNIONEJ ZGODNIE Z ZASADAMI SZTUKI BUDOWLANEJ.
- WYMIARY SPRAWDZIĆ NA BUDOWIE.
- UMIEJSCOWIENIE PRZEBIĆ INSTALACYJNYCH ODCZYTAĆ Z ODPOWIEDNICH RYSUNKÓW BRANŻOWYCH.
- NA NINIEJSZYM RYSUNKU PRZEDSTAWIONO JEDYNIE ELEMENTY KONSTRUKCYJNE.

PROJEKTOWANIE, NADZORY, KOSZTORYSOWANIE
MGR INŻ. STANISŁAW KRÓLCZYK
MGR INŻ. ARCH. KRZYSZTOF KRÓLCZYK
www.archikkas.pl

Temat: ROZBUDOWA OŚRODKA ZDROWIA O SZYB WINDOWY DLA OSÓB NIEPEŁNOSPRAWNYCH W KOBIERNICACH UL. ŻYWIECKA 10 NA DZIAŁCE NR 463/11

Inwestor: URZĄD GMINY PORĄBKA UL. KRAKOWSKA 3, 43-353 PORĄBKA

SCHEMATY KONSTRUKCJI SZYBU

	imię i nazwisko	Nr uprawnień	Podpis
Projektował	mgr inż. Stanisław Królczyk	BPP 170/80 specj. konstr.-budowlana	
Z-d		Data	24/04/2015

Faza	Projekt Bud. Konstrukcji	Podziałka 1:50	Nr rysunku	K-14

NINIEJSZE OPRACOWANIE STANOWI DZIEŁO AUTORSKIE I PODLEGA OCHRONIE ZGODNIE Z USTAWĄ O PRAWIE AUTORSKIM I PRAWACH POKREWNYCH

RZUT WIĘŹBY DACHOWEJ
GIBLA 1 :50

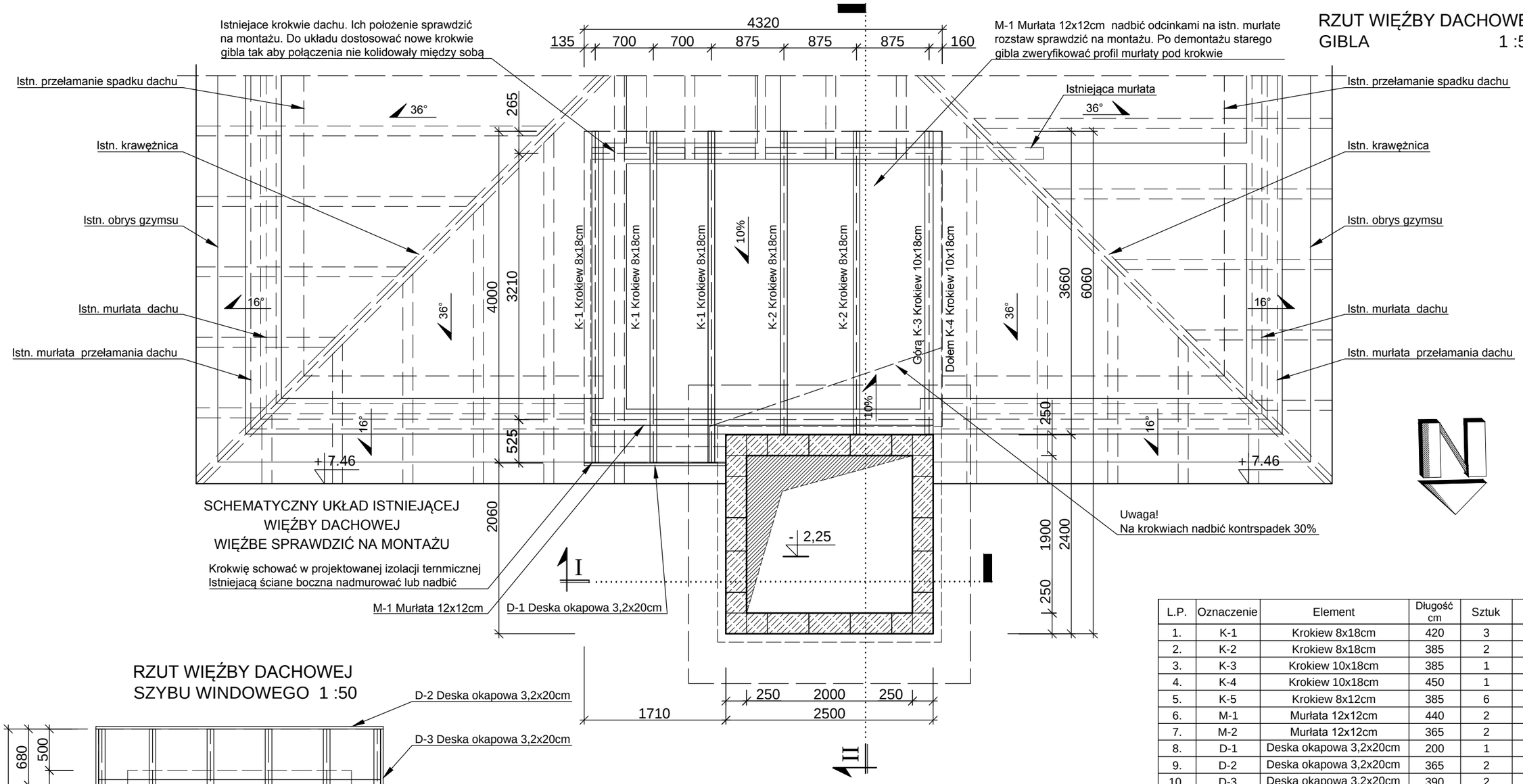

SCHEMATYCZNY UKŁAD ISTNIEJĄCEJ
WIĘŹBY DACHOWEJ
WIĘŹBE SPRAWDZIĆ NA MONTAŻU

L.P.	Oznaczenie	Element	Długość cm	Sztuk	m³
1.	K-1	Krokiew 8x18cm	420	3	0,18
2.	K-2	Krokiew 8x18cm	385	2	0,11
3.	K-3	Krokiew 10x18cm	385	1	0,07
4.	K-4	Krokiew 10x18cm	450	1	0,08
5.	K-5	Krokiew 8x12cm	385	6	0,22
6.	M-1	Murłata 12x12cm	440	2	0,13
7.	M-2	Murłata 12x12cm	365	2	0,11
8.	D-1	Deska okapowa 3,2x20cm	200	1	0,01
9.	D-2	Deska okapowa 3,2x20cm	365	2	0,05
10.	D-3	Deska okapowa 3,2x20cm	390	2	0,06
11	-----	Kontrspadek 8x18cm	350	----	0,05
				RAZEM:	1,07

DREWNO ŚWIERKOWE C27

RZUT WIĘŹBY DACHOWEJ
SZYBU WINDOWEGO 1 :50

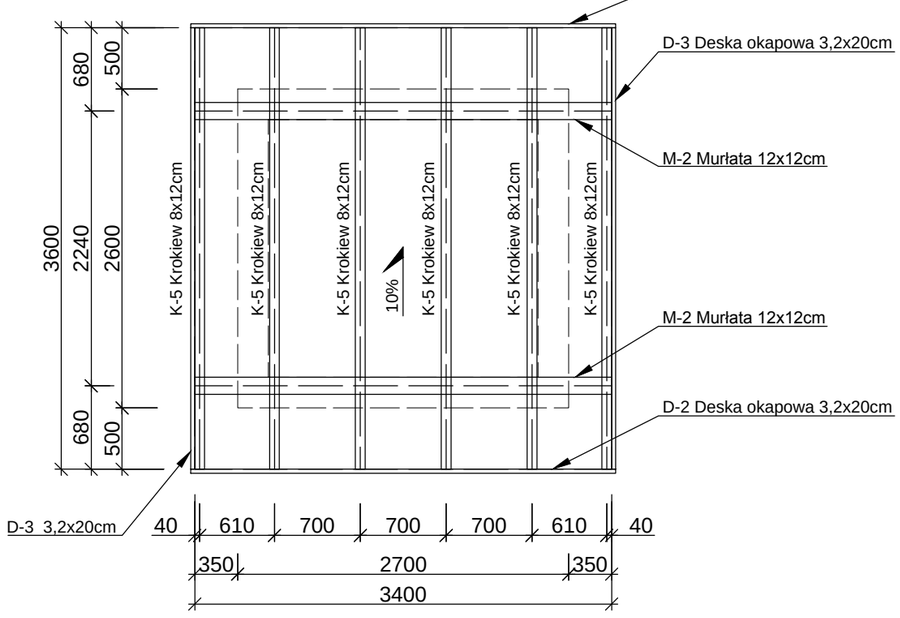

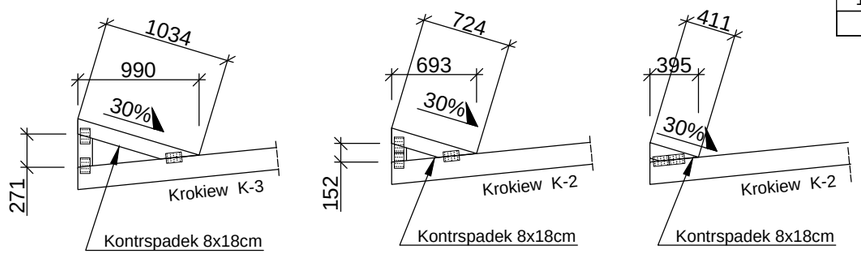

UWAGA!
- MURŁATY KOTWIĆ DO WIEŃCA CO 1,2M PRĘTEMI GWINTOWANYMI ŚREDNICY 12MM, POD MURŁATY DAĆ IZOLACJE Z PAPY
- WYMIARY SPRAWDZIĆ NA BUDOWIE
- UMIEJSCOWIENIE PRZEBIĆ INSTALACYJNYCH ODCZYTAĆ Z ODPOWIEDNICH RYSUNKÓW BRANŻOWYCH
- NA NINIEJSZYM RYSUNKU PRZEDSTAWIONOJEDYNIE ELEMENTY KONSTRUKCYJNE

PROJEKTOWANIE, NADZORY, KOSZTORYSOWANIE
MGR INŻ. STANISŁAW KRÓLCZYK
MGR INŻ. ARCH. KRZYSZTOF KRÓLCZYK
www.archikkas.pl

Temat: ROZBUDOWA OŚRODKA ZDROWIA O SZYB WINDOWY DLA OSÓB NIEPEŁNOSPRAWNYCH W KOBIERNICACH UL. ŻYWIECKA 10 NA DZIAŁCE NR 463/11

Inwestor: URZĄD GMINY PORĄBKA UL. KRAKOWSKA 3, 43-353 PORĄBKA

RZUTY WIĘŹBY DACHOWEJ

	imię i nazwisko	Nr uprawnień	Podpis
Projektował	mgr inż. Stanisław Królczyk	BPP 170/80 spec. konstr.-budowlana	
Z-d		Data	24/04/2015
Faza: Projekt Bud. Konstrukcji	Podziałka 1:50	Nr rysunku	K-15

NINIEJSZE OPRACOWANIE STANOWI DZIEŁO AUTORSKIE I PODLEGA OCHRONIE ZGODNIE Z USTAWĄ O PRAWIE AUTORSKIM I PRAWACH POKREWNYCH

PRZEKRÓJ POPRZECZNY SZYBU 'I' 1:50

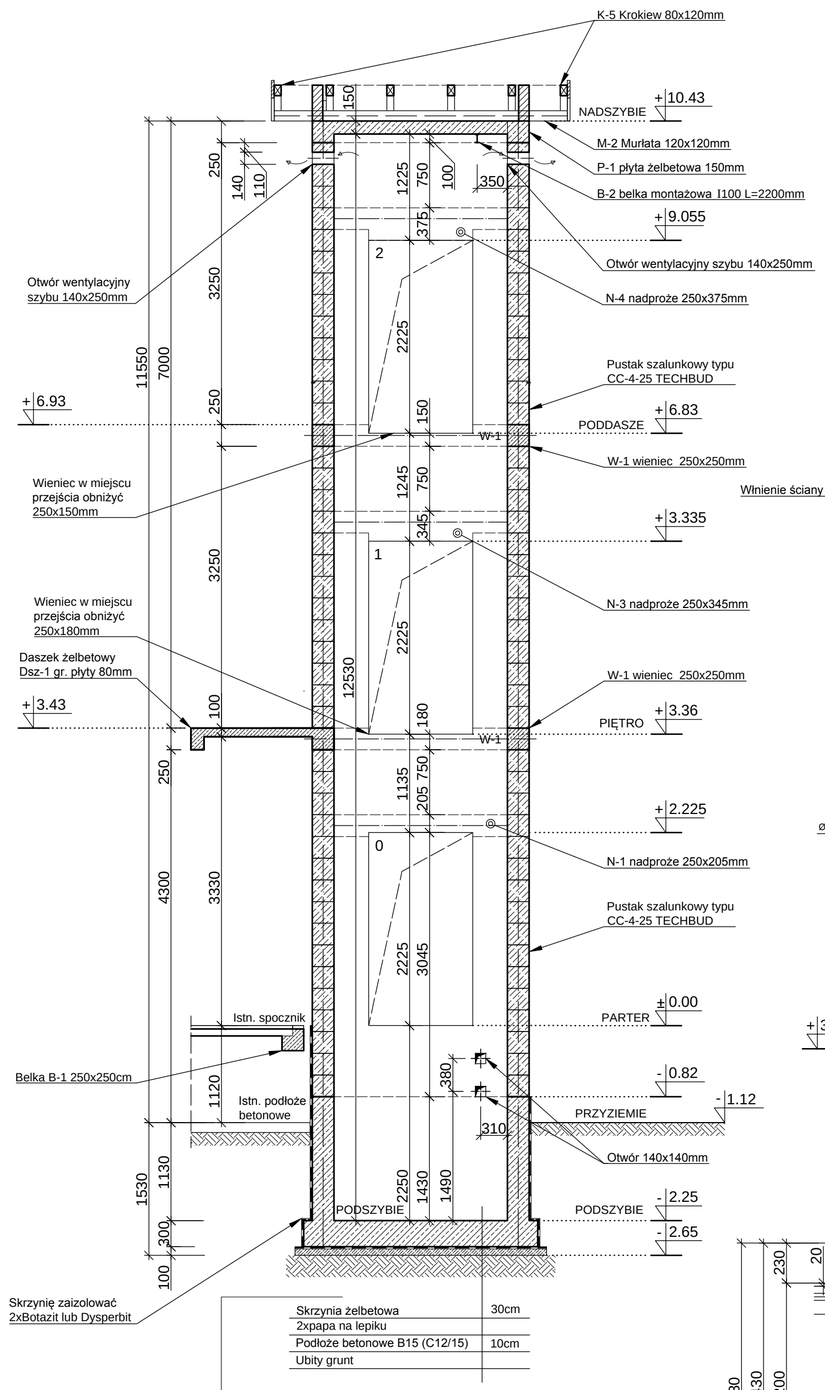

Skrzynia żelbetowa	30cm
2xpapa na lepiku	
Podłoże betonowe B15 (C12/15)	10cm
Ubity grunt	

SCHEMAT ZBROJENIA NADPROŻA N-1 1:25

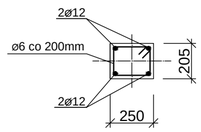

SCHEMAT ZBROJENIA NADPROŻA N-2 1:25

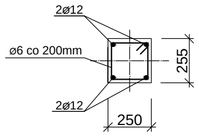

SCHEMAT ZBROJENIA NADPROŻA N-3 1:25

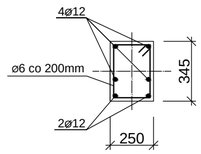

SCHEMAT ZBROJENIA NADPROŻA N-4 1:25

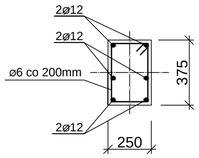

SCHEMAT ZBROJENIA NADPROŻA N-5 1:25

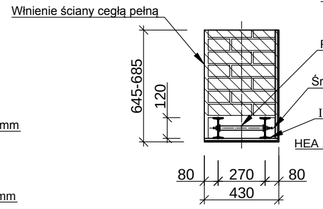

SCHEMAT ZBROJENIA NADPROŻA N-6 1:25

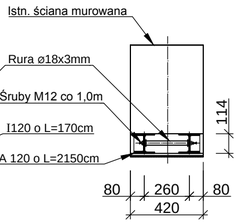

SCHEMAT ZBROJENIA NADPROŻA N-7 1:25

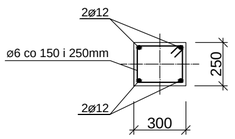

SCHEMAT ZBROJENIA BELKI B-1 1:25

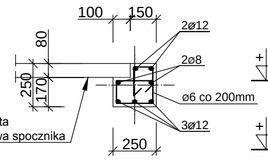

SCHEMAT ZBROJENIA DASZKU Dsz-1 1:25

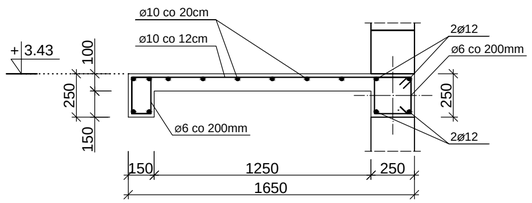

SCHEMAT ZBROJENIA SKRZYNI PODSZYBIA S-1 1:25

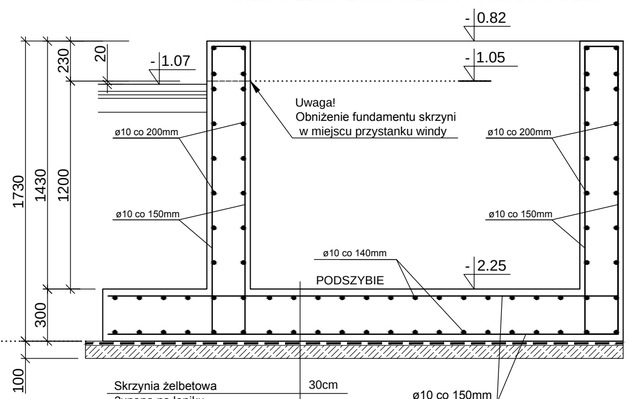

Skrzynia żelbetowa	30cm
2xpapa na lepiku	
Podłoże betonowe B15 (C12/15)	10cm
Ubity grunt	

SCHEMAT ZBROJENIA PŁYTY NADSZYBIA P-1 1:25

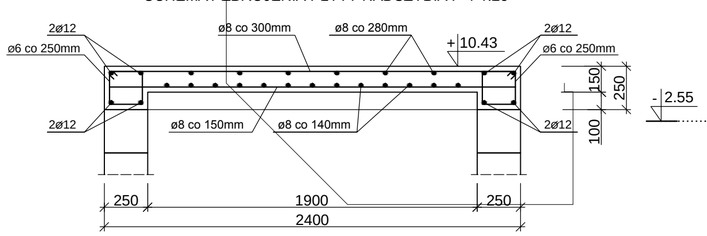

PRZEKRÓJ POPRZECZNY SZYBU 'II' 1:50

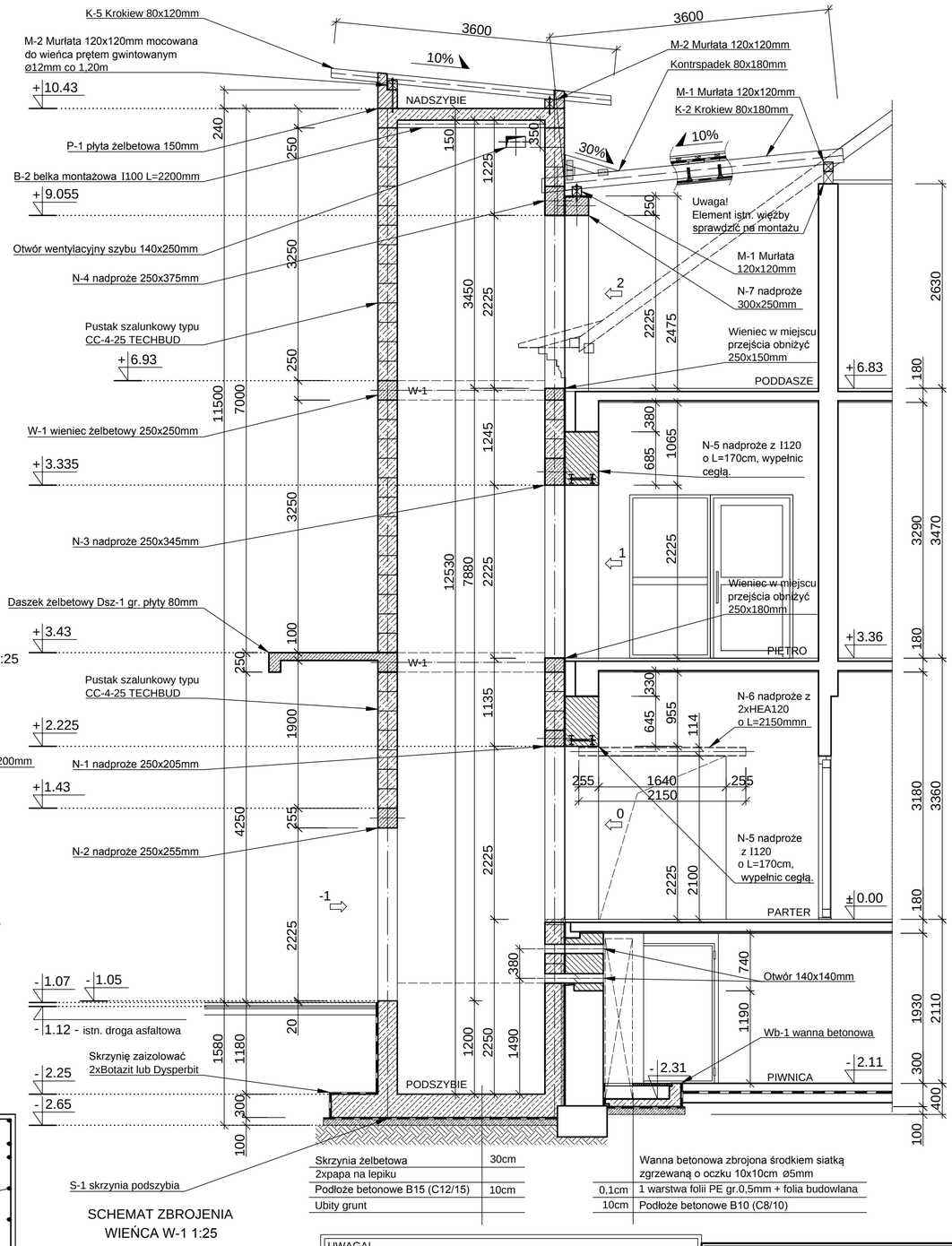

Skrzynia żelbetowa	30cm
2xpapa na lepiku	
Podłoże betonowe B15 (C12/15)	10cm
Ubity grunt	

	Wanna betonowa zbrojona środkiem siatką zgrzewaną o oczku 10x10cm ø5mm
0,1cm	1 warstwa folii PE gr.0,5mm + folia budowlana
10cm	Podłoże betonowe B10 (C8/10)

SCHEMAT ZBROJENIA WIEŃCA W-1 1:25

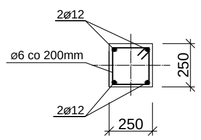

ø STAL KL A-II (18G2-b)
KL A-I (StOS-b)
OTULINA ZBROJENIA MIN. 2CM
BETON KL C20/25 (B25)
DREWNO ŚWIERKOWE C27

UWAGA!
- ŚCIANY KONSTRUKCYJNE SZYBU BETONOWE WYKONANE Z PUSTAKÓW SZALUNKOWYCH TYPU CC-4-25 FIRMY P.B. TECHBUD
- ŚCIANY KONSTRUKCYJNE NAŚWIETLA MUROWANE: BLOCZKI Z BETONU KOMÓRKOWEGO ODMIANY 550 O GR. 30CM
- POD BELKAMI NADPROŻOWYMI WYDAĆ PODUSZKI BETONOWE GR. 15CM
- WSZYSTKIE ROBOTY PROWADZIĆ POD NADZOREM OSOBY UPRAWNIONEJ ZGODNIE Z ZASADAMI SZTUKI BUDOWLANEJ.
- WYMIARY SPRAWDZIĆ NA BUDOWIE.
- RYSUNKI ROZPATRYWAĆ RAZEM Z PROJEKTAMI BRANŻOWYMI I OPISEM TECHNICZNYM
- UMIEJSCOWIENIE PRZEBIĆ INSTALACYJNYCH ODCZYTAĆ Z ODPOWIEDNICH RYSUNKÓW BRANŻOWYCH.
- POD MASZYNOWNIE SKUĆ POSADZKĘ I WYKONAĆ WANNĘ BETONOWĄ DLA UMOŻLIWIENIA USTAWIENIA MASZYNOWNI PREFABRYKOWANEJ TYPU 'D' O WYMIARACH S=78,G=35, H=206 OBNIŻENIE ZABEZPIECZYĆ KRATĄ ZGRZEWANĄ TYPU WEMA

PROJEKTOWANIE, NADZORY, KOSZTORYSOWANIE
MGR INŻ. STANISŁAW KRÓLCZYK
MGR INŻ. ARCH. KRZYSZTOF KRÓLCZYK
www.archikkas.pl

Temat: ROZBUDOWA OŚRODKA ZDROWIA O SZYB WINDOWY DLA OSÓB NIEPEŁNOSPRAWNYCH W KOBIERNICACH UL. ŻYWIECKA 10 NA DZIAŁCE NR 463/11

Inwestor: URZĄD GMINY PORĄBKA UL. KRAKOWSKA 3, 43-353 PORĄBKA

PRZEKRÓJ 'I', 'II', SCHEMATY ZBROJENIOWE

	imię i nazwisko	Nr uprawnień	Podpis
Projektował	mgr inż. Stanisław Królczyk	BFP 170/80 spec. konstr.-budowlana	

Z-d

Data 24/04/2015

Faza	Proj. Bud. Konstrukcji	Podziałka 1:50	Nr rysunku K-16

NINIEJSZE OPRACOWANIE STANOWI DZIEŁO AUTORSKIE I PODLEGA OCHRONIE ZGODNIE Z USTAWĄ O PRAWACH AUTORSKICH I PRAWACH POKREWNYCH Z DNIA 04.02.1994 O PRAWIE AUTORSKIM I PRAWACH POKREWNYCH

RZUT PRZYZIEMIA - INWENTARYZACJA 1:100

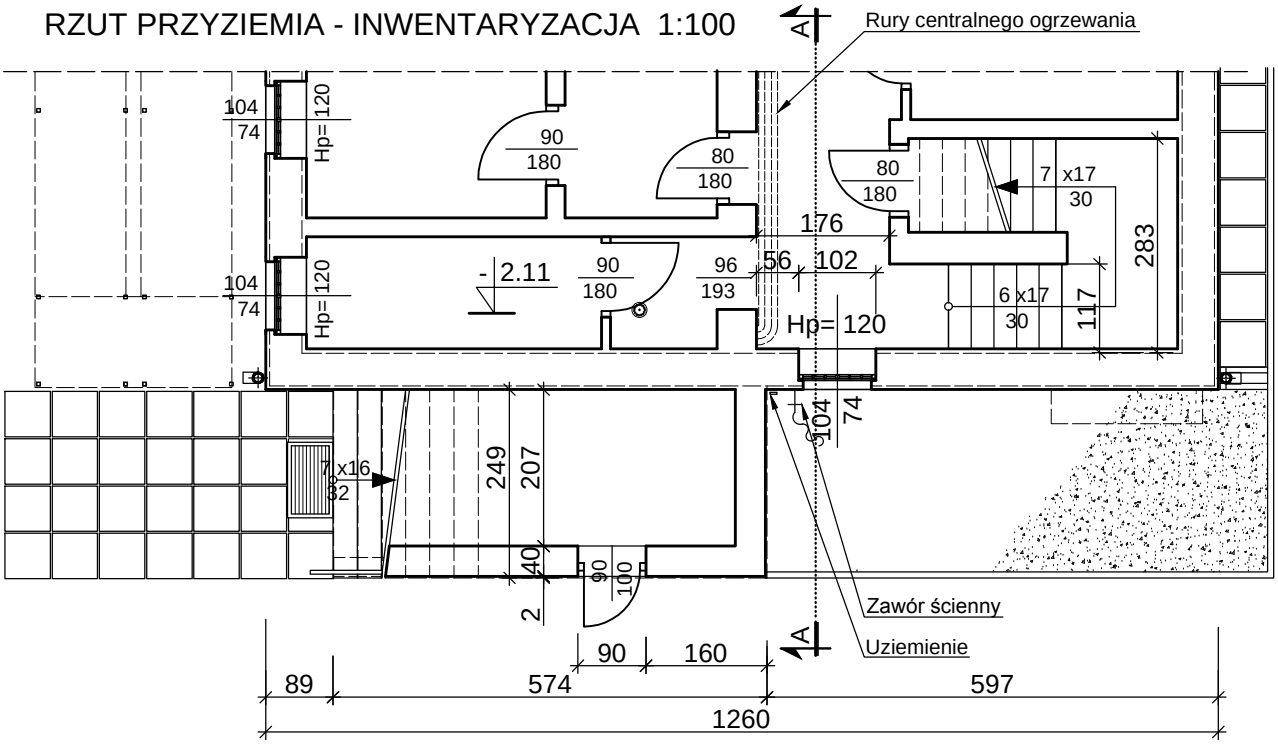

RZUT PARTERU - INWENTARYZACJA 1:100

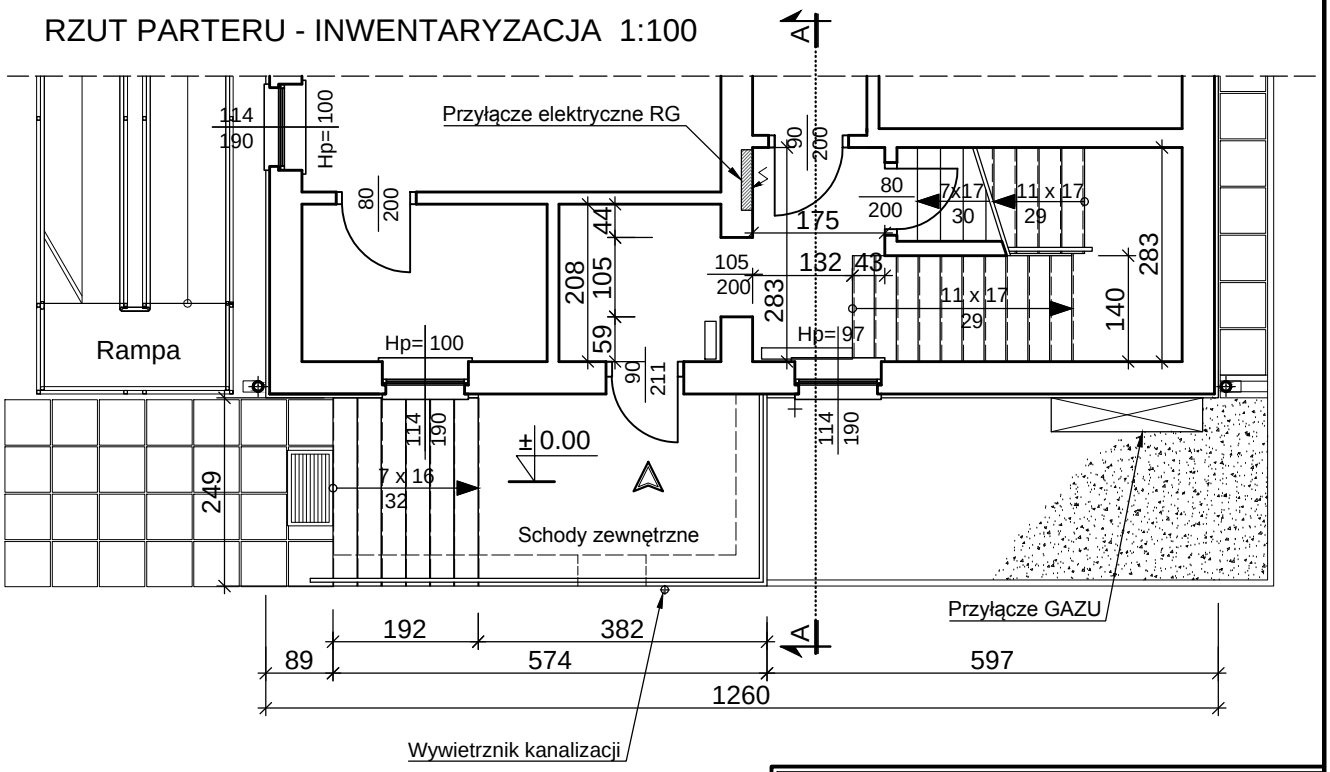

PROJEKTOWANIE, NADZORY, KOSZTORYSOWANIE MGR INŻ. STANISŁAW KRÓLCZYK MGR INŻ. ARCH. KRZYSZTOF KRÓLCZYK www.archikkas.pl			
Temat:	ROZBUDOWA OŚRODKA ZDROWIA O SZYB WINDOWY DLA OSÓB NIEPEŁNOSPRAWNYCH W KOBIERNICACH UL. ŻYWIECKA 10 NA DZIAŁCE NR 463/11		
Inwestor:	URZĄD GMINY PORĄBKA UL. KRAKOWSKA 3, 43-353 PORĄBKA		
RZUT PRZYZIEMIA, PARTERU-INWENTARYZACJA			
	imię i nazwisko	Nr uprawnień	Podpis
Projektował	mgr inż. Stanisław Królczyk	BPP 170/80 specj. konstr.-budowlana	
Z-d		Data	24/04/2015
Faza: Inwentaryzacja	Podziałka 1:100	Nr rysunku	I-17

NINIEJSZE OPRACOWANIE STANOWI DZIEŁO AUTORSKIE I PODLEGA OCHRONIE ZGODNIE Z USTAWĄ 83 Z DNIA 04.02.1994 O PRAWIE AUTORSKIM I PRAWACH POKREWNYCH

RZUT PIĘTRA - INWENTARYZACJA 1:100

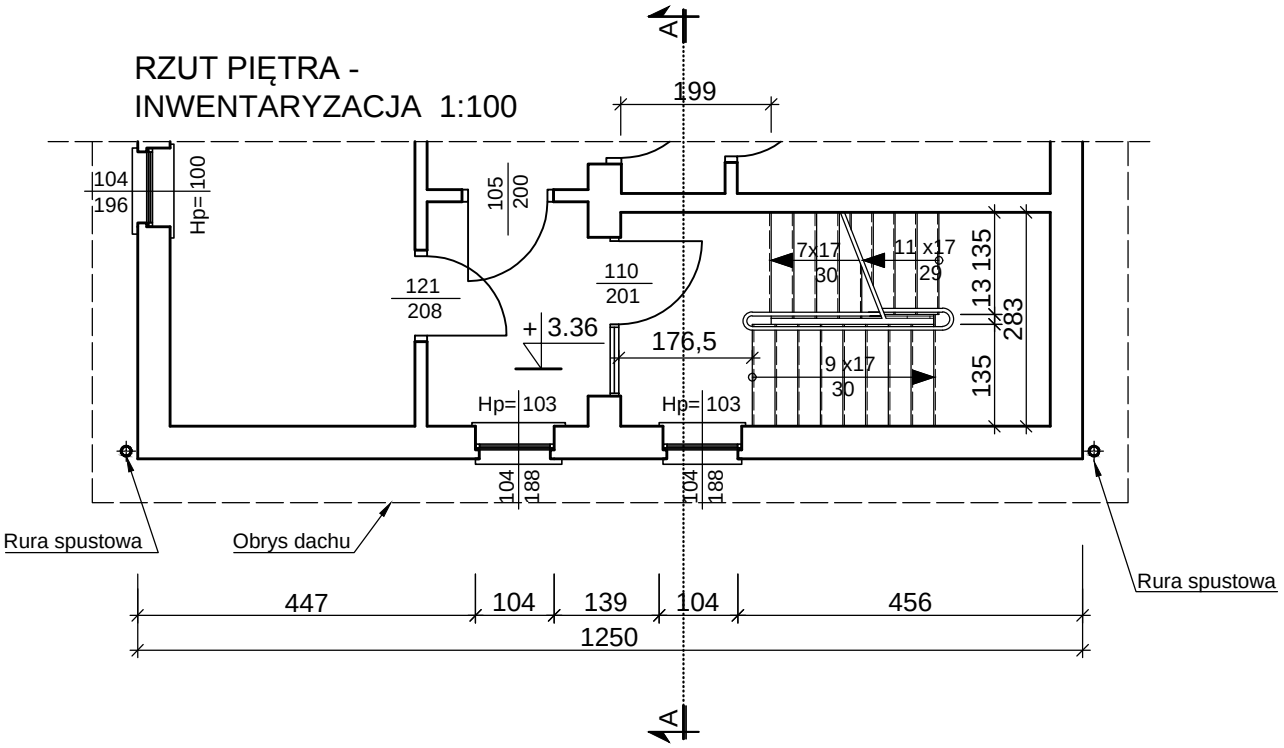

RZUT PODDASZA - INWENTARYZACJA 1:100

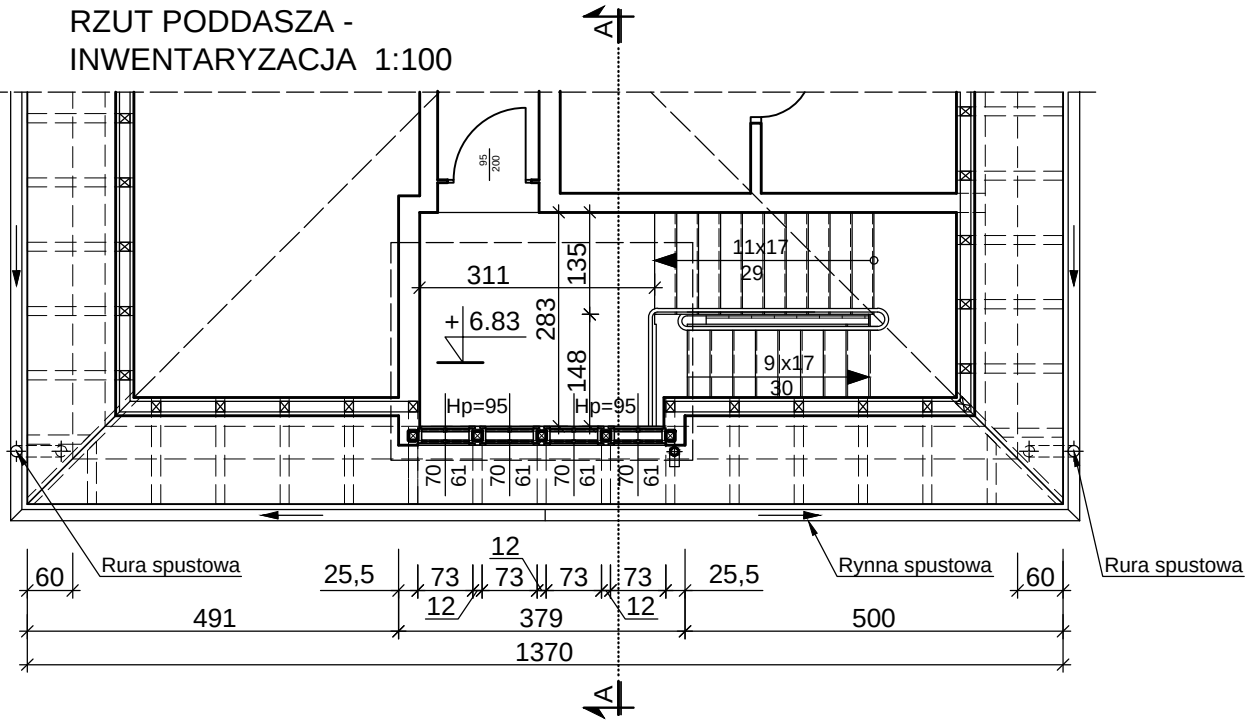

PROJEKTOWANIE, NADZORY, KOSZTORYSOWANIE
MGR INŻ. STANISŁAW KRÓLCZYK
MGR INŻ. ARCH. KRZYSZTOF KRÓLCZYK
www.archikkas.pl

Temat:	ROZBUDOWA OŚRODKA ZDROWIA O SZYB WINDOWY DLA OSÓB NIEPEŁNOSPRAWNYCH W KOBIERNICACH UL. ŻYWIECKA 10 NA DZIAŁCE NR 463/11
Inwestor:	URZĄD GMINY PORĄBKA UL. KRAKOWSKA 3, 43-353 PORĄBKA

RZUT PIĘTRA, PODDASZA-INWENTARYZACJA

	imię i nazwisko	Nr uprawnień	Podpis
Projektował	mgr inż. Stanisław Królczyk	BPP 170/80 specj. konstr.-budowlana	
Z-d		Data	24/04/2015
Faza: Inwentaryzacja	Podziałka 1:100	Nr rysunku	I-18

NINIEJSZE OPRACOWANIE STANOWI DZIEŁO AUTORSKIE I PODLEGA OCHRONIE ZGODNIE Z USTAWĄ 83 Z DNIA 04.02.1994 O PRAWIE AUTORSKIM I PRAWACH POKREWNYCH

RZUT DACHU -
INWENTARYZACJA 1:100

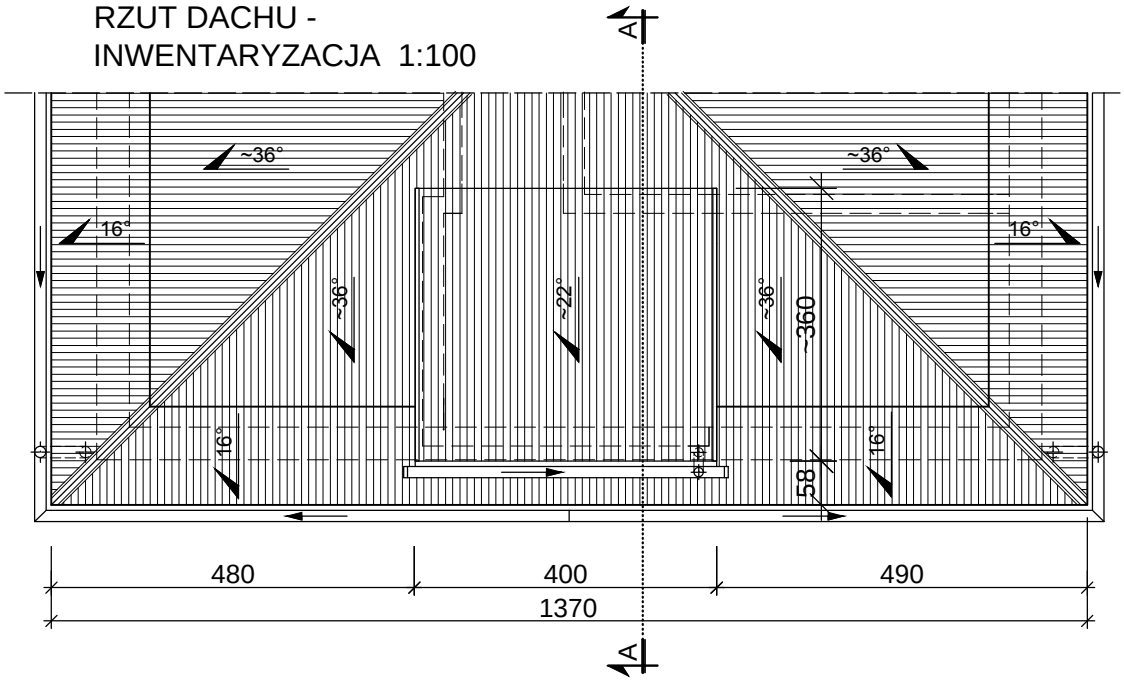

PRZEKRÓJ A-A -
INWENTARYZACJA 1:100

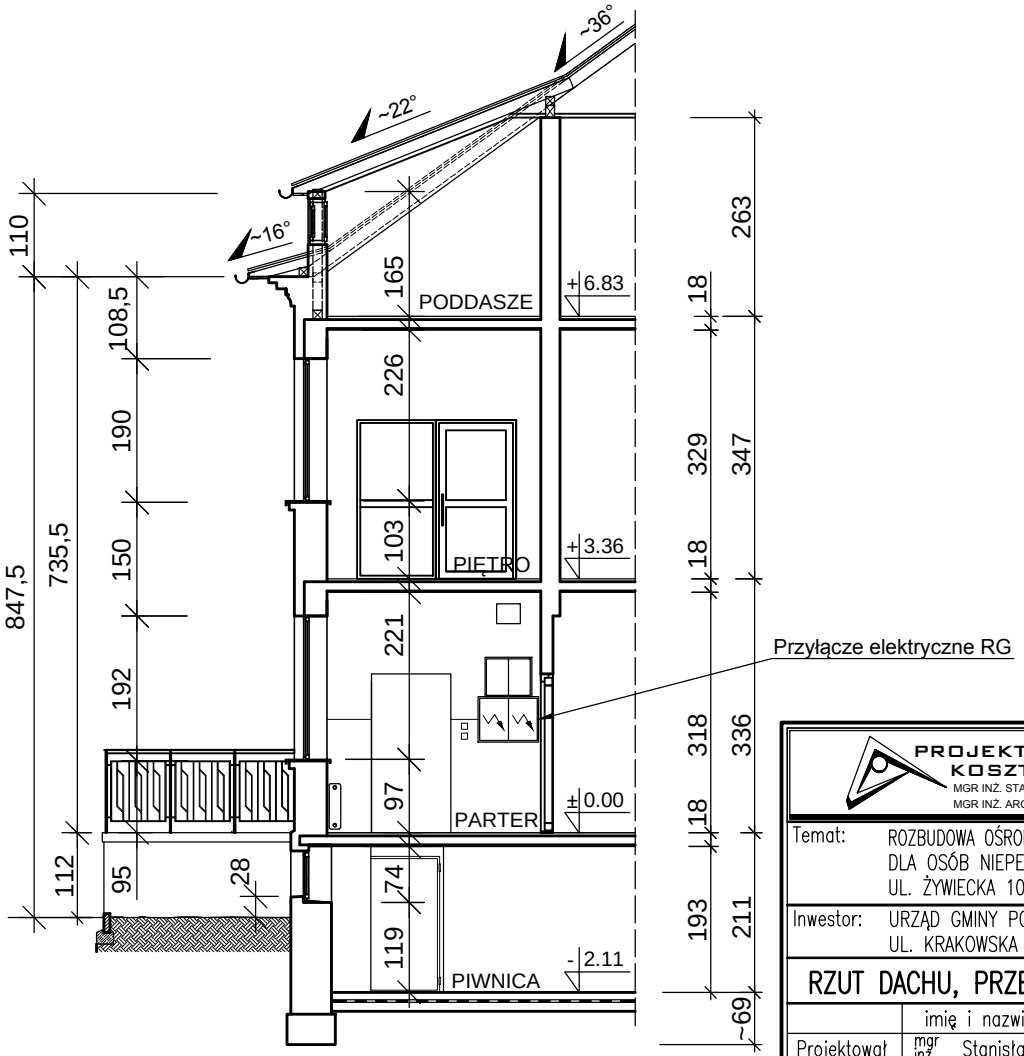

PROJEKTOWANIE, NADZORY, KOSZTORYSOWANIE
MGR INŻ. STANISŁAW KRÓLCZYK
MGR INŻ. ARCH. KRZYSZTOF KRÓLCZYK
www.archikkas.pl

Temat:	ROZBUDOWA OŚRODKA ZDROWIA O SZYB WINDOWY DLA OSÓB NIEPEŁNOSPRAWNYCH W KOBIERNICACH UL. ŻYWIECKA 10 NA DZIAŁCE NR 463/11
Inwestor:	URZĄD GMINY PORĄBKA UL. KRAKOWSKA 3, 43-353 PORĄBKA

RZUT DACHU, PRZEKRÓJ A-A-INWENTARYZA.

	imię i nazwisko	Nr uprawnień	Podpis
Projektował	mgr inż. Stanisław Królczyk	BPP 170/80 specj. konstr.-budowlana	
Z-d		Data	24/04/2015
Faza: Inwentaryzacja	Podziałka 1:100	Nr rysunku	I-19

NINIEJSZE OPRACOWANIE STANOWI DZIEŁO AUTORSKIE I PODLEGA OCHRONIE ZGODNIE Z USTAWĄ 83 Z DNIA 04.02.1994 O PRAWIE AUTORSKIM I PRAWACH POKREWNYCH

ELEWACJA PÓŁNOCNA - INWENTARYZACJA 1:100

PROJEKTOWANIE, NADZORY, KOSZTORYSOWANIE
MGR INŻ. STANISŁAW KRÓLCZYK
MGR INŻ. ARCH. KRZYSZTOF KRÓLCZYK
www.archikkas.pl

Temat: ROZBUDOWA OŚRODKA ZDROWIA O SZYB WINDOWY DLA OSÓB NIEPEŁNOSPRAWNYCH W KOBIERNICACH UL. ŻYWIECKA 10 NA DZIAŁCE NR 463/11

Inwestor: URZĄD GMINY PORĄBKA UL. KRAKOWSKA 3, 43-353 PORĄBKA

ELEWACJA PÓŁNOCNA–INWENTARYZACJA

	imię i nazwisko	Nr uprawnień	Podpis
Projektował	mgr inż. Stanisław Królczyk	BPP 170/80 specj. konstr.-budowlana	
Z-d		Data	24/04/2015

Faza	Inwentaryzacja	Podziałka 1:100	Nr rysunku	I–20

NINIEJSZE OPRACOWANIE STANOWI DZIEŁO AUTORSKIE I PODLEGA OCHRONIE ZGODNIE Z USTAWĄ B3 Z DNIA 04.02.1994 O PRAWIE AUTORSKIM I PRAWCH POKREWNYCH

ELEWACJA ZACHODNIA -
INWENTARYZACJA 1:100

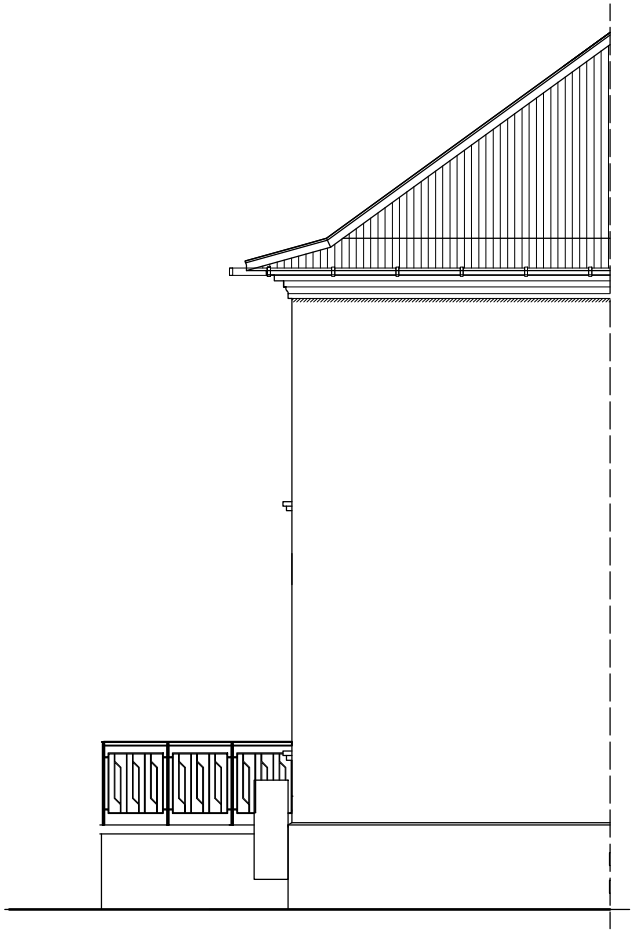

ELEWACJA WSCHODNIA -
INWENTARYZACJA 1:100

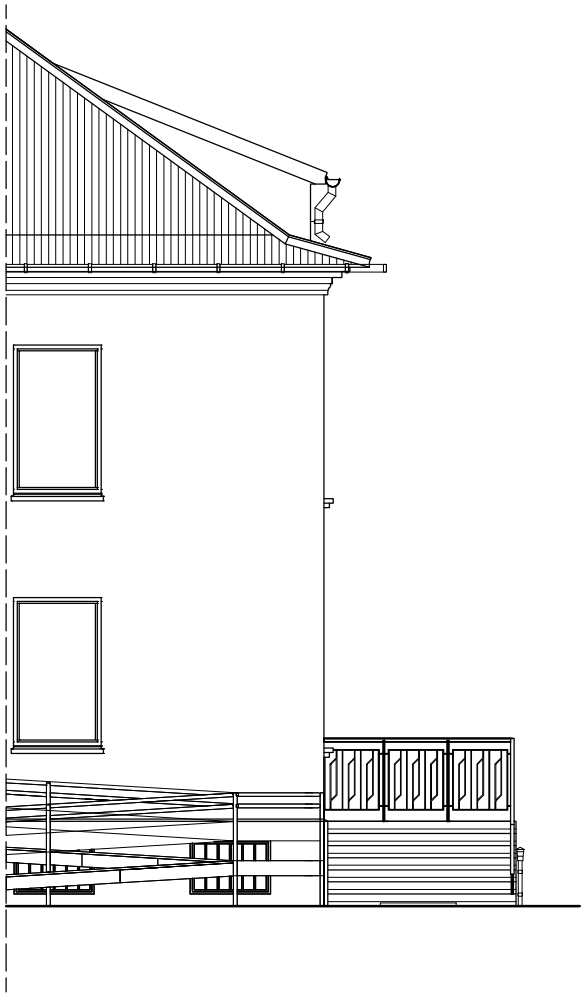

PROJEKTOWANIE, NADZORY, KOSZTORYSOWANIE
MGR INŻ. STANISŁAW KRÓLCZYK
MGR INŻ. ARCH. KRZYSZTOF KRÓLCZYK
www.archikkas.pl

Temat: ROZBUDOWA OŚRODKA ZDROWIA O SZYB WINDOWY DLA OSÓB NIEPEŁNOSPRAWNYCH W KOBIERNICACH UL. ŻYWIECKA 10 NA DZIAŁCE NR 463/11

Inwestor: URZĄD GMINY PORĄBKA UL. KRAKOWSKA 3, 43-353 PORĄBKA

ELEWACJA ZACHODNIA, WSCHODNIA –INWENTA.

	imię i nazwisko	Nr uprawnień	Podpis
Projektował	mgr inż. Stanisław Królczyk	BPP 170/80 specj. konstr.-budowlana	
Z-d		Data	24/04/2015

Faza	Inwentaryzacja	Podziałka 1:100	Nr rysunku	I–21

NINIEJSZE OPRACOWANIE STANOWI DZIEŁO AUTORSKIE I PODLEGA OCHRONIE ZGODNIE Z USTAWĄ 83 Z DNIA 04.02.1994 O PRAWIE AUTORSKIM I PRAWACH POKREWNYCH

Czesław Podstawny
INSTALACJE ELEKTRYCZNE
USŁUGI PROJEKTOWE
43-300 Bielsko-Biała ul. Goleszowska 10/17

PROJEKT BUDOWLANY

CZĘŚĆ ELEKTRYCZNA

Temat: **ROZBUDOWA OŚRODKA ZDROWIA O SZYB WINDOWY DLA OSÓB NIEPEŁNOSPRAWNYCH W KOBIERNICACH UL. ŻYWIECKA 10, NA DZIAŁCE NR 463/11**

Obiekt: **OŚRODEK ZDROWIA W KOBIERNICACH**
43-356 KOBIERNICE
UL. ŻYWIECKA NR 10
OBRĘB: 3 KOBIERNICE, DZ. NR 463/11

Inwestor: **URZĄD GMINY PORĄBKA**
UL. KRAKOWSKA 3
43-353 PORĄBKA

Projektant: mgr inż. Czesław Podstawny
upr. projekt. i budowl. nr 237/94 B-B
wyd. 29.12.1994 r. Urz. Woj. B-B
ul. Goleszowska 10/17; 43-300 Bielsko-Biała

Kod CPV: 4545310000-3
Roboty budowlane w zakresie
instalacji elektrycznych.

Data opracowania:		
24.04.2015 r.	strony: 93 do 101	strona 93

Zawartość opracowania – część elektryczna.

	Strona tytułowa.	str. 93
1.	Opis techniczny.	str. 94 – 95
2.	Uwagi.	str. 96
3.	Zestawienie podstawowych materiałów.	str. 97
4.	Wykaz rysunków:	
	rys nr E-01 Instalacje elektryczne– rzut przyziemia	str. 98
	rys nr E-02 Instalacje elektryczne– rzut parteru	str. 99
	rys nr E-03 Instalacje elektryczne– schemat ideowy	str. 100
	rys nr E-04 Instalacja odgromowa – rzut dachu	str. 101

1. Opis techniczny.

1.1. Przedmiot opracowania.

Przedmiotem opracowania jest część elektryczna projektu budowlanego rozbudowy Ośrodka Zdrowia o szyb windowy dla osób niepełnosprawnych w Kobiernicach ul. Żywiecka 10, na działce nr 463/11.

1.2. Podstawa opracowania.

- Zlecenie i umowa z Inwestorem.
- Polskie Normy PN-E i EN,
- Normy branżowe,
- Projekt architektoniczno budowlany,
- Dane zebrane przez projektanta w terenie,
- Wytyczne dostawcy urządzeń.

1.3. Charakterystyka inwestycji.

Charakterystyka przedsięwzięcia – oddziaływanie na środowisko
Rozbudowa Ośrodka Zdrowia o szyb windowy dla osób niepełnosprawnych w Kobiernicach ul. Żywiecka 10, na działce nr 463/11.

Zakres inwestycji w części elektrycznej:

- Zasilanie elektryczne windy N= 12 kW 400V, 50Hz.
- Instalacja oświetlenia zewnętrznego rejonu wejścia do windy i budynku.
- Instalacja oświetlenie awaryjne go rejonu wejścia do windy i budynku.
- Dostosowanie układu rozdzielni obiektowych do zakresu projektu.
- Instalacja odgromowa – uzupełnienie dla potrzeb rozbudowy.

Oddziaływanie na środowisko:
Negatywne:
Tylko w trakcie budowy może występować utrudnienie dla pracowników i personelu.
Długotrwałe: brak wskazań negatywnego oddziaływania na środowisko.

Pozytywne:
Uzyskanie polepszenia warunków funkcjonowania obiektu.

1.4. Opis robót.

1.4.1. Zestawienie mocy zapotrzebowanej:

– winda	N = 12,0	kW
– oświetlenie	N = 0,036	kW
	12,036	kW

1.4.2. Zasilanie windy.

Do zasilania projektowanej windy przewiduje się budowę osobnej linii przewodowej wyprowadzonej z tablicy bezpiecznikowej rozdzielczej, zlokalizowanej w korytarzu na parterze budynku. Nad tablica bezpiecznikową znajduje się tablica z zainstalowanym bezpiecznikiem głównym budynku – S303C32A.
Dla potrzeb zasilania windy przewiduje się wymianę bezpiecznika głównego na S313C50A. Na etapie wykonawstwa należy potwierdzić warunek dla WLZ $I_{DD\ wlz} \geq 50A$.

Tablicę bezpiecznikową rozdzielczą należy doposażyć w zabezpieczenie obwodu zasilania windy – rozłącznik bezpiecznikowy R303-63A z bezpiecznikami zwłocznymi C25A.
Z tak przygotowanego układu rozdzielczego wyprowadzić obwód zasilania windy. Przewód typu HDGs PH90 5 x 6 mm^2 układać pod tynkiem do szafy zasilająco-sterującej windy zlokalizowanej w przyziemiu obiektu.
Typy przewodów i urządzeń rozdzielczych oraz ich lokalizację pokazano na planach instalacji i schemacie ideowym zasilania.
Przewody dobrane wg PN-IEC 60364-5-523:2001 dla sposobu ułożenia p/t w temperaturze $+30^0$ C.
Spadek napięcia nie przekracza 2%.

1.4.3. Instalacja uziemiająca; połączenia wyrównawcze w budynku.

Wszystkie metalowe części mechanizmu windy, szyny i obudowy oraz inne części metalowe nie będące w trakcie normalnej pracy pod napięciem połączyć z instalacją uziemiającą w obiekcie.
Połączenia wyrównawcze oraz mostki wykonać przewodami LY 6 mm^2.
Ciągłość połączeń wyrównawczych potwierdzić odpowiednim pomiarem zgodnie z PN-HD-60364-6:2008 cz.6.

1.4.4. Instalacja odgromowa.

Na dachu budynku istnieje instalacja odgromowa w postaci zwodu poziomego.
Na dachu dobudowanego szybu windy należy zainstalować iglicę odgromową h = 3 m na podstawie betonowej klejonej do dachu. Iglicę połączyć zwodem poziomym wykonanym drutem FeZn miń. fi 8 mm układanym na odpowiednich uchwytach z istniejącą instalacją odgromową. Ciągłość połączeń zwodów potwierdzić odpowiednim pomiarem zgodnie z PN-HD-60364-6:2008 cz.6.

1.4.5. Ochrona przeciwporażeniowa.

Ochrona podstawowa to izolowane obudowy, osłony i izolacje przewodów. Jako ochronę dodatkową w obwodach gniazd wtykowych w obiekcie są zastosowane wyłączniki różnicowo-prądowe.
Wszystkie metalowe części obudów i konstrukcji nie będące normalnie pod napięciem należy połączyć trwale z obwodem „PE”.

1.4.6. Instalacja oświetlenia.

Oświetlenie terenu przed zewnętrznym wejściem do windy oraz wejściem do budynku wykonać przy pomocy naświetlaczy LED 10W ze zintegrowanymi wyłącznikiem zmierzchowym i czujnikiem ruchu.
Obwód oświetlenia wykonać pod tynkiem przewodami YDY 3 i 4 x 1,5 mm^2 i zabezpieczyć bezpiecznikiem S311B6 w tablicy bezpiecznikowej rozdzielczej budynku.

1.4.7. Instalacja oświetlenia awaryjnego.

Nad wejsiem zewnętrznym do windy oraz wejsciem do budynku należy zainstalować oprawy oswietlenia awaryjnego ciemne (działają tylko w przypadku zaniku zasilania budynku). Oprawy LED w wykonaniu zewnętrzny z podtrzymaniem działania przez 3 godziny. Obwód oświetlenia awaryjnego wykonać pod tynkiem przewodami YDY 3 x 1,5 mm^2 i zabezpieczyć bezpiecznikiem S3011B6 w tablicy bezpiecznikowej rozdzielczej budynku.

2. Uwagi.

- Elementy i materiały użyte do wykonania obiektu zgodnie z niniejszą dokumentacją powinny posiadać wymagane przepisami aprobaty, atesty i świadectwa dopuszczenia
- Dopuszcza się możliwość zmian rodzaju materiału wykończeniowego (z zachowaniem parametrów), przy akceptacji Inwestora i Projektanta.

– Analogicznie do treści art. 29 ust.3 Ustawy Prawo Zamówień Publicznych, projekt realizuje konkretny ciąg technologiczny, a więc dopuszcza się stosowanie urządzeń „równoważnych” co do ich cech i parametrów, a wszelkie nazwy firmowe urządzeń i wyrobów użyte w dokumentacji projektowej powinny być traktowane jako definicje standardu, a nie jako konkretne nazwy firmowe tych urządzeń i wyrobów zastosowanych w dokumentacji.

3. Zestawienie podstawowych materiałów.

1. Przewód HDGs PH90 5 x 6 mm^2	m. 10
2. Przewód YDY 4 x 1,5 mm^2	m. 10
3. Przewód YDY 3 x 1,5 mm^2	m. 5
4. Puszka odgałęźna do zastosowań zewnętrznych IP44	szt. 3
5. Rurka RVL37	m. 2
6. Oprawa oświetlenia awaryjnego zewnętrzna PRIMOS AT 3C LED5, IP65 (HYBRYD)	szt. 2
7. Naświetlacz LED 10W w wykonaniu zewnętrznym z wyłącznikiem zmierzchowym i czujnikiem ruchu	szt. 2
8. Wyłącznik nadprądowy S313C50	szt. 1
9. Wyłącznik nadprądowy S311B6	szt. 2
10. Rozłącznik bezpiecznikowy R303-63A z trzema bezpiecznikami C25A	kpl. 1
11. Iglica odgromowa na podstawie betonowej E-B 43.3, LPIII, h = 3 m, (Elko-Bis)	szt. 1
12. Drut stalowy ocynkowany FeZn Ø 8 mm	m. 20
13. Uchwyty, mocowania , złącza instalacji odgromowej wg potrzeb	kpl. 1
14. Przewód Ly(żo) 6 mm^2 (połączenia wyrównawcze) wg potrzeb	kpl. 1

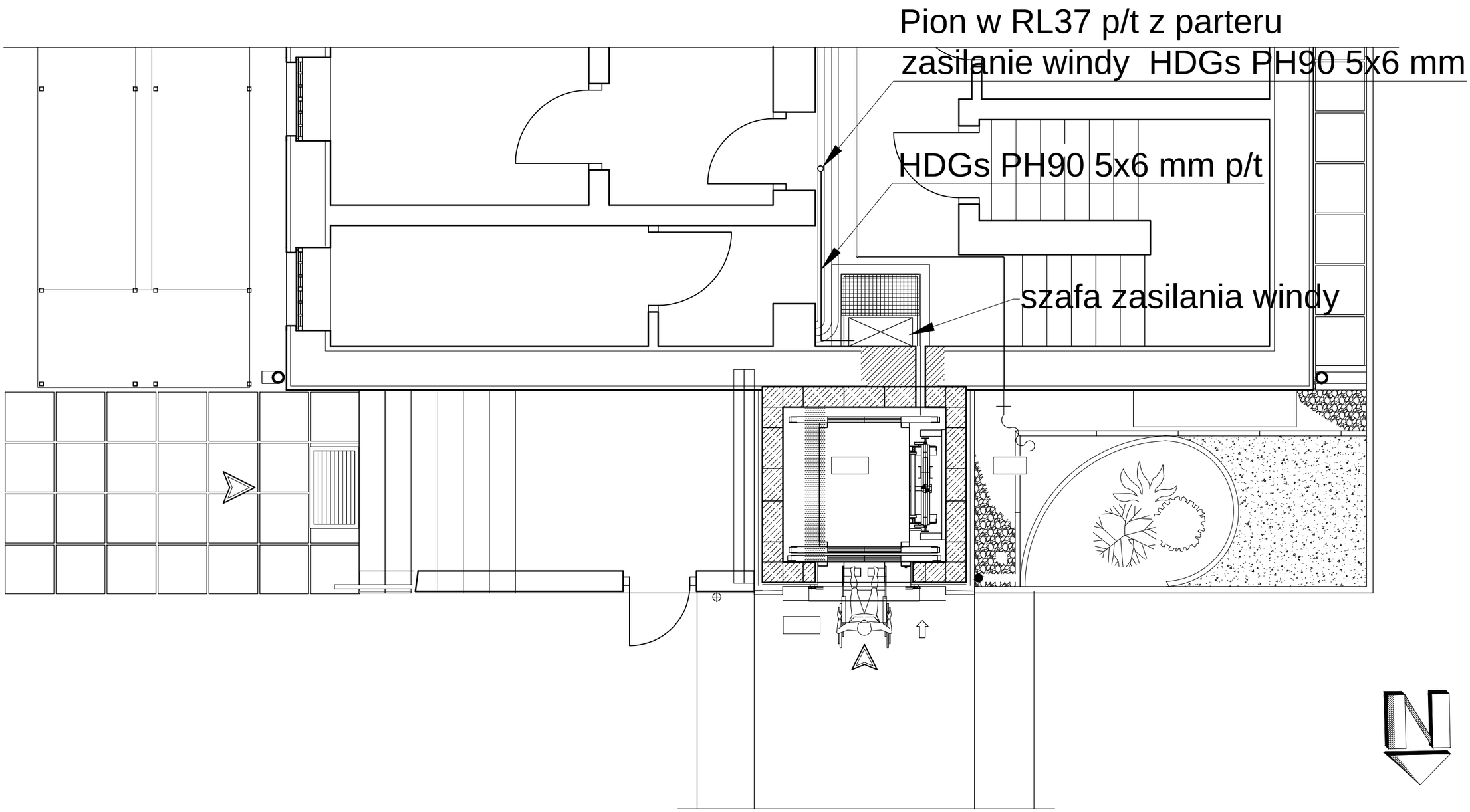

PROJEKTOWANIE, NADZORY, KOSZTORYSOWANIE
MGR INŻ. STANISŁAW KRÓLCZYK
MGR INŻ. ARCH. KRZYSZTOF KRÓLCZYK
www.archikkas.pl

Temat: ROZBUDOWA OŚRODKA ZDROWIA O SZYB WINDOWY DLA OSÓB NIEPEŁNOSPRAWNYCH W KOBIERNICACH UL. ŻYWIECKA 10 NA DZIAŁCE NR 463/11

Inwestor: URZĄD GMINY PORĄBKA
UL. KRAKOWSKA 3, 43-353 PORĄBKA

INSTALACJE ELEKTRYCZNE – RZUT PRZYZIEMIA

	imię i nazwisko	Nr uprawnień	Podpis
Rysował	mgr inż. Czesław Podstawny		
Projektował	mgr inż. Czesław Podstawny	237/94 B-B ŚOIIB nr SLK/E/0781/01	
Z-d		Data	24/04/2015

Faza	Proj. Elektry. Budowlany	Podziałka ----	Nr rysunku	E-01

NINIEJSZE OPRACOWANIE STANOWI DZIEŁO AUTORSKIE I PODLEGA OCHRONIE ZGODNIE Z USTAWĄ, 83 Z DNIA 04.02.1994 O PRAWIE AUTORSKIM I PRAWACH POKREWNYCH

Pion w RL37 p/t do przyziemia
zasilanie windy HDGs PH90 5x6 mm

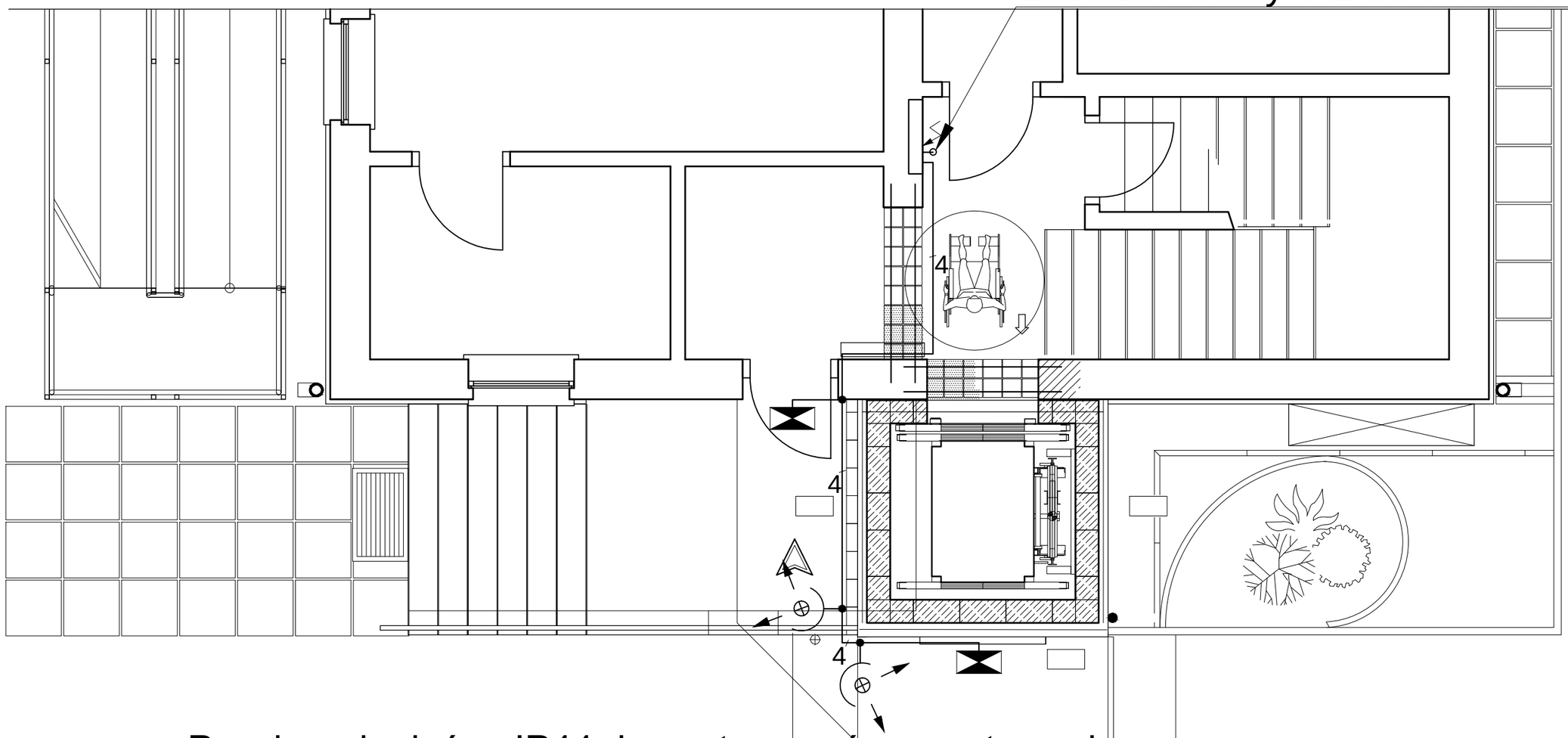

- Puszka odgałęźna IP44 do zastosowań zewnętrznych.

4 — Przewód YDY nx1,5 mm ² instalacji oświetlenia z oznaczeniem ilości żył (n = 4). Przewody nieoznaczone - YDY nx1,5 mm ². Instalacja układana pod tynkiem.

Naświetlacz LED (10W) w wykonaniu zewnętrznym z wyłącznikiem zmierzchowym i czujnikiem ruchu; pod daszkiem

Oprawa oświetlenia awaryjnego zewnętrzna nad wyjściem PRIMOS AT 3C LED5 (Hybryd) IP65; nad drzwiami

PROJEKTOWANIE, NADZORY, KOSZTORYSOWANIE
MGR INŻ. STANISŁAW KRÓLCZYK
MGR INŻ. ARCH. KRZYSZTOF KRÓLCZYK
www.archikkas.pl

Temat: ROZBUDOWA OŚRODKA ZDROWIA O SZYB WINDOWY DLA OSÓB NIEPEŁNOSPRAWNYCH W KOBIERNICACH UL. ŻYWIECKA 10 NA DZIAŁCE NR 463/11

Inwestor: URZĄD GMINY PORĄBKA UL. KRAKOWSKA 3, 43-353 PORĄBKA

INSTALACJE ELEKTRYCZNE – RZUT PARTERU

	imię i nazwisko	Nr uprawnień	Podpis
Rysował	mgr inż. Czesław Podstawny		
Projektował	mgr inż. Czesław Podstawny	237/94 B-B SOIIB nr SLK/IE/0781/01	
Z-d		Data	24/04/2015
Faza: Proj. Elektry. Budowlany	Podziałka ----	Nr rysunku	E-02

NINIEJSZE OPRACOWANIE STANOWI DZIEŁO AUTORSKIE I PODLEGA OCHRONIE ZGODNIE Z USTAWĄ, B3 Z DNIA 04.02.1994 O PRAWIE AUTORSKIM I PRAWACH POKREWNYCH

wymienić istniejący
wyłącznik nadprądowy
C32 na S313C50

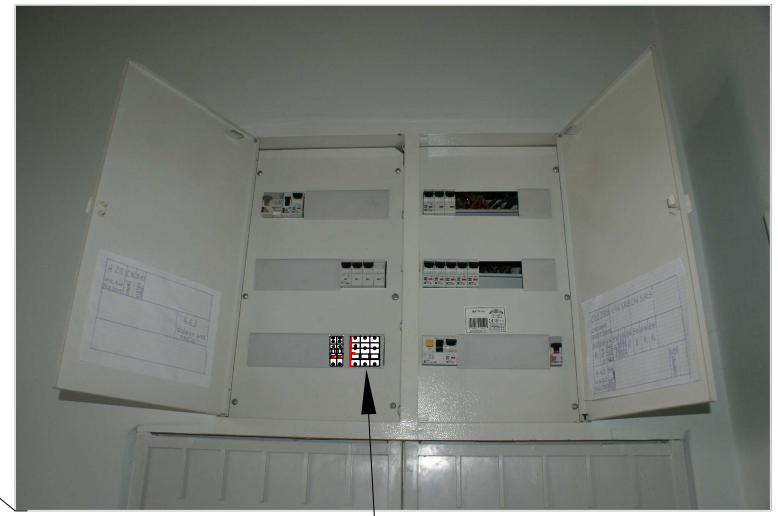

Do zasilania windy
zabudować rozłącznik
bezpiecznikowy R303-50A
z bezpieczkiami zwłocznymi 25 A
oraz 2xS311B6 dla obwodów ośw.

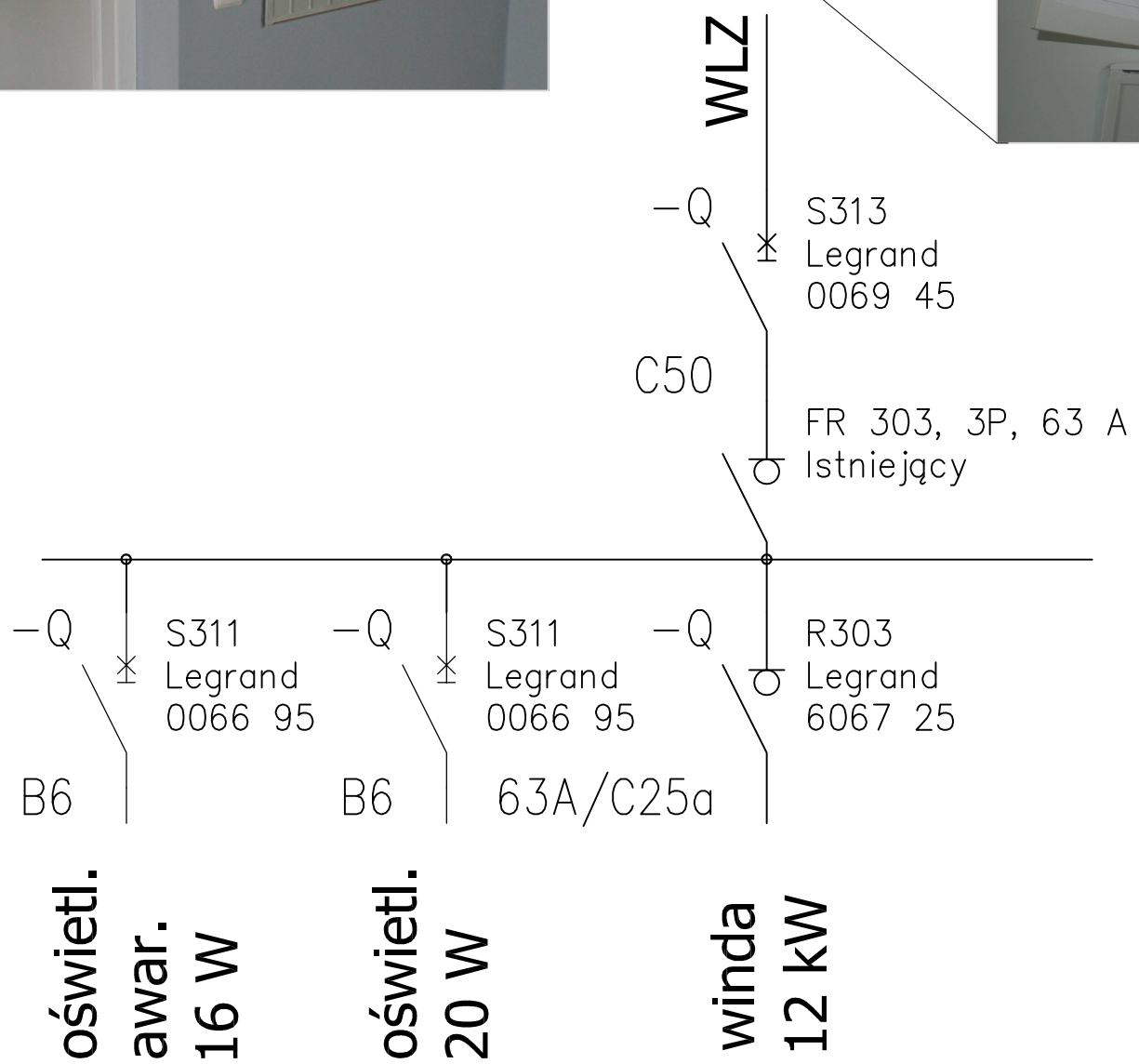

PROJEKTOWANIE, NADZORY, KOSZTORYSOWANIE
MGR INŻ. STANISŁAW KRÓLCZYK
MGR INŻ. ARCH. KRZYSZTOF KRÓLCZYK
www.archikkas.pl

Temat: ROZBUDOWA OŚRODKA ZDROWIA O SZYB WINDOWY DLA OSÓB NIEPEŁNOSPRAWNYCH W KOBIERNICACH UL. ŻYWIECKA 10 NA DZIAŁCE NR 463/11

Inwestor: URZĄD GMINY PORĄBKA UL. KRAKOWSKA 3, 43-353 PORĄBKA

INSTALACJE ELEKTRYCZNE – SCHEMAT IDOWY

	imię i nazwisko	Nr uprawnień	Podpis
Rysował	mgr inż. Czesław Podstawny		
Projektował	mgr inż. Czesław Podstawny	237/94 B-B SOIIB nr SLK/IE/0781/01	
Z-d		Data	19/03/2015
Faza: Projekt Arch. Budowlany	Podziałka 1:50	Nr rysunku	E-03

NINIEJSZE OPRACOWANIE STANOWI DZIEŁO AUTORSKIE I PODLEGA OCHRONIE ZGODNIE Z USTAWĄ, B3 Z DNIA 04.02.1994 O PRAWIE AUTORSKIM I PRAWACH POKREWNYCH

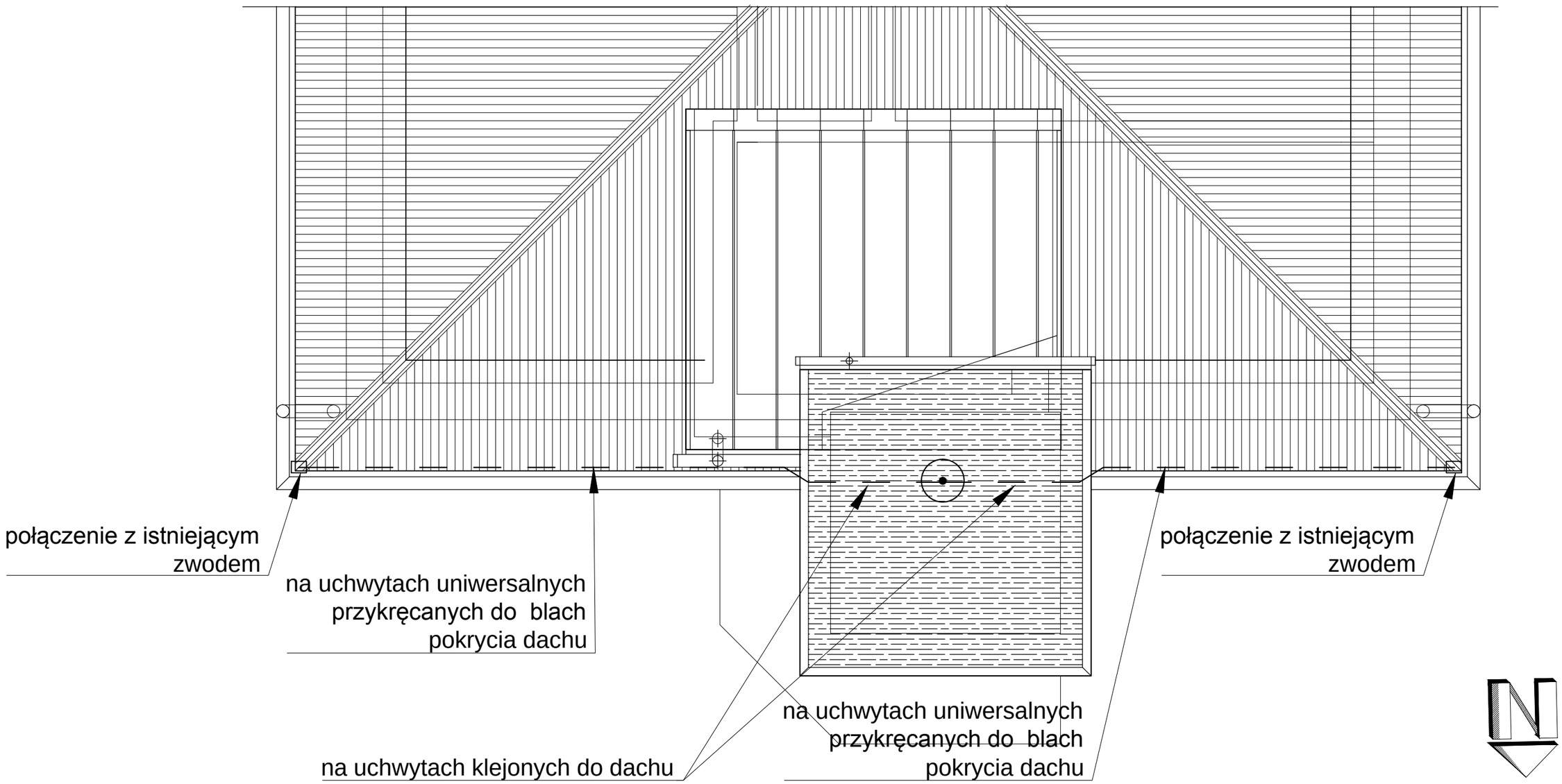

iglica odgromowa na podstawie betonowej klejona do dachu
E-B 43.3 LPS III h=3m (Elko-Bis)
połączyć drutem FeZN fi8 z istniejacym zwodem poziomym

PROJEKTOWANIE, NADZORY, KOSZTORYSOWANIE
MGR INŻ. STANISŁAW KRÓLCZYK
MGR INŻ. ARCH. KRZYSZTOF KRÓLCZYK
www.archikkas.pl

Temat: ROZBUDOWA OŚRODKA ZDROWIA O SZYB WINDOWY DLA OSÓB NIEPEŁNOSPRAWNYCH W KOBIERNICACH UL. ŻYWIECKA 10 NA DZIAŁCE NR 463/11

Inwestor: URZĄD GMINY PORĄBKA UL. KRAKOWSKA 3, 43-353 PORĄBKA

INSTALACJA ODGROMOWA – RZUT DACHU

	imię i nazwisko	Nr uprawnień	Podpis
Rysował	mgr inż. Czesław Podstawny		
Projektował	mgr inż. Czesław Podstawny	237/94 B-B SOIIB nr SLK/IE/0781/01	
Z-d		Data	24/04/2015

Faza	Proj. Elektry. Budowlany	Podziałka	Nr rysunku
		----	E-04

NINIEJSZE OPRACOWANIE STANOWI DZIEŁO AUTORSKIE I PODLEGA OCHRONIE ZGODNIE Z USTAWĄ B3 Z DNIA 04.02.1994 O PRAWIE AUTORSKIM I PRAWACH POKREWNYCH

PROJEKTOWANIE, NADZORY
KOSZTORYSOWANIE

MGR INŻ. STANISŁAW KRÓLCZYK
MGR INŻ. ARCH. KRZYSZTOF KRÓLCZYK

www.archikkas.pl

PROJEKT WYKONAWCZY

TEMAT: DO PROJEKTU BUDOWLANEGO ROZBUDOWY OŚRODKA ZDROWIA O SZYB WINDOWY DLA OSÓB NIEPEŁNOSPRAWNYCH W KOBIERNICACH UL. ŻYWIECKA 10, NA DZIAŁCE NR 463/11

LOKALIZACJA: **OŚRODEK ZDROWIA W KOBIERNICACH**
43-356 KOBIERNICE
UL. ŻYWIECKA NR 10
OBRĘB: 3 KOBIERNICE
DZ. NR 463/11

INWESTOR: **URZĄD GMINY PORĄBKA**
UL. KRAKOWSKA 3
43-353 PORĄBKA

PROJEKTANCI: EGZEMPLARZ NR: 1.

ZAKRES OPRACOWANIA	FUNKCJA	MIĘ I NAZWISKO	NR UPRAWNIEŃ	DATA	PODPIS
PROJEKT WYKONAWCZY	PROJEKTANT	MGR INŻ. STANISŁAW KRÓLCZYK	UPR. BPP170/80, SLK/BO/0839/02	30.05.2015r	
PROJEKT WYKONAWCZY	OPRACOWAŁ	MGR INŻ. ARCH. KRZYSZTOF KRÓLCZYK	----------	30.05.2015r	

OŚWIADCZENIE
Oświadczam, że niniejsza dokumentacja została opracowana zgodnie z obowiązującymi przepisami i zasadami wiedzy technicznej.
ZAWARTOŚĆ PROJEKTU: WG. WYSZCZEGÓLNIENIA STR.2

BIELSKO-BIAŁA 30 MAJ 2015 ROKU

Wszelkie prawa zastrzeżone (tekst jedn. Dz. U. z 2006 roku Nr 90 poz. 631)

SPIS ZAWARTOŚCI

Strona główna opracowania str.1

Spis zawartości str.2

I. RYSUNKI:

Projekt wykonawczy:

W-01. Schemat przekroju A-A, Detal ‘A’, ‘B’, ‘D’
W-02. Detal ‘C’, ‘D’, ‘E’
W-03. Zbrojenie płyty podszybia S-1
W-04. Zbrojenie nadproży N-1, N-2, N-3, N-4, Wieńca W-1
W-05. Zbrojenie nadproży N-5, N-6, N-7, Belki B-1
W-06. Zbrojenie płyty nadszybia P-1
W-07. Zbrojenie daszku Dsz-1
W-08. Wanna betonowa Wb-1, Kotwa szybu K-1
W-09. Zbrojenie rdzenia żelbetowego Rd-1
W-10. Zbrojenie daszku Dsz-1

0,15cm	Tynk akrylowy w dobranym kolorze kolor dobrać do kolornika wybranego producenta
0,35cm	Preparat gruntujacy w kolorze zbierznym z kolorem tynku akrylowego
0,3cm 0,5cm	Klej warstwy zbrojeniowej + 1x siatka z włókna szklanego (gramatura min 145g/m2)
10cm	Płyta styropianowa EPS 040 FASADA
1cm	Klej do styropianu
	Pustak szalunkowy typu CC-4-25 TECHBUD

DETAL 'B' 1:10

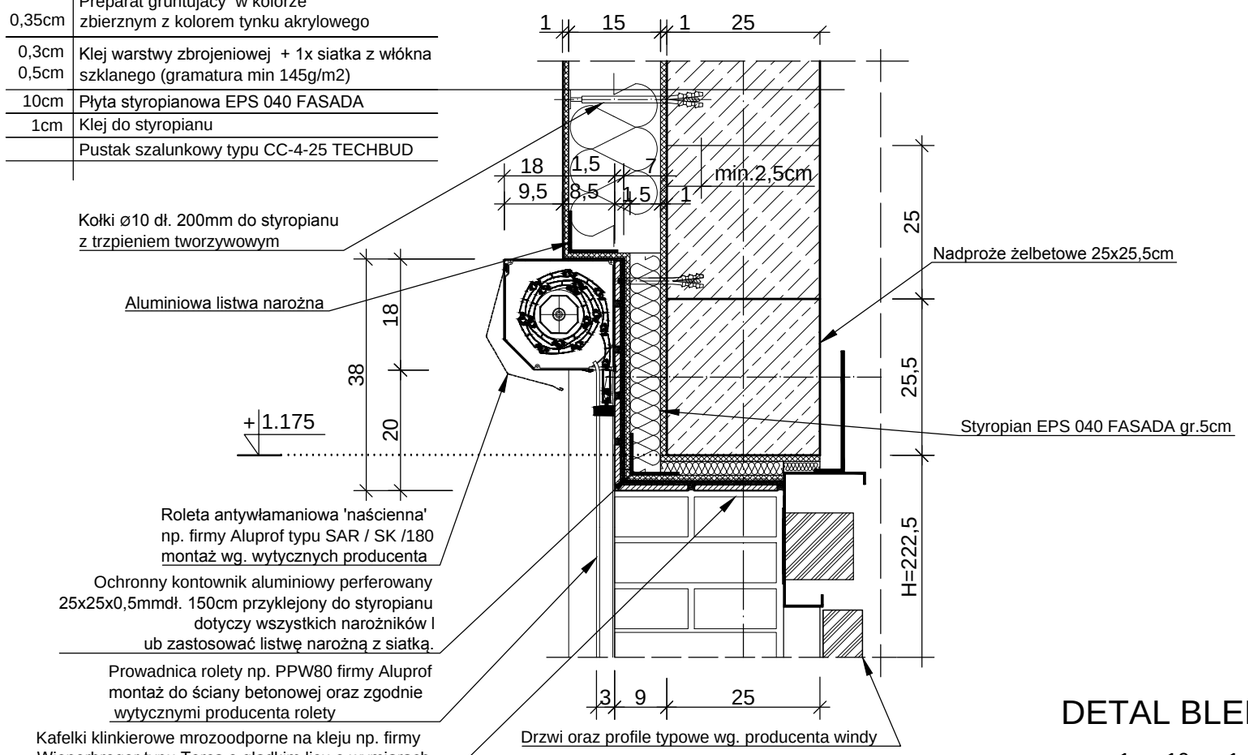

DETAL PROGU 'A' 1:10

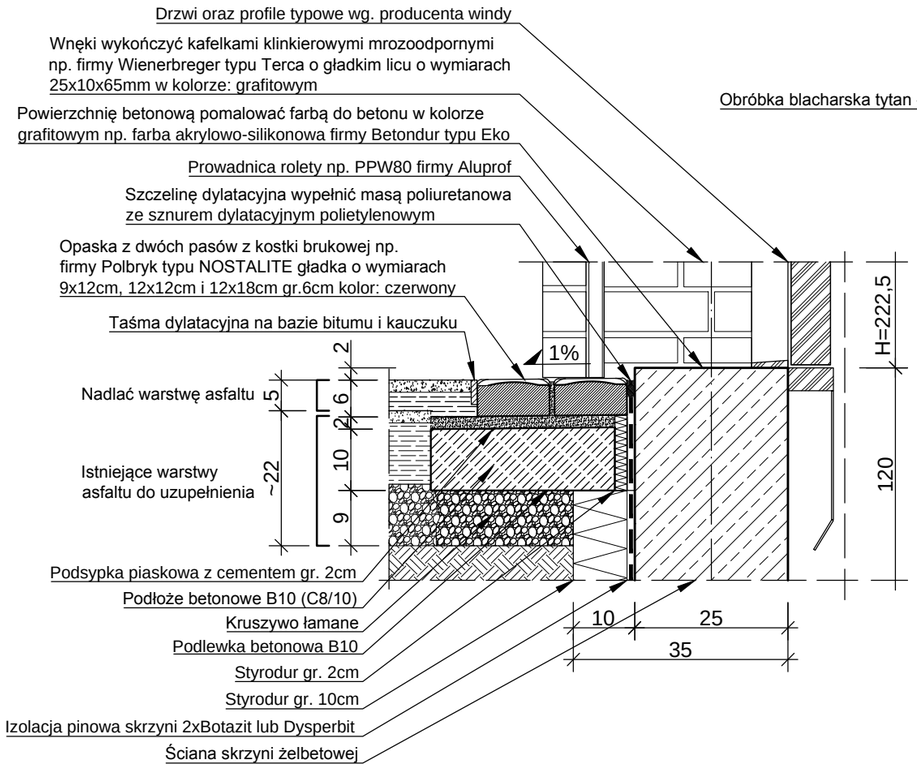

DETAL BLENDY 'D' 1:10

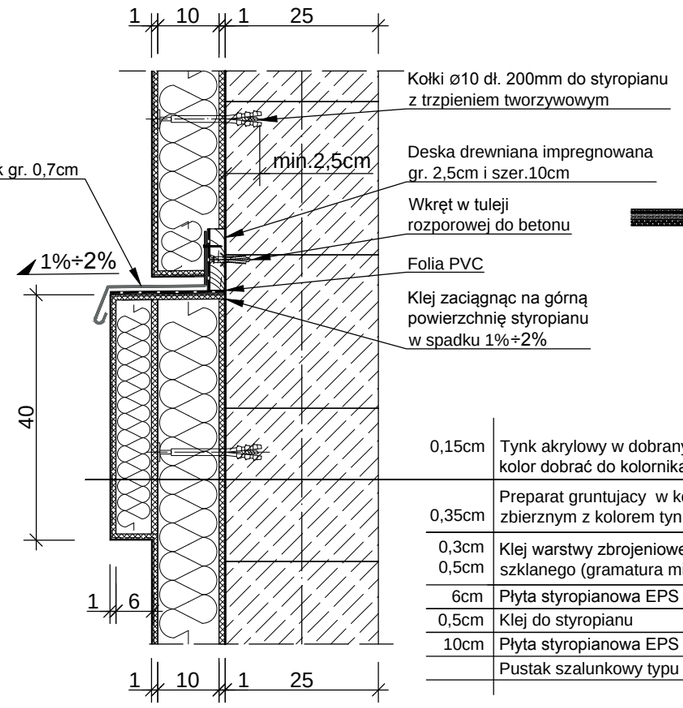

0,15cm	Tynk akrylowy w dobranym kolorze kolor dobrać do kolornika wybranego producenta
0,35cm	Preparat gruntujacy w kolorze zbierznym z kolorem tynku akrylowego
0,3cm 0,5cm	Klej warstwy zbrojeniowej + 1x siatka z włókna szklanego (gramatura min 145g/m2)
6cm	Płyta styropianowa EPS 040 FASADA
0,5cm	Klej do styropianu
10cm	Płyta styropianowa EPS 040 FASADA
	Pustak szalunkowy typu CC-4-25 TECHBUD

SCHEMAT PRZEKROJU A-A
Z ZAZNACZENIEM DETALI 1:100

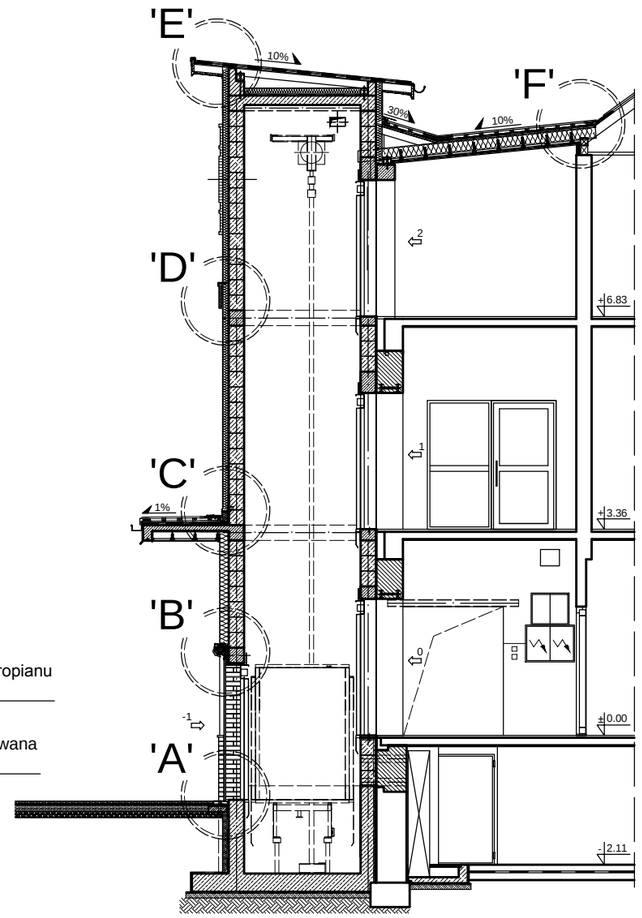

PROJEKTOWANIE, NADZORY, KOSZTORYSOWANIE
MGR INŻ. STANISŁAW KRÓLCZYK
MGR INŻ. ARCH. KRZYSZTOF KRÓLCZYK
www.archikkas.pl

Temat: ROZBUDOWA OŚRODKA ZDROWIA O SZYB WINDOWY DLA OSÓB NIEPEŁNOSPRAWNYCH W KOBIERNICACH UL. ŻYWIECKA 10 NA DZIAŁCE NR 463/11

Inwestor: URZĄD GMINY PORĄBKA
UL. KRAKOWSKA 3, 43-353 PORĄBKA

SCHEMAT PRZEKROJU A-A, DETAL 'A','B','D'

	imię i nazwisko	Nr uprawnień	Podpis
Rysował	mgr inż. arch. Krzysztof Królczyk		
Projektował	mgr inż. Stanisław Królczyk	BPP 170/80 specj. konstr.-budowlana	
Z-d		Data	30/05/2015

Faza	Projekt Wykonawczy	Podziałka 1:100/10	Nr rysunku	W-01

NINIEJSZE OPRACOWANIE STANOWI DZIEŁO AUTORSKIE I PODLEGA OCHRONIE ZGODNIE Z USTAWĄ O PRAWIE AUTORSKIM I PRAWACH POKREWNYCH Z DNIA 04.02.1994

DETAL 'E' 1:10

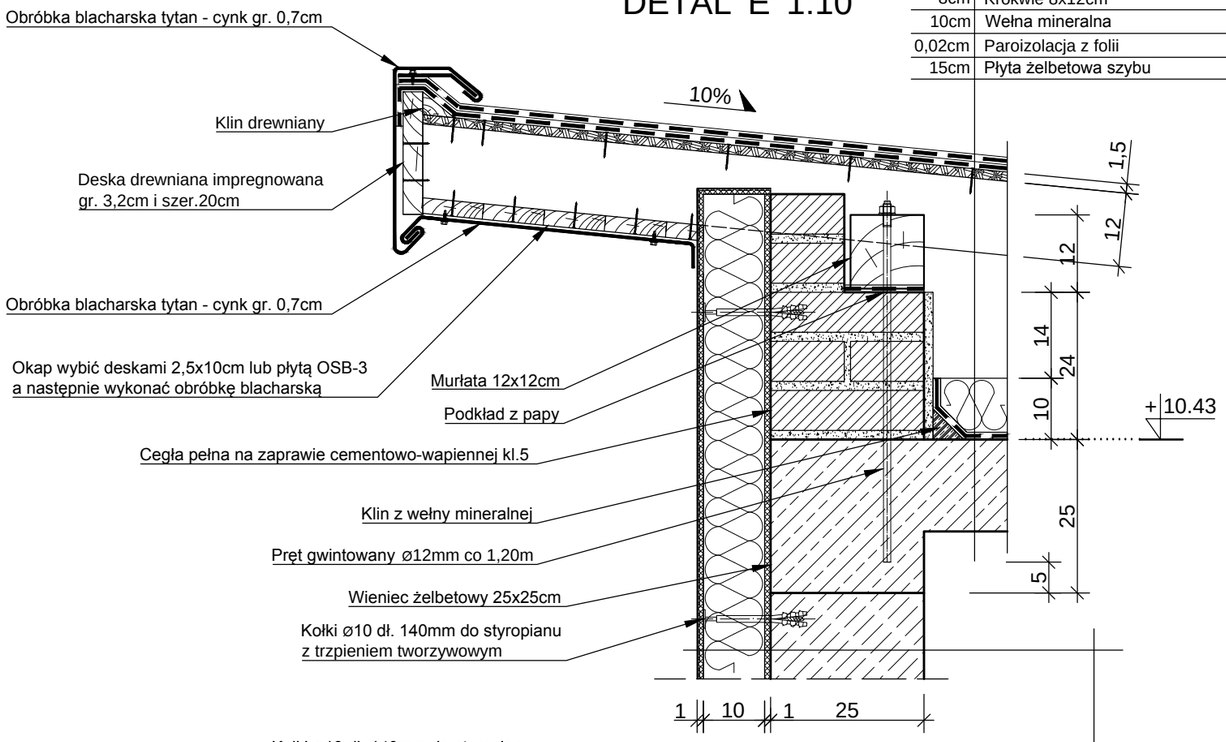

0,5cm	Papa termozgrzewalna kolor stalowy
0,5cm	Papa podkładowa
1,5cm	Płyta OSB-3 1,5cm
8cm	Krokwie 8x12cm
10cm	Wełna mineralna
0,02cm	Paroizolacja z folii
15cm	Płyta żelbetowa szybu

DETAL 'F' 1:10

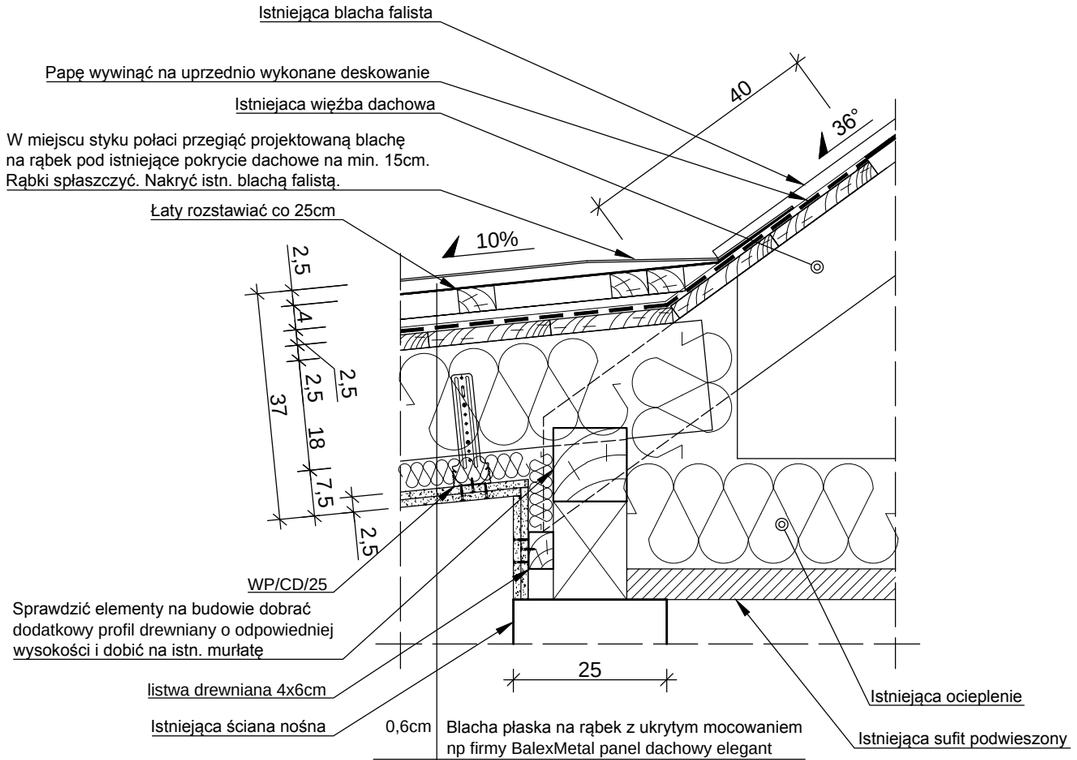

0,6cm	Blacha płaska na rąbek z ukrytym mocowaniem np firmy BalexMetal panel dachowy elegant
4cm	Łaty 4x6cm
2,5cm	Kontrłaty 2,5x6cm
0,5cm	1x papa na lepiku
2,5cm	Deskowanie pełne deski 2,5x20cm
18cm	Krokwie 8x18cm z wypełnieniem wełną mineralną
0,02cm	Paroizolacja z folii
7,5cm	Strop podwieszany 2xG-KF gr. 2,5cm na ruszcie stalowym z wypełnieniem wełną mineralną gr. 5cm. Strop np firmy Nida poddasze typu WP/CD/25

DETAL 'C' 1:10

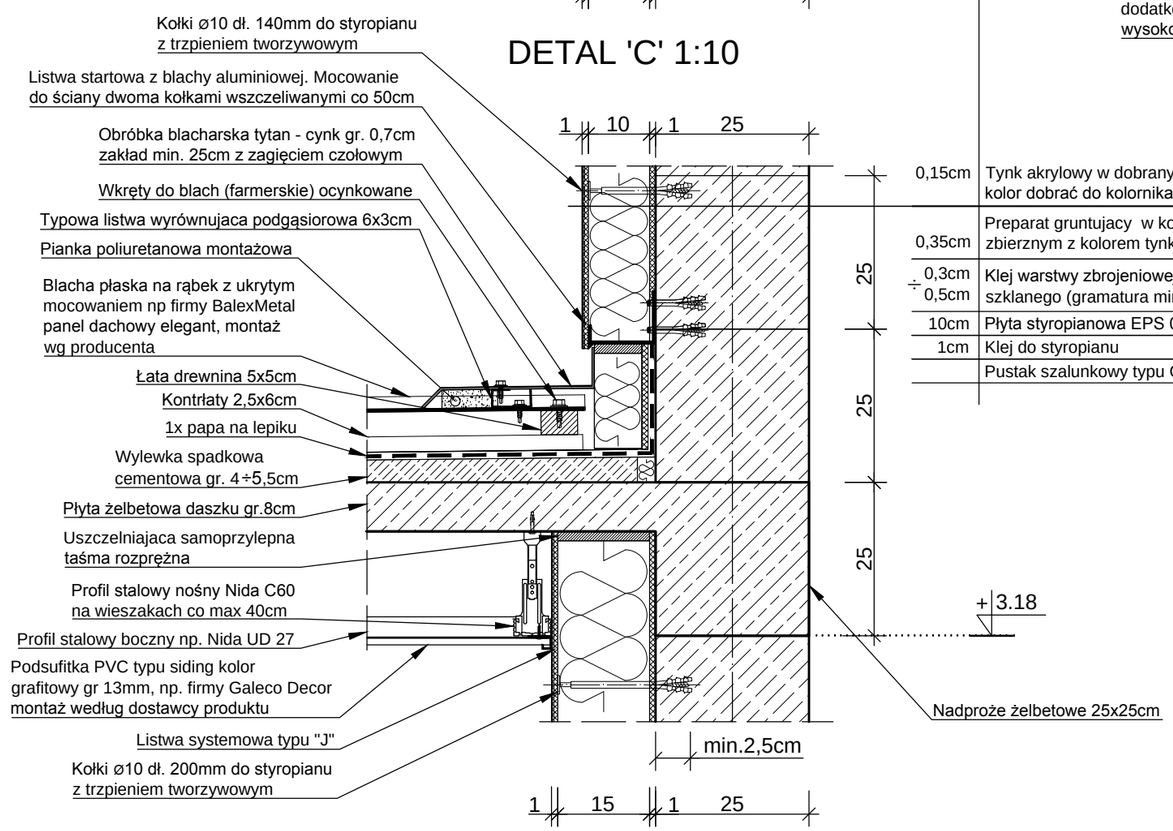

0,15cm	Tynk akrylowy w dobranym kolorze kolor dobrać do kolornika wybranego producenta
0,35cm	Preparat gruntujacy w kolorze zbierznym z kolorem tynku akrylowego
0,3cm ÷ 0,5cm	Klej warstwy zbrojeniowej + 1x siatka z włókna szklanego (gramatura min 145g/m2)
10cm	Płyta styropianowa EPS 040 FASADA
1cm	Klej do styropianu
	Pustak szalunkowy typu CC-4-25 TECHBUD

PROJEKTOWANIE, NADZORY, KOSZTORYSOWANIE
MGR INŻ. STANISŁAW KRÓLCZYK
MGR INŻ. ARCH. KRZYSZTOF KRÓLCZYK
www.archikkas.pl

Temat: ROZBUDOWA OŚRODKA ZDROWIA O SZYB WINDOWY DLA OSÓB NIEPEŁNOSPRAWNYCH W KOBIERNICACH UL. ŻYWIECKA 10 NA DZIAŁCE NR 463/11

Inwestor: URZĄD GMINY PORĄBKA UL. KRAKOWSKA 3, 43-353 PORĄBKA

DETAL 'C', 'D', 'E'

	imię i nazwisko	Nr uprawnień	Podpis
Rysował	mgr inż. arch. Krzysztof Królczyk		
Projektował	mgr inż. Stanisław Królczyk	BPP 170/80 specj. konstr.-budowlana	
Z-d		Data	30/05/2015

Faza	Projekt Wykonawczy	Podziałka 1:10	Nr rysunku	W-02

NINIEJSZE OPRACOWANIE STANOWI DZIEŁO AUTORSKIE I PODLEGA OCHRONIE ZGODNIE Z USTAWĄ O PRAWIE AUTORSKIM I PRAWACH POKREWNYCH

ZBROJENIE DOLNE I GÓRNE PŁYTY PODSZYBIA S-1 1:25

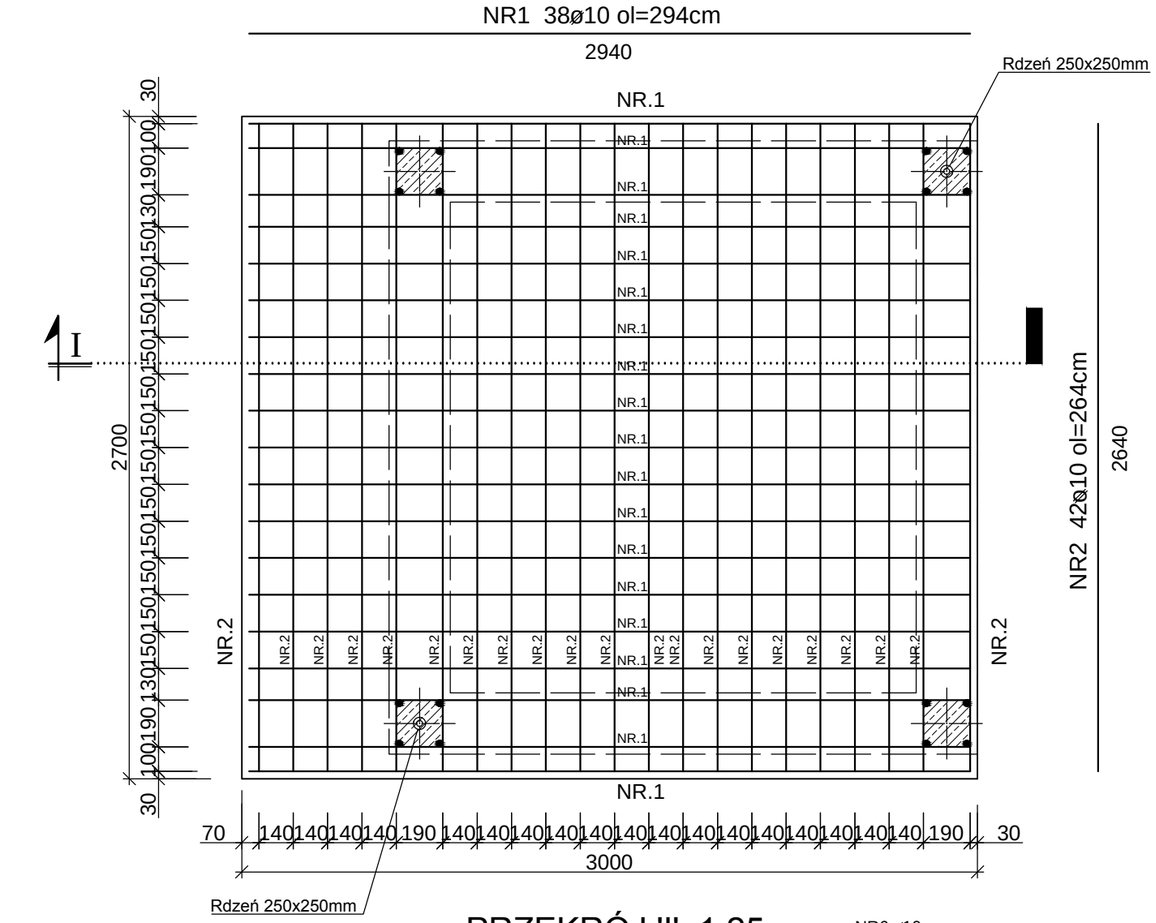

ZBROJENIE ŚCIAN PODSZYBIA 1:25

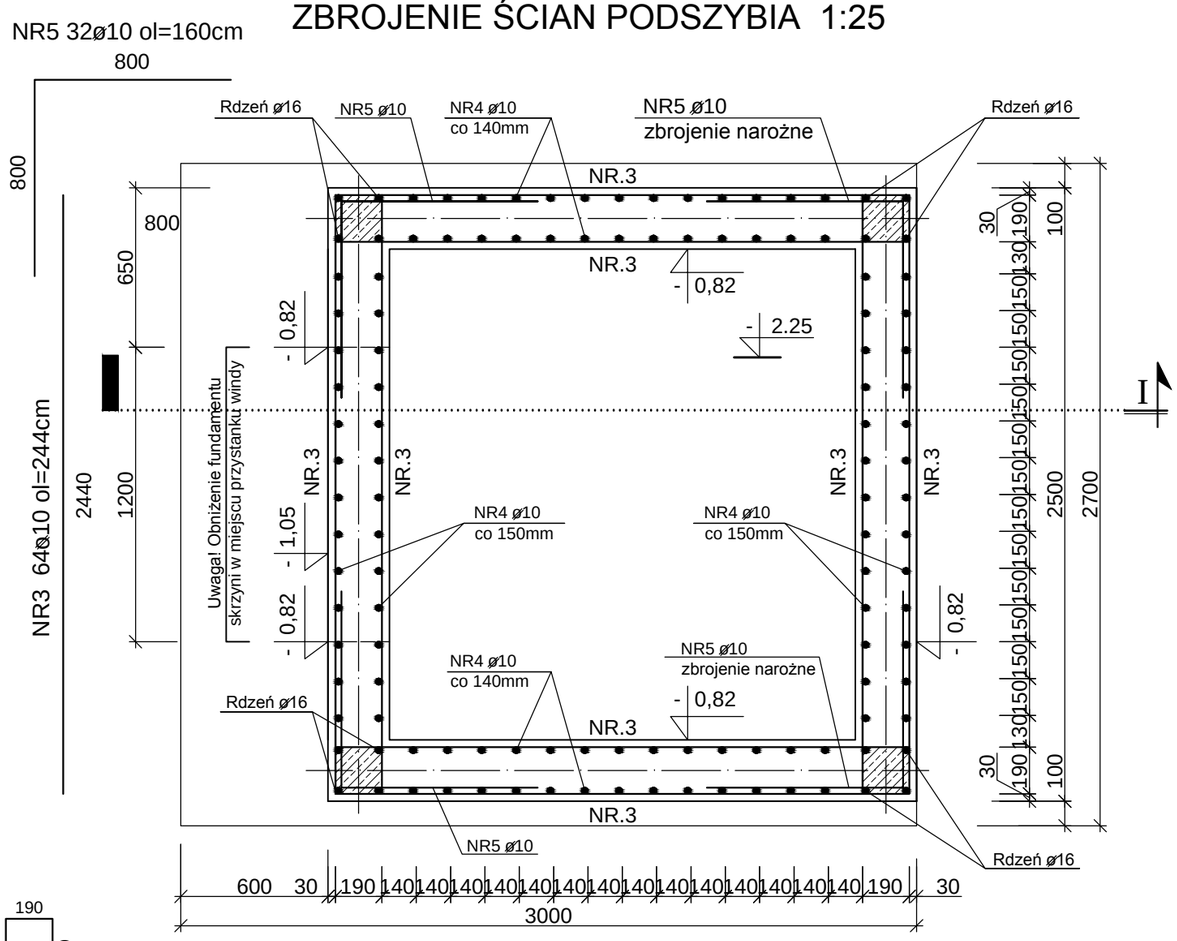

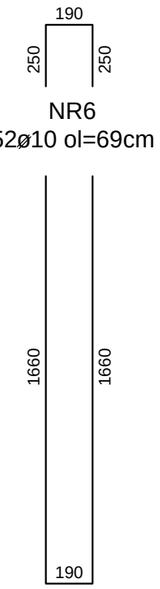

PRZEKRÓJ 'I' 1:25

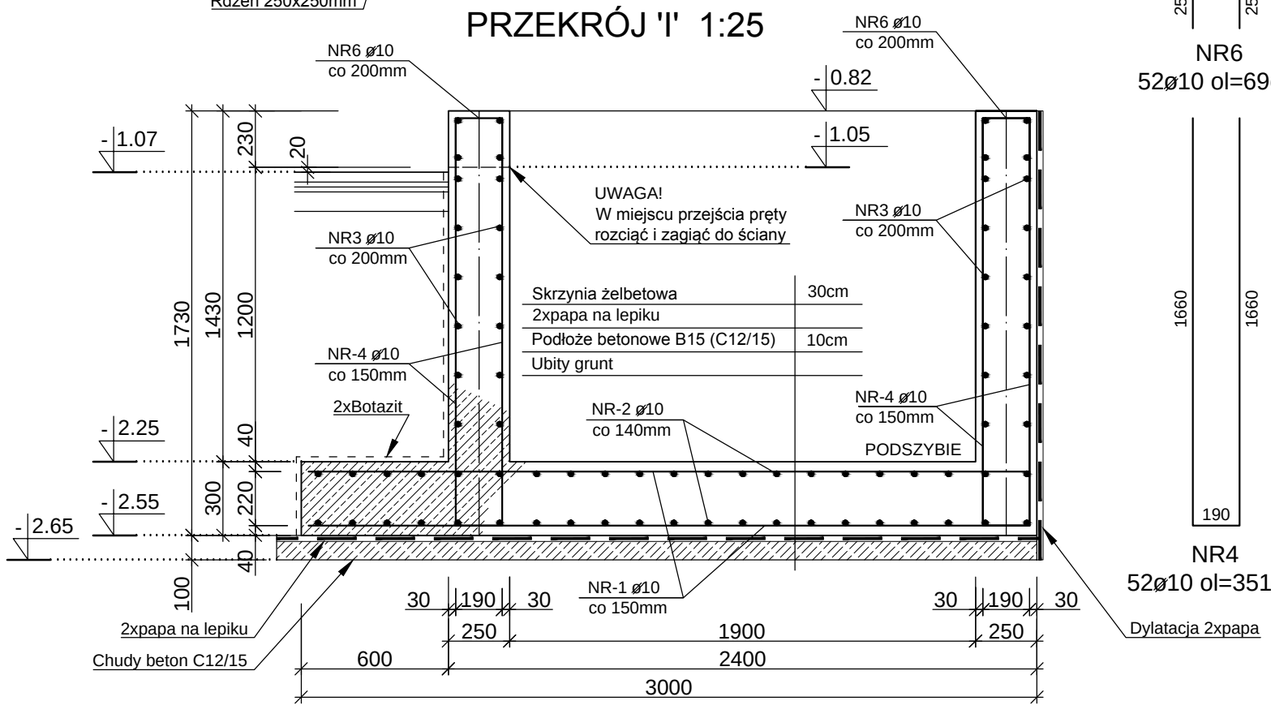

UWAGA!
- USYTUOWANIE SKRZYNI WG. RYSUNKU FUNDAMENTÓW NR A-02
- W MIEJSCU PRZEJSCIA ZBROJENIE ROZCIĄĆ I ZAGIĄĆ DO ŚCIANY
- ELEMENTY PŁYTY DOLNEJ ZBROIĆ SIATKĄ Ø10 CO 15 I 14CM DOŁEM I GÓRĄ.
- WSZYSTKIE POWIERZCHNIE BETONOWE STYKAJĄCE SIĘ Z GRUNTEM NALEŻY IZOLOWAĆ 2xDYSPERBIT LUB BOTAZIT.
- W PŁYCIE OSADZIĆ ZBROJENIE PIONOWE
- WYKOPY CHRONIĆ PRZED ZALANIEM WODĄ
- PRZYJĘTA GŁĘBOKOŚĆ PRZEMARZANIA GRUNTU: -1.1m p.p.t.
- POSADOWIENIE NA NIENARUSZONYM GRUNCIE.
- WSZYSTKIE ROBOTY PROWADZIĆ POD NADZOREM OSOBY UPRAWNIONEJ ZGODNIE Z ZASADAMI SZTUKI BUDOWLANEJ.
- WYMIARY SPRAWDZIĆ NA BUDOWIE.

WYKAZ STALI

POZ NR	ø	DŁUGOŚĆ cm	ILOŚĆ SZT	Σ DŁUG m	CIĘŻAR KG ø 6	ø 10	ø 12
1	10	294	38	111,72	—	69	—
2	10	264	42	110,88	—	68	—
3	10	244	64	156,16	—	96	—
4	10	351	52	182,52	—	113	—
5	10	160	32	51,20	—	32	—
6	10	69	52	35,88	—	22	—
RAZEM						400	
OGÓŁEM							400

ø STAL KL. A-II 18G2-b
KL. A-I (StOS-b)
ø STAL KL. A-0 STOS
BETON KL. B25 (C 20/25)
CHUDY BETON C12/15 (B10)
OTULINA ZBROJENIA MIN. 3CM

PROJEKTOWANIE, NADZORY, KOSZTORYSOWANIE
MGR INŻ. STANISŁAW KRÓLCZYK
MGR INŻ. ARCH. KRZYSZTOF KRÓLCZYK
www.archikkas.pl

Temat: ROZBUDOWA OŚRODKA ZDROWIA O SZYB WINDOWY DLA OSÓB NIEPEŁNOSPRAWNYCH W KOBIERNICACH UL. ŻYWIECKA 10 NA DZIAŁCE NR 463/11

Inwestor: URZĄD GMINY PORĄBKA UL. KRAKOWSKA 3, 43-353 PORĄBKA

ZBROJENIE PŁYTY PODSZYBIA S-1

	imię i nazwisko	Nr uprawnień	Podpis
Rysował	mgr inż. arch. Krzysztof Królczyk		
Projektował	mgr inż. Stanisław Królczyk	BPP 170/80 specj. konstr.-budowlana	
Z-d		Data	30/05/2015

Faza: Projekt Wykonawczy | Podziałka 1:25 | Nr rysunku W-03

NINIEJSZE OPRACOWANIE STANOWI DZIEŁO AUTORSKIE I PODLEGA OCHRONIE ZGODNIE Z USTAWĄ O PRAWIE AUTORSKIM I PRAWACH POKREWNYCH

WIENIEC W-1 SZT.8 1:25

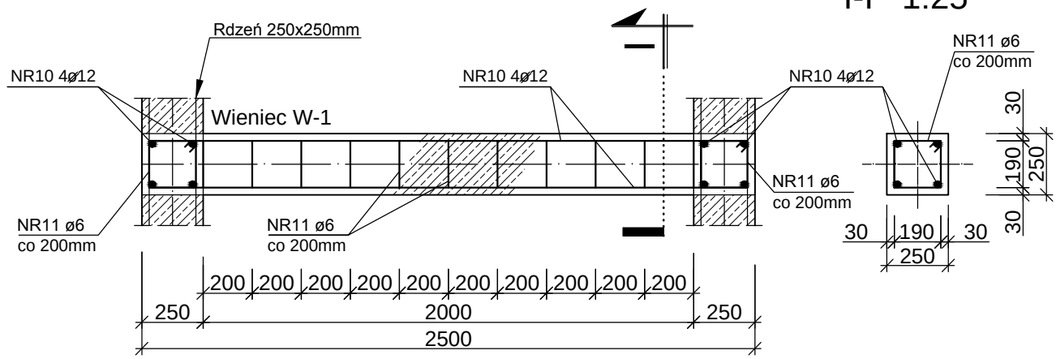

NR10 32ø12 ol=244cm

2440

I-I 1:25

NR11 88ø6
ol=86cm

NADPROŻE N-1 SZT.1 1:25

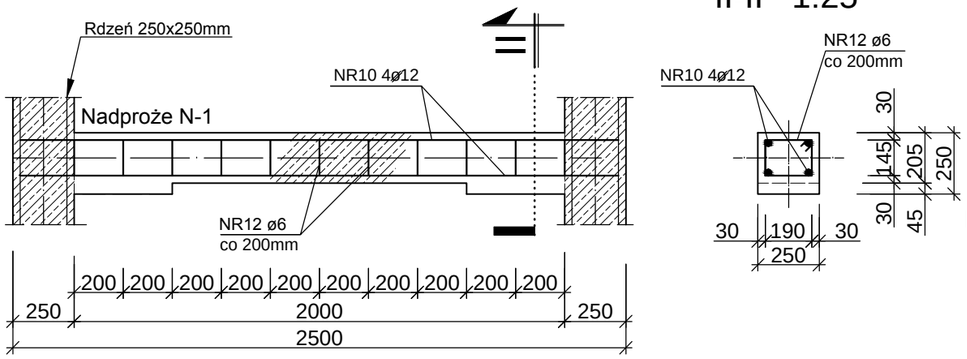

NR10 4ø12 ol=244cm

2440

II-II 1:25

NR12 11ø6
ol=77cm

NADPROŻE N-2 SZT.1 1:25

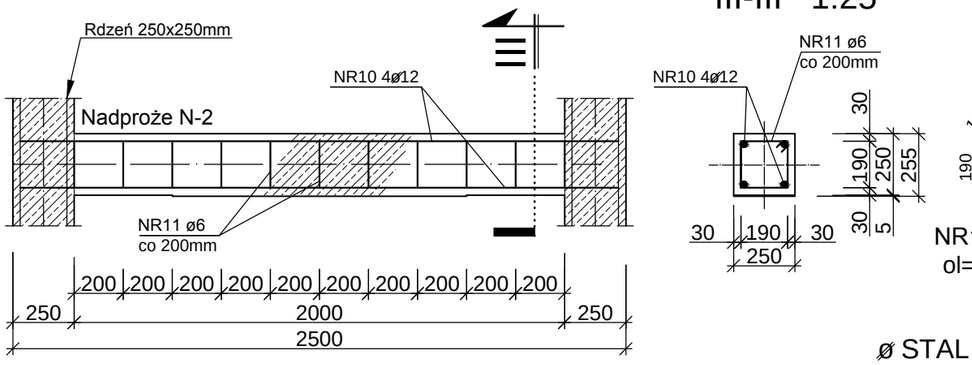

NR10 4ø12 ol=244cm

2440

III-III 1:25

NR11 11ø6
ol=86cm

NADPROŻE N-3 SZT.1 1:25

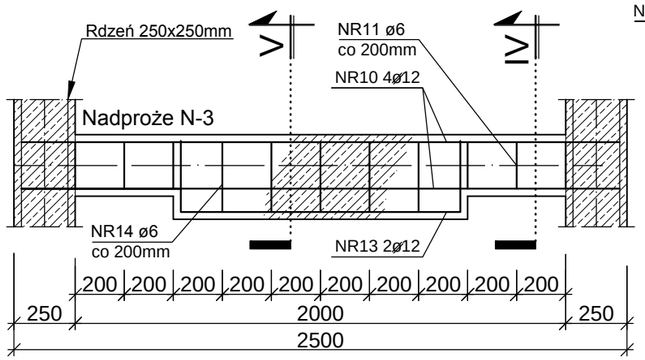

NR10 4ø12 ol=244cm

2440

290 NR13 2ø12 ol=172cm 290

1140

IV-IV 1:25

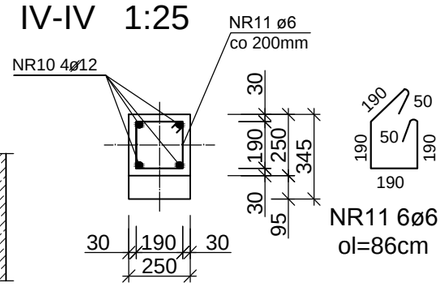

NR11 6ø6
ol=86cm

V-V 1:25

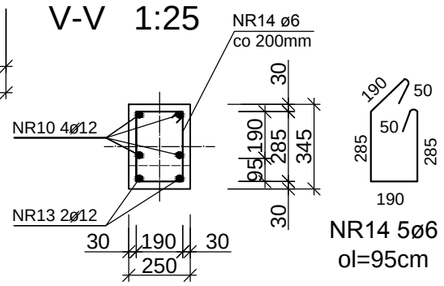

NR14 5ø6
ol=95cm

NADPROŻE N-4 SZT.1 1:25

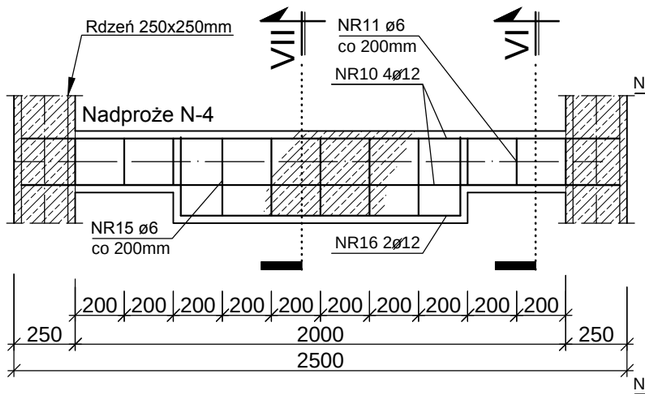

NR10 4ø12 ol=244cm

2440

320 NR16 2ø12 ol=178cm 320

1140

VI-VI 1:25

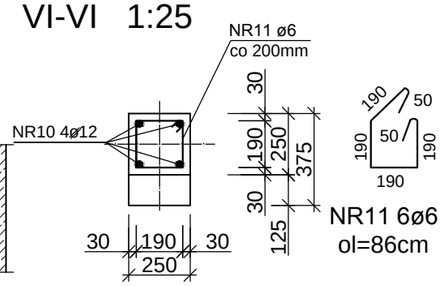

NR11 6ø6
ol=86cm

VII-VII 1:25

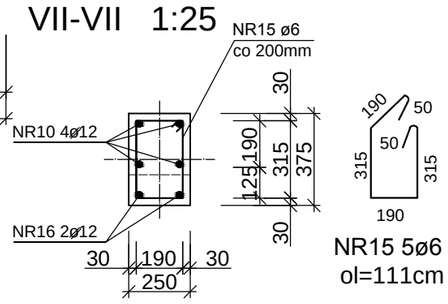

NR15 5ø6
ol=111cm

WYKAZ STALI							
POZ NR	ø	DŁUGOŚĆ cm	ILOŚĆ SZT	Σ DŁUG m	CIĘŻAR KG ø 6	ø 8	ø 12
10	12	244	48	117,12	——	——	104
11	6	86	111	95,46	22	——	——
12	6	77	11	8,47	2	——	——
13	12	172	2	3,44	——	——	3
14	6	95	5	4,75	1	——	——
15	6	111	5	5,55	2	——	——
16	12	178	2	3,56	——	——	3
RAZEM					27	——	110
OGÓŁEM							137

ø STAL KL. A-II 18G2-b
KL. A-I (StOS-b)
ø STAL KL. A-0 STOS
BETON KL. B25 (C 20/25)
OTULINA ZBROJENIA MIN. 3CM

PROJEKTOWANIE, NADZORY, KOSZTORYSOWANIE
MGR INŻ. STANISŁAW KRÓLCZYK
MGR INŻ. ARCH. KRZYSZTOF KRÓLCZYK
www.archikkas.pl

Temat: ROZBUDOWA OŚRODKA ZDROWIA O SZYB WINDOWY DLA OSÓB NIEPEŁNOSPRAWNYCH W KOBIERNICACH UL. ŻYWIECKA 10 NA DZIAŁCE NR 463/11

Inwestor: URZĄD GMINY PORĄBKA UL. KRAKOWSKA 3, 43-353 PORĄBKA

ZBROJENIE NADPROŻY N-1/2/3/4, WIEŃCA W-1

	imię i nazwisko	Nr uprawnień	Podpis
Rysował	mgr inż. arch. Krzysztof Królczyk		
Projektował	mgr inż. Stanisław Królczyk	BPP 170/80 specj. konstr.-budowlana	
Z-d		Data	30/05/2015
Faza: Projekt Wykonawczy	Podziałka 1:25	Nr rysunku	W-04

NINIEJSZE OPRACOWANIE STANOWI DZIEŁO AUTORSKIE I PODLEGA OCHRONIE ZGODNIE Z USTAWĄ, B3 Z DNIA 04.02.1994 O PRAWIE AUTORSKIM I PRAWACH POKREWNYCH

NADPROŻE N-5 SZT.2 1:25

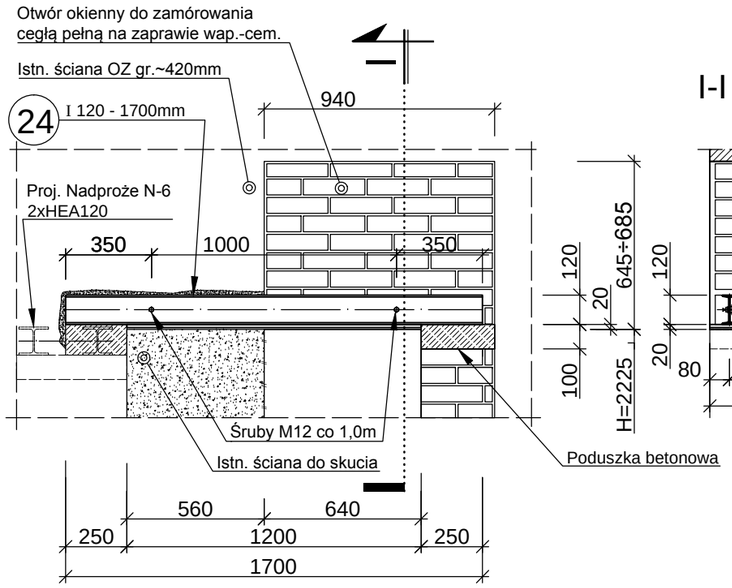

I-I 1:25

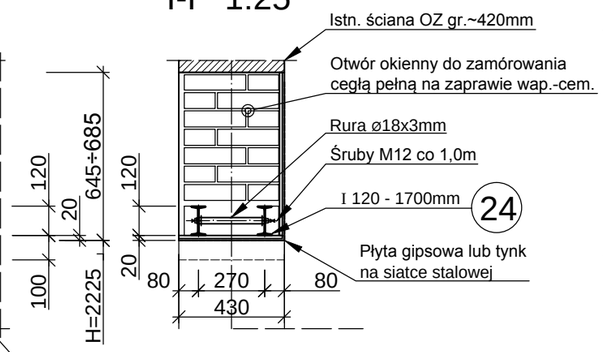

NADPROŻE N-6 SZT.1 1:25

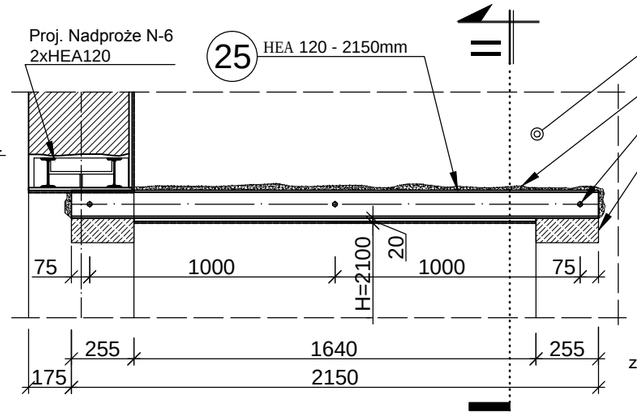

II-II 1:25

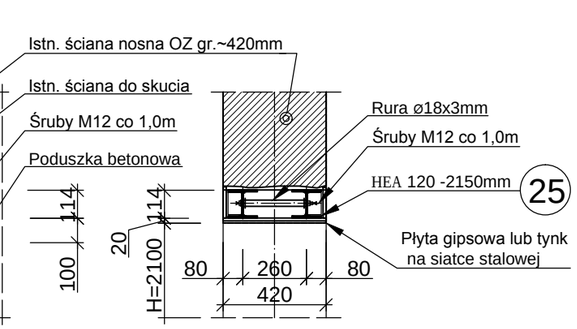

Uwaga!
zachować ostrożność przy montażu nadproża z uwagi na zbliżenie do skrzynek instalacji elektrycznej

BELKA B-1 SZT.1 1:25

NR22 2ø8 ol=251cm

2510

NR21 5ø12 ol=251cm

2510

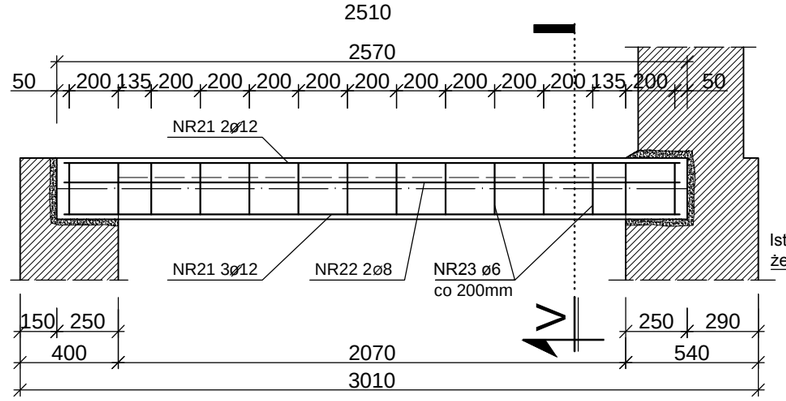

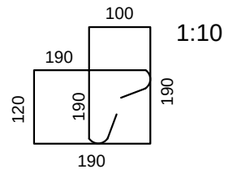

1:10

NR23 14ø6
ol=98cm

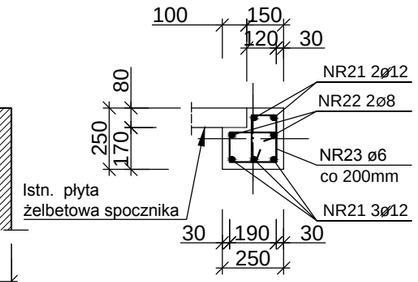

NADPROŻE N-7 SZT.1 1:25

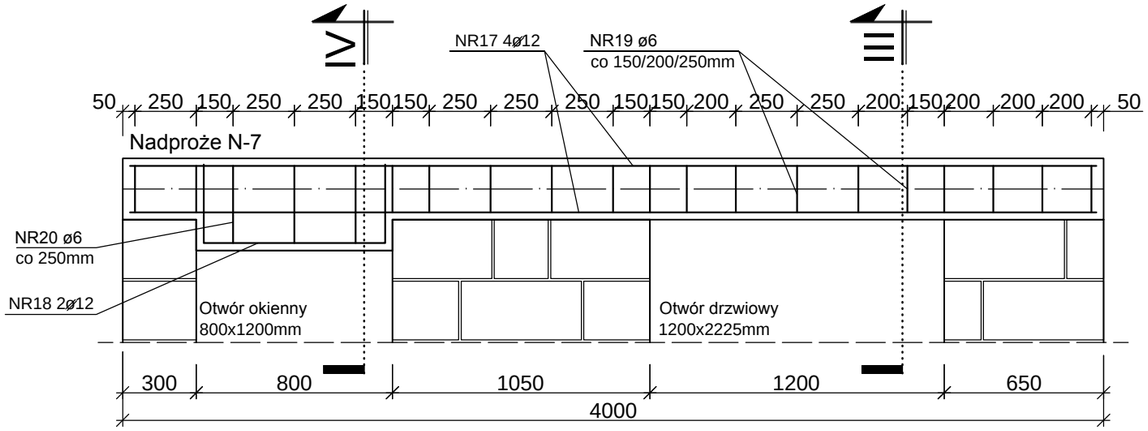

NR17 4ø12 ol=394cm

3940

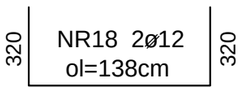

III-III 1:25

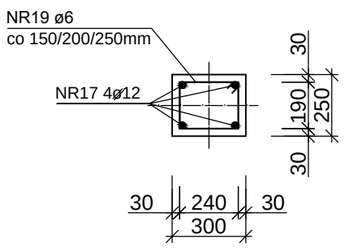

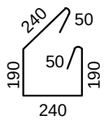

NR19 17ø6
ol=96cm

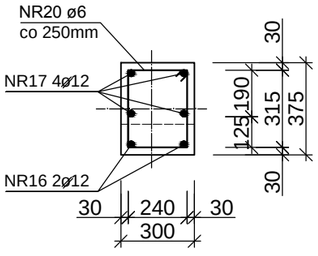

IV-IV 1:25

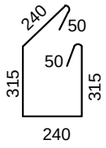

NR20 3ø6
ol=121cm

ø STAL KL. A-II 18G2-b
KL. A-I (StOS-b)
ø STAL KL. A-0 STOS
STAL St3SX (S235JR)
BETON KL. B25 (C 20/25)
OTULINA ZBROJENIA MIN. 3CM

WYKAZ STALI DLA NADPROŻA N-5

POZ NR	ILOŚĆ SZT	PROFIL PRZEDMIOT	DŁUGOŚĆ mm	MASA W KG 1MB	1SZT	Σ SZT
24	2	I 120	1700	11.10	18.87	37.74
---	2	Rura ø18x3	264	1.26	0.33	0.67
RAZEM 1SZT						38.41
OGÓLEM 2SZT						76.82

WYKAZ STALI DLA NADPROŻA N-6

POZ NR	ILOŚĆ SZT	PROFIL PRZEDMIOT	DŁUGOŚĆ mm	MASA W KG 1MB	1SZT	Σ SZT
25	2	HEA 120	2150	19.90	42.79	85.57
---	3	Rura ø18x3	255	1.26	0.32	0.96
OGÓLEM						86.53

WYKAZ STALI DLA NADPROŻA N-7 I BELKA B-1

POZ NR	ø	DŁUGOŚĆ cm	ILOŚĆ SZT	Σ DŁUG m	CIĘŻAR KG ø 6	ø 8	ø 12
17	12	394	4	15,76	——	——	14
18	12	138	2	2,76	——	——	3
19	6	96	17	16,32	4	——	——
20	6	121	3	3,63	1	——	——
21	12	251	5	12,55	——	——	11
22	8	251	2	5,02	——	2	——
23	6	98	14	13,72	3	——	——
RAZEM					8	2	28
OGÓŁEM							38

PROJEKTOWANIE, NADZORY, KOSZTORYSOWANIE
MGR INŻ. STANISŁAW KRÓLCZYK
MGR INŻ. ARCH. KRZYSZTOF KRÓLCZYK
www.archikkas.pl

Temat: ROZBUDOWA OŚRODKA ZDROWIA O SZYB WINDOWY DLA OSÓB NIEPEŁNOSPRAWNYCH W KOBIERNICACH UL. ŻYWIECKA 10 NA DZIAŁCE NR 463/11

Inwestor: URZĄD GMINY PORĄBKA UL. KRAKOWSKA 3, 43-353 PORĄBKA

ZBROJENIE NADPROŻY N-5/6/7, BELKI B-1

	imię i nazwisko	Nr uprawnień	Podpis
Rysował	mgr inż. arch. Krzysztof Królczyk		
Projektował	mgr inż. Stanisław Królczyk	BPP 170/80 specj. konstr.-budowlana	
Z-d		Data	30/05/2015

Faza: Projekt Wykonawczy | Podziałka 1:25 | Nr rysunku W-05

NINIEJSZE OPRACOWANIE STANOWI DZIEŁO AUTORSKIE I PODLEGA OCHRONIE ZGODNIE Z USTAWĄ O PRAWIE AUTORSKIM I PRAWACH POKREWNYCH Z DNIA 04.02.1994

ZBROJENIE GÓRNE PŁYTY P-1 1:25

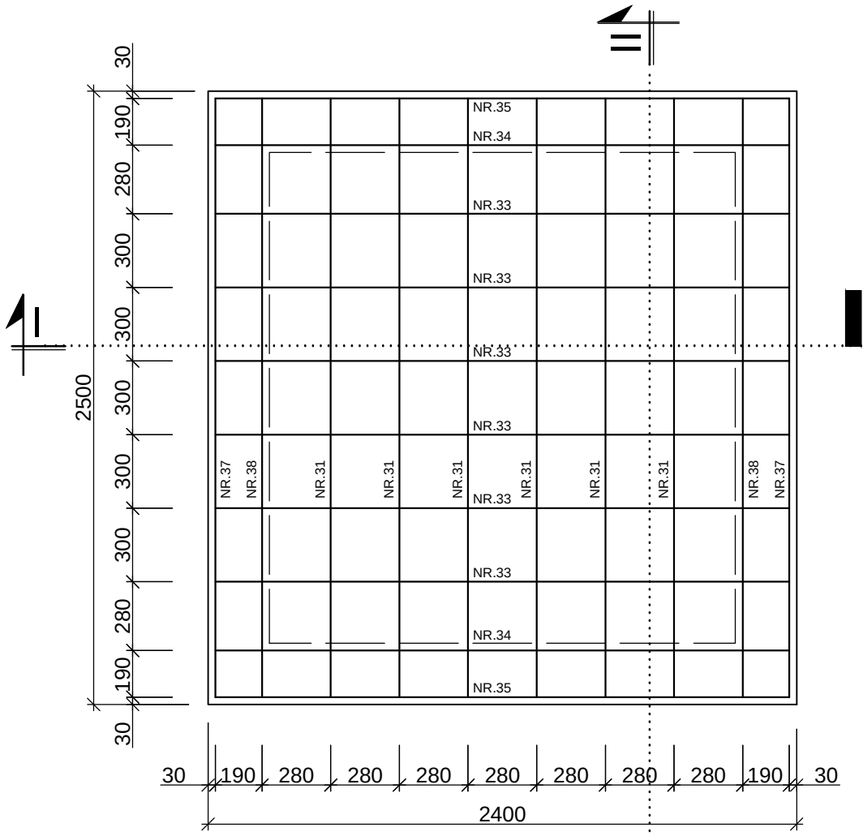

PRZEKRÓJ 'II' 1:25

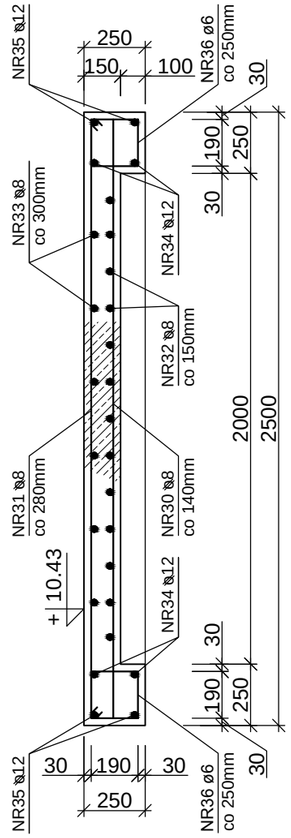

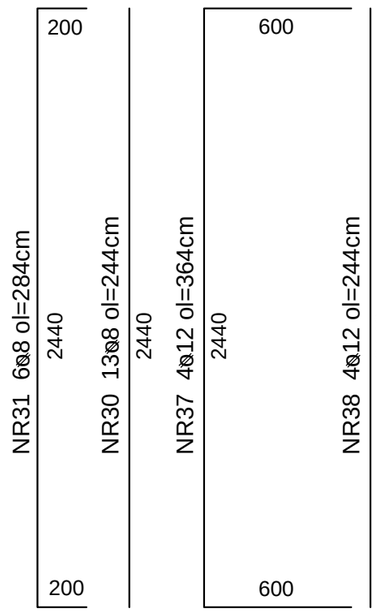

ZBROJENIE DOLNE PŁYTY P-1 1:25

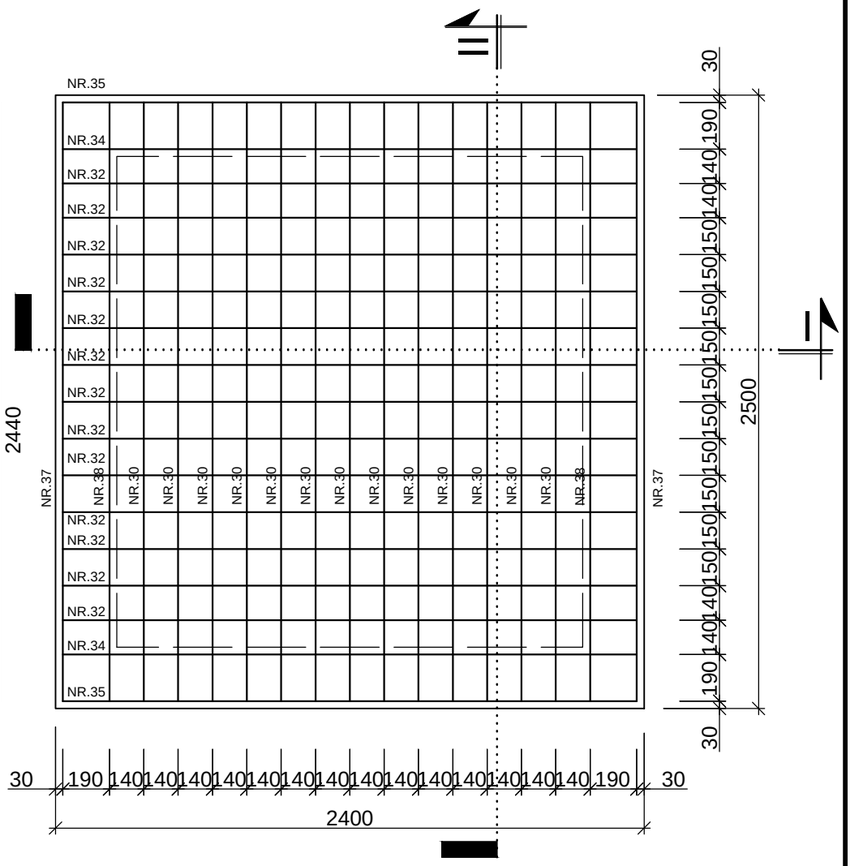

PRZEKRÓJ 'I' 1:25

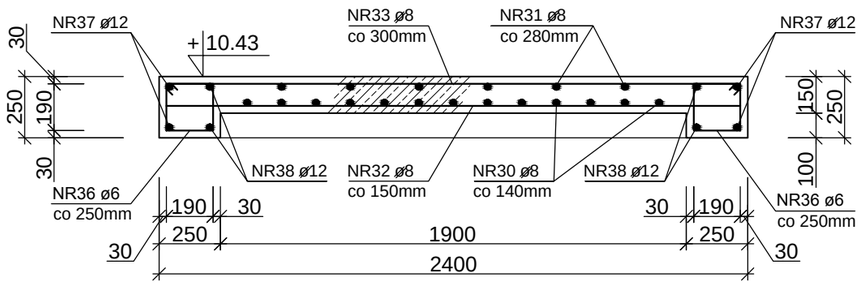

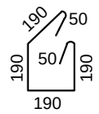

NR36 30ø6
ol=86cm

NR33 6ø8 ol=274cm

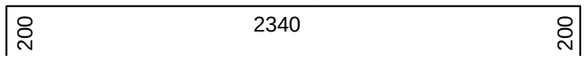

NR32 13ø8 ol=234cm

2340

NR35 4ø12 ol=354cm

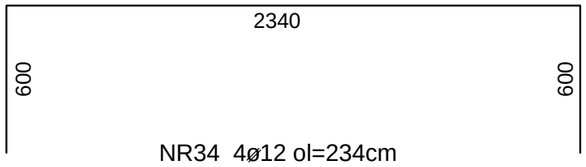

NR34 4ø12 ol=234cm

2340

ø STAL KL. A-II 18G2-b
KL. A-I (StOS-b)
ø STAL KL. A-0 STOS
BETON KL. B25 (C 20/25)
OTULINA ZBROJENIA MIN. 3CM

UWAGA!
- W PŁYCIE OSADZIĆ BELKĘ B-2 I100 DO MONTAŻU DŹWIGU WG. DOSTAWCY
- WSZYSTKIE ROBOTY PROWADZIĆ POD NADZOREM OSOBY UPRAWNIONEJ ZGODNIE Z ZASADAMI SZTUKI BUDOWLANEJ.
- WYMIARY SPRAWDZIĆ NA BUDOWIE.

WYKAZ STALI

POZ NR	ø	DŁUGOŚĆ cm	ILOŚĆ SZT	Σ DŁUG m	CIĘŻAR KG ø 6	ø 8	ø 12
30	8	244	13	31,72	—	13	—
31	8	281	6	16,86	—	7	—
32	8	234	13	30,42	—	13	—
33	8	274	6	16,44	—	7	—
34	12	234	4	9,36	—	—	8
35	12	354	4	14,16	—	—	13
36	6	86	30	25,80	6	—	—
37	12	364	4	14,56	—	—	13
38	12	244	4	9,76	—	—	9
RAZEM					6	40	43
OGÓŁEM							89

PROJEKTOWANIE, NADZORY, KOSZTORYSOWANIE
MGR INŻ. STANISŁAW KRÓLCZYK
MGR INŻ. ARCH. KRZYSZTOF KRÓLCZYK
www.archikkas.pl

Temat: ROZBUDOWA OŚRODKA ZDROWIA O SZYB WINDOWY DLA OSÓB NIEPEŁNOSPRAWNYCH W KOBIERNICACH UL. ŻYWIECKA 10 NA DZIAŁCE NR 463/11

Inwestor: URZĄD GMINY PORĄBKA
UL. KRAKOWSKA 3, 43-353 PORĄBKA

ZBROJENIE PŁYTY NADSZYBIA P-1

	imię i nazwisko	Nr uprawnień	Podpis
Rysował	mgr inż. arch. Krzysztof Królczyk		
Projektował	mgr inż. Stanisław Królczyk	BPP 170/80 specj. konstr.-budowlana	
Z-d		Data	30/05/2015

Faza	Projekt Wykonawczy	Podziałka 1:25	Nr rysunku	W-06

NINIEJSZE OPRACOWANIE STANOWI DZIEŁO AUTORSKIE I PODLEGA OCHRONIE ZGODNIE Z USTAWĄ O PRAWIE AUTORSKIM I PRAWACH POKREWNYCH Z DNIA 04.02.1994 O PRAWIE AUTORSKIM I PRAWACH POKREWNYCH

ZBROJENIE DASZKU Dsz-1 1:25

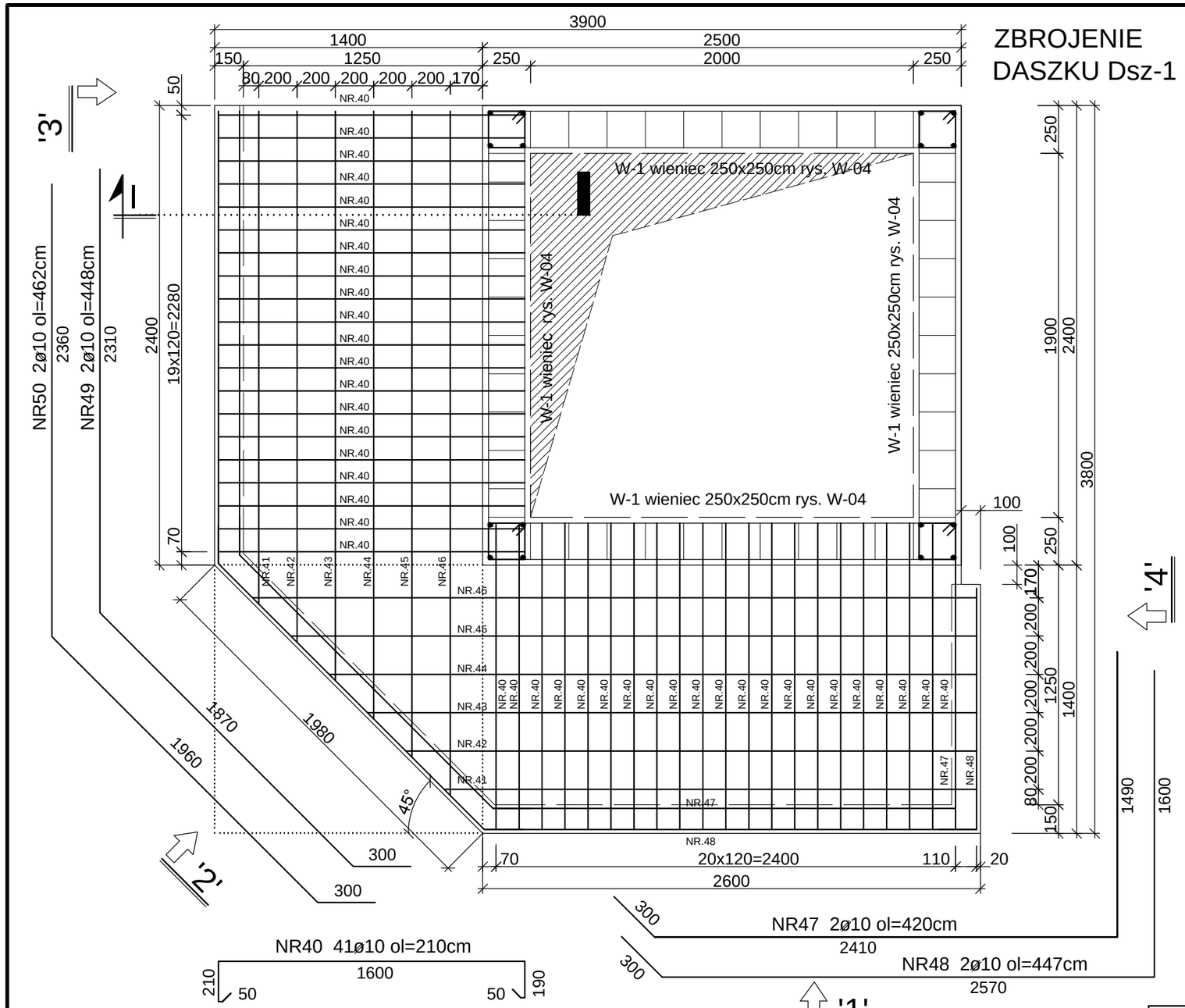

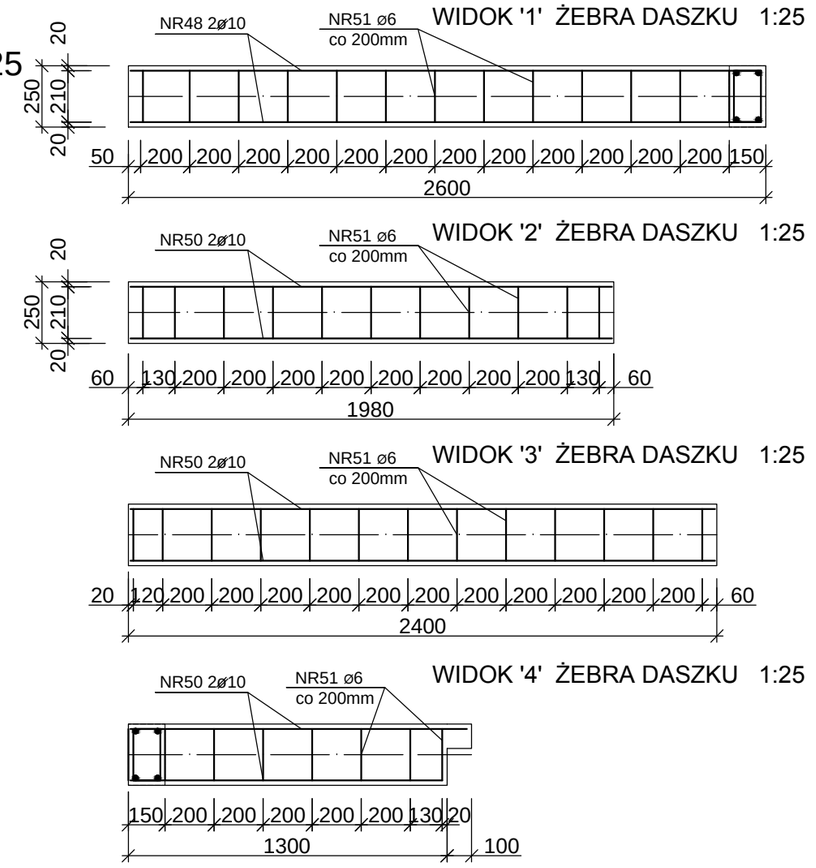

PRZEKRÓJ 'I' 1:25

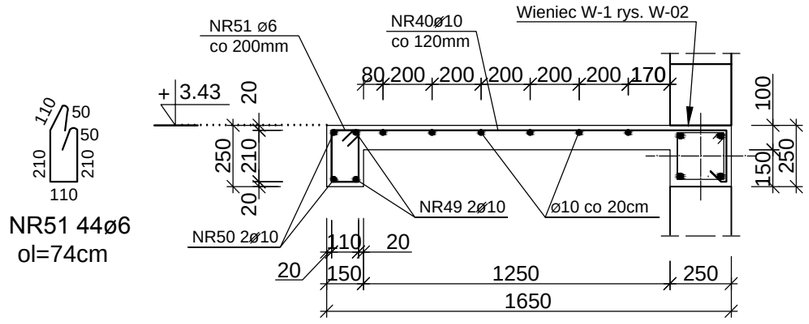

NR51 44ø6
ol=74cm

NR46 2ø10 ol=378cm
3780

NR45 2ø10 ol=358cm
3580

NR44 2ø10 ol=338cm
3380

NR43 2ø10 ol=318cm
3180

NR42 2ø10 ol=278cm
2980

NR41 2ø10 ol=278cm
2780

ø STAL KL. A-II 18G2-b
KL. A-I (StOS-b)
ø STAL KL. A-0 STOS
BETON KL. B25 (C 20/25)
OTULINA ZBROJENIA MIN. 2CM

WYKAZ STALI

POZ NR	ø	DŁUGOŚĆ cm	ILOŚĆ SZT	Σ DŁUG m	CIĘŻAR KG ø 6	ø 10	ø 12
40	10	210	41	86,10	—	53	—
41	10	278	2	5,56	—	3	—
42	10	298	2	5,96	—	4	—
43	10	318	2	6,36	—	4	—
44	10	338	2	6,76	—	5	—
45	10	358	2	7,16	—	4	—
46	10	378	2	7,56	—	5	—
47	10	420	2	8,40	—	5	—
48	10	447	2	8,94	—	5	—
49	10	448	2	8,96	—	6	—
50	10	462	2	9,24	—	6	—
51	6	74	44	32,56	7	—	—
RAZEM					7	100	—
OGÓŁEM							107

PROJEKTOWANIE, NADZORY, KOSZTORYSOWANIE
MGR INŻ. STANISŁAW KRÓLCZYK
MGR INŻ. ARCH. KRZYSZTOF KRÓLCZYK
www.archikkas.pl

Temat: ROZBUDOWA OŚRODKA ZDROWIA O SZYB WINDOWY DLA OSÓB NIEPEŁNOSPRAWNYCH W KOBIERNICACH UL. ŻYWIECKA 10 NA DZIAŁCE NR 463/11

Inwestor: URZĄD GMINY PORĄBKA
UL. KRAKOWSKA 3, 43-353 PORĄBKA

ZBROJENIE DASZKU Dsz-1

	imię i nazwisko	Nr uprawnień	Podpis
Rysował	mgr inż. arch. Krzysztof Królczyk		
Projektował	mgr inż. Stanisław Królczyk	BPP 170/80 specj. konstr.-budowlana	
Z-d		Data	30/05/2015
Faza: Projekt Wykonawczy	Podziałka 1:25	Nr rysunku	W-07

NINIEJSZE OPRACOWANIE STANOWI DZIEŁO AUTORSKIE I PODLEGA OCHRONIE ZGODNIE Z USTAWĄ O PRAWIE AUTORSKIM I PRAWACH POKREWNYCH

RZUT UZBROJENIA WANNY BETONOWEJ Wb-1 1:25

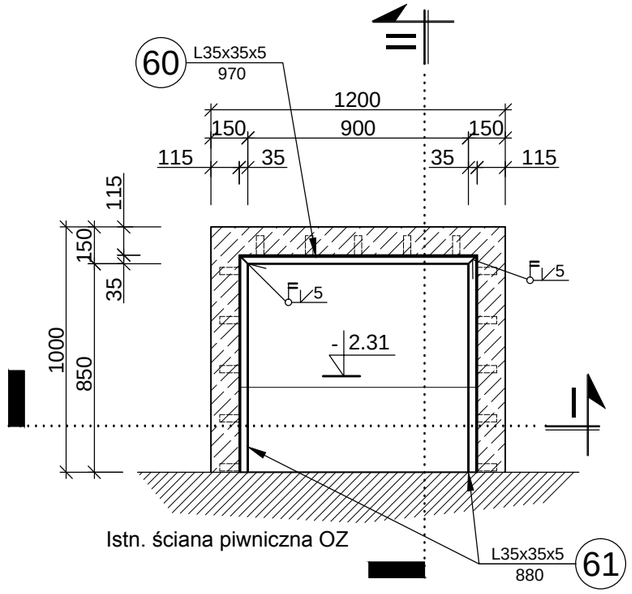

PRZEKRÓJ 'I' 1:25

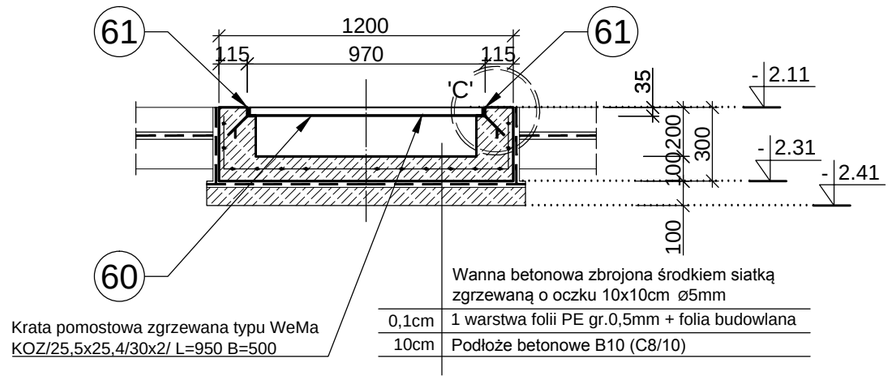

DETAL 'C' 1:5

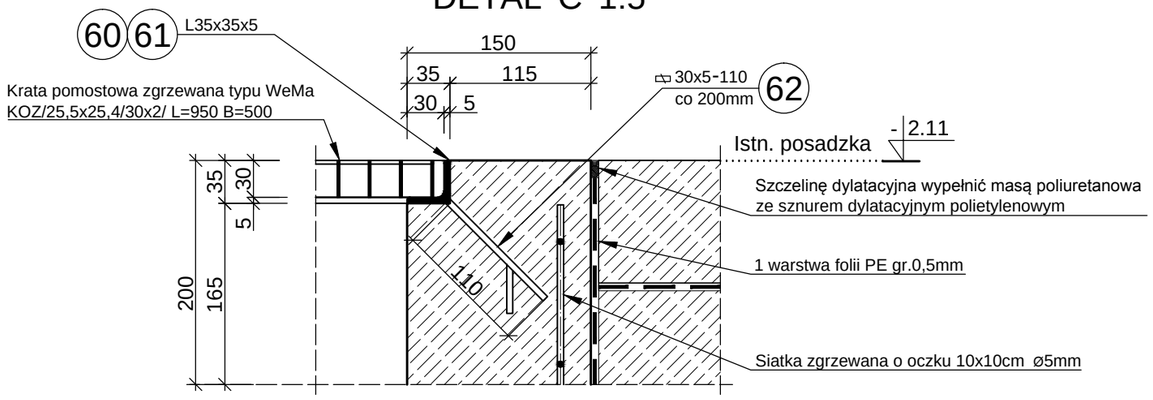

PRZEKRÓJ 'II' 1:25

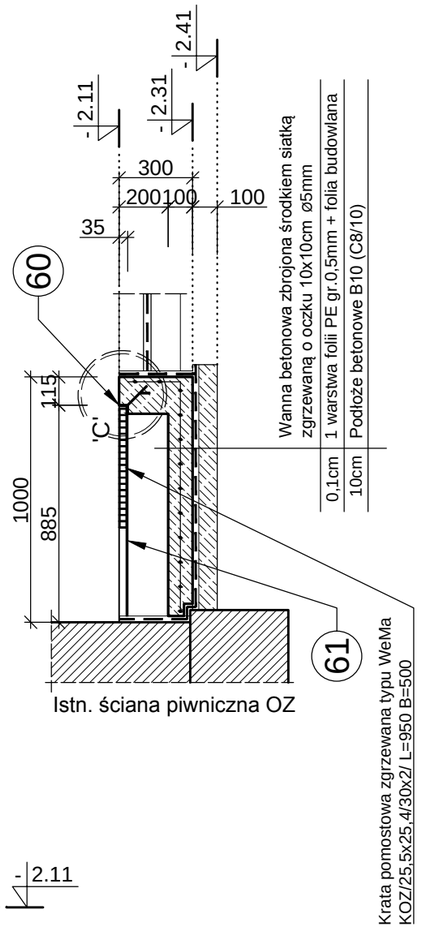

SZCZEGÓŁ KOTWY SZYBU K-1 SZT.4 1:5

KOTWY ZAŁOŻYĆ W RDZENIACH NA DWÓCH POZIOMACH PARTER I PIETRO
PO DWA Z JEDNEJ STRONY

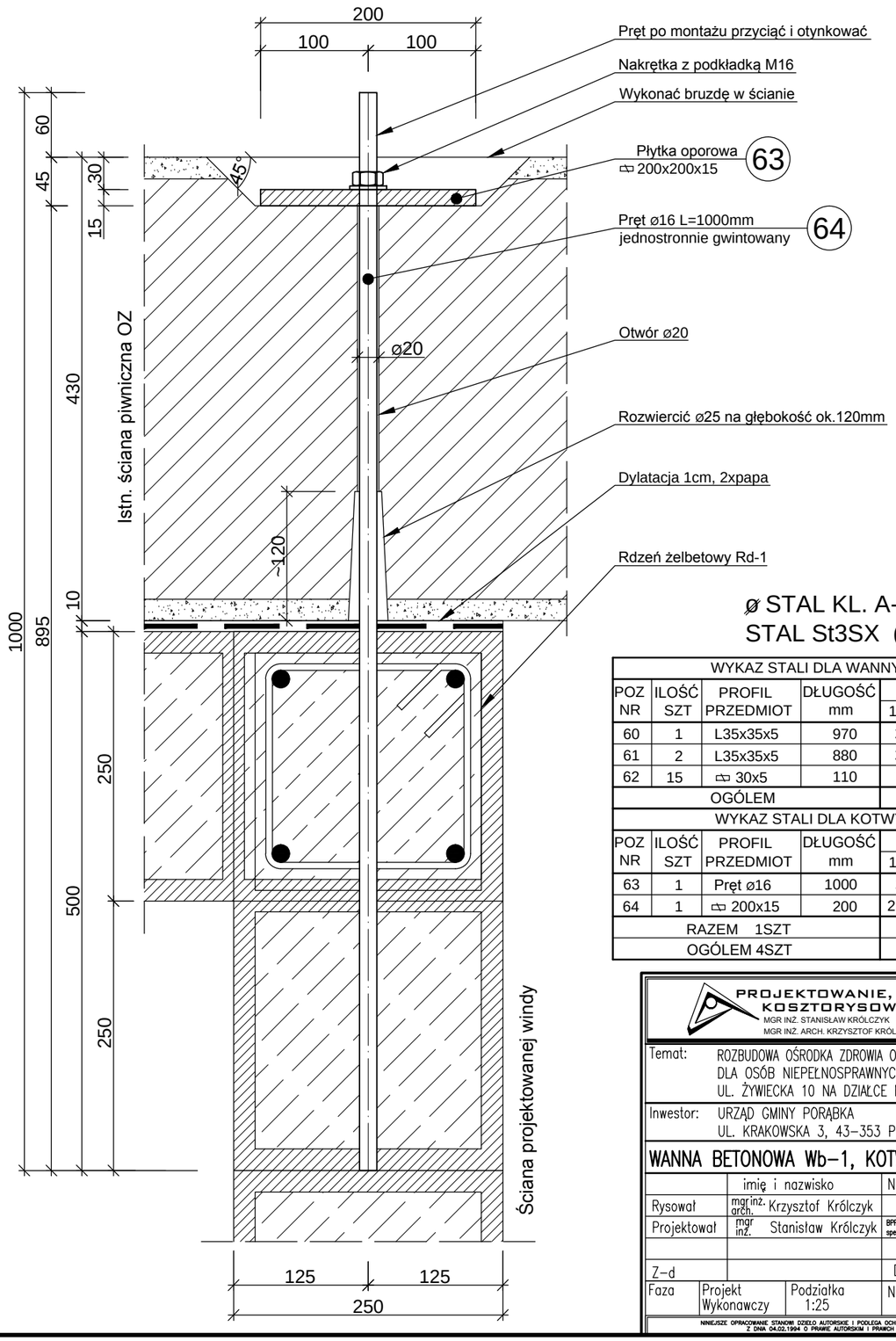

ø STAL KL. A-II 18G2-b
STAL St3SX (S235JR)

WYKAZ STALI DLA WANNY Wb-1						
POZ NR	ILOŚĆ SZT	PROFIL PRZEDMIOT	DŁUGOŚĆ mm	MASA W KG		
				1MB	1SZT	Σ SZT
60	1	L35x35x5	970	2.57	2.49	2.49
61	2	L35x35x5	880	2.57	2.26	4.52
62	15	▭ 30x5	110	1.18	0.13	1.94
OGÓLEM						8.95

WYKAZ STALI DLA KOTWY K-1						
POZ NR	ILOŚĆ SZT	PROFIL PRZEDMIOT	DŁUGOŚĆ mm	MASA W KG		
				1MB	1SZT	Σ SZT
63	1	Pręt ø16	1000	1.57	1.57	1.57
64	1	▭ 200x15	200	23.55	4.71	4.71
RAZEM 1SZT						6.28
OGÓLEM 4SZT						25.12

PROJEKTOWANIE, NADZORY, KOSZTORYSOWANIE
MGR INŻ. STANISŁAW KRÓLCZYK
MGR INŻ. ARCH. KRZYSZTOF KRÓLCZYK
www.archikkas.pl

Temat: ROZBUDOWA OŚRODKA ZDROWIA O SZYB WINDOWY DLA OSÓB NIEPEŁNOSPRAWNYCH W KOBIERNICACH UL. ŻYWIECKA 10 NA DZIAŁCE NR 463/11

Inwestor: URZĄD GMINY PORĄBKA UL. KRAKOWSKA 3, 43-353 PORĄBKA

WANNA BETONOWA Wb-1, KOTWA SZYBU K-1

	imię i nazwisko	Nr uprawnień	Podpis
Rysował	mgr inż. arch. Krzysztof Królczyk		
Projektował	mgr inż. Stanisław Królczyk	BPP 170/80 specj. konstr.-budowlana	
Z-d		Data 30/05/2015	
Faza: Projekt Wykonawczy	Podziałka 1:25	Nr rysunku	W-08

NINIEJSZE OPRACOWANIE STANOWI DZIEŁO AUTORSKIE I PODLEGA OCHRONIE ZGODNIE Z USTAWĄ O PRAWIE AUTORSKIM I PRAWACH POKREWNYCH Z DNIA 04.02.1994

ZBROJENIE RDZENIA ŻELBETOWEGO Rd-1 SZT.4 1:25

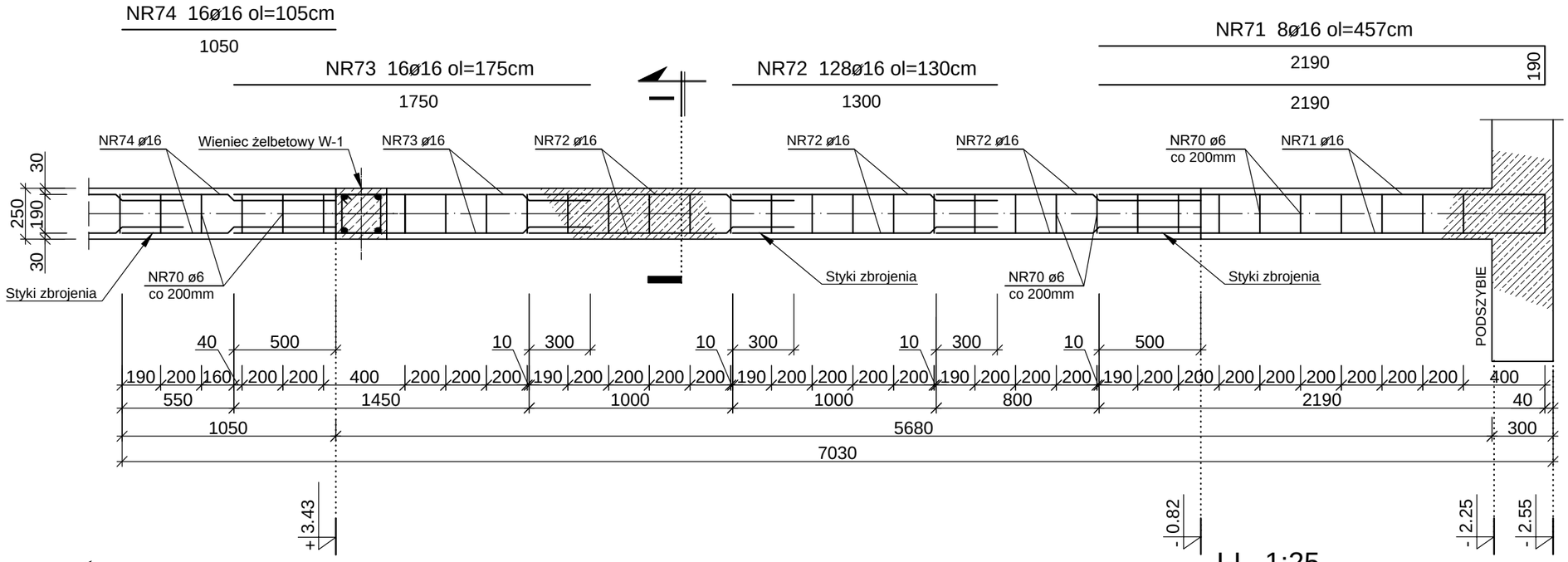

I-I 1:25

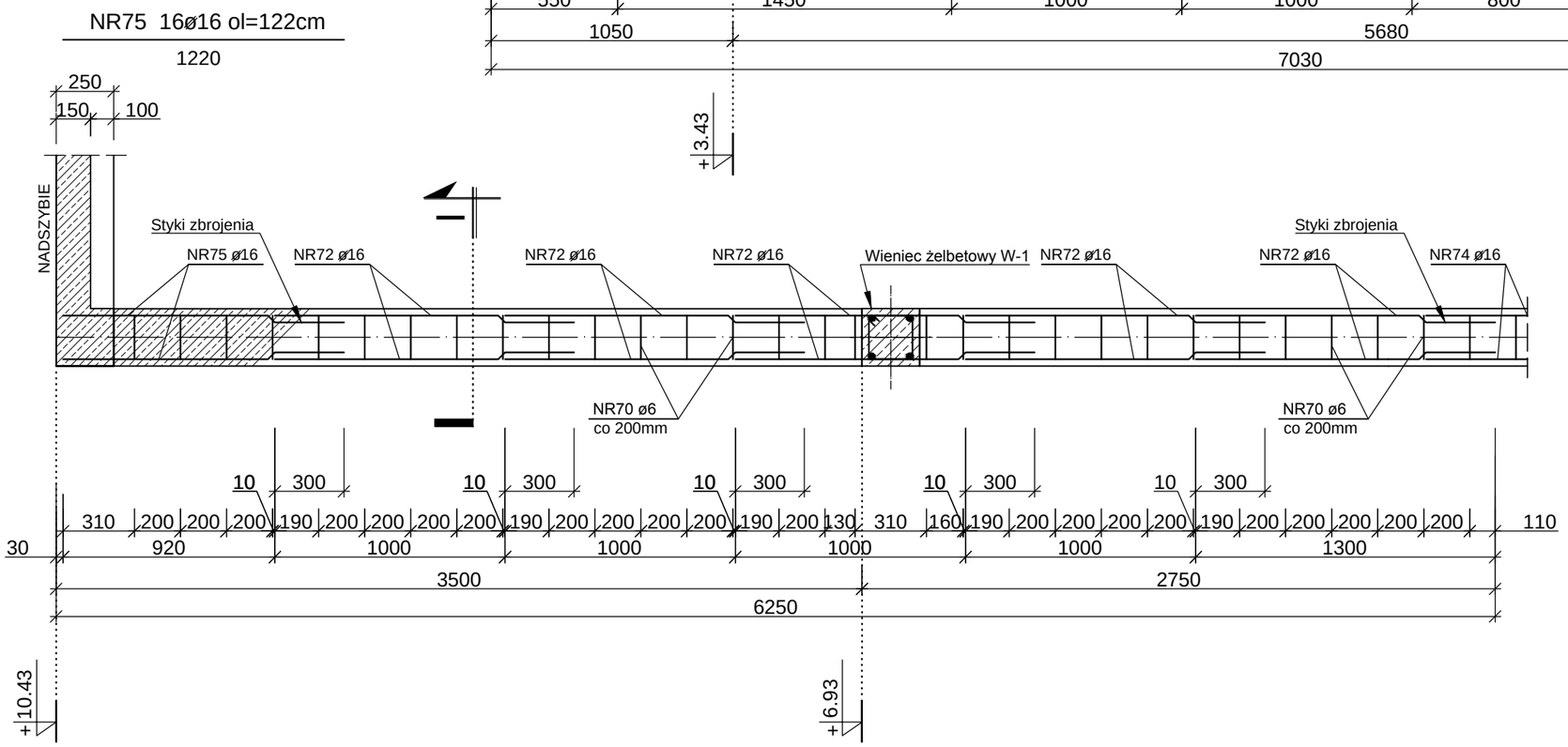

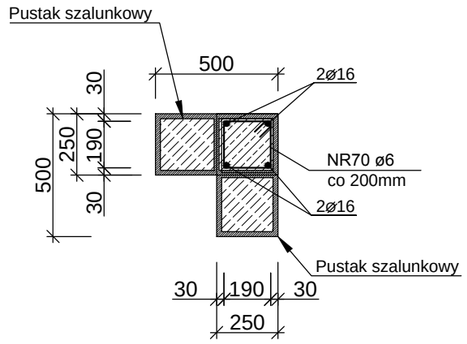

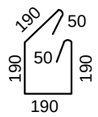

NR70 244ø6
ol=86cm

Uwaga! Strzemiona dostosować do zastosowanego typu pustaka szalunkowego

ø STAL KL. A-II 18G2-b
KL. A-I (StOS-b)
ø STAL KL. A-0 STOS
BETON KL. B25 (C 20/25)
OTULINA ZBROJENIA MIN. 3CM

WYKAZ STALI

POZ NR	ø	DŁUGOŚĆ cm	ILOŚĆ SZT	Σ DŁUG m	CIĘŻAR KG ø 6	ø 12	ø 16
70	6	86	244	209,84	47	——	——
71	16	457	8	36,56	——	——	57
72	16	130	128	166,40	——	——	261
73	16	175	16	28,00	——	——	44
74	16	105	16	16,80	——	——	26
75	16	122	16	19,52	——	——	31
RAZEM					47	——	419
OGÓŁEM							466

PROJEKTOWANIE, NADZORY, KOSZTORYSOWANIE
MGR INŻ. STANISŁAW KRÓLCZYK
MGR INŻ. ARCH. KRZYSZTOF KRÓLCZYK
www.archikkas.pl

Temat: ROZBUDOWA OŚRODKA ZDROWIA O SZYB WINDOWY DLA OSÓB NIEPEŁNOSPRAWNYCH W KOBIERNICACH UL. ŻYWIECKA 10 NA DZIAŁCE NR 463/11

Inwestor: URZĄD GMINY PORĄBKA UL. KRAKOWSKA 3, 43-353 PORĄBKA

ZBROJENIE RDZENIA ŻELBETOWEGO Rd-1

	imię i nazwisko	Nr uprawnień	Podpis
Rysował	mgr inż. arch. Krzysztof Królczyk		
Projektował	mgr inż. Stanisław Królczyk	BPP 170/80 specj. konstr.-budowlana	
Z-d		Data	30/05/2015

Faza: Projekt Wykonawczy | Podziałka 1:25 | Nr rysunku W-09

NINIEJSZE OPRACOWANIE STANOWI DZIEŁO AUTORSKIE I PODLEGA OCHRONIE ZGODNIE Z USTAWĄ O PRAWIE AUTORSKIM I PRAWACH POKREWNYCH Z DNIA 04.02.1994

SCHEMAT UKŁADU PUSTAKÓW SZALUNKOWYCH ELEWACJI ZACHODNIEJ 1:100

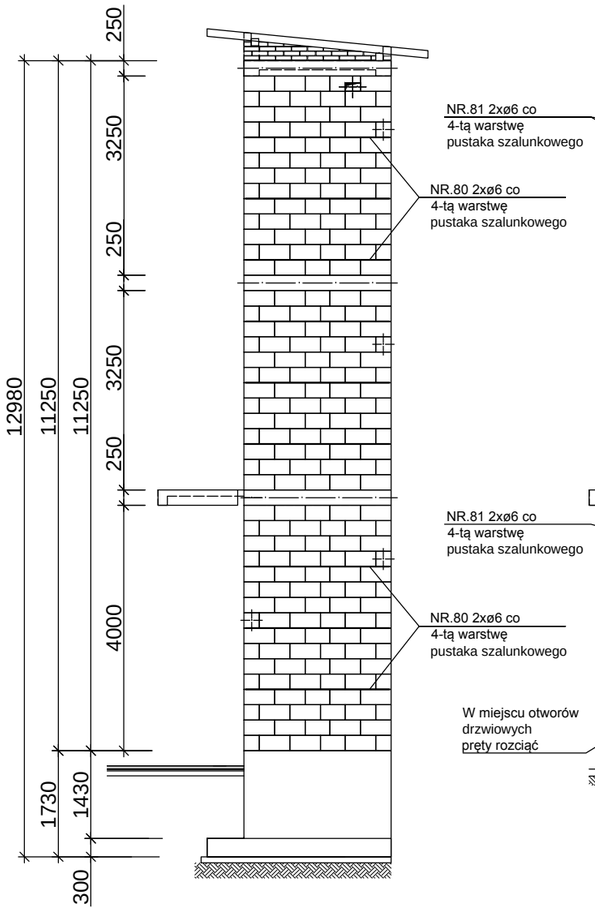

SZACUNKOWE ILOŚĆ PUSTAKÓW
OK. 189 SZT.

NR80 36ø6 ol=234cm
2340

SCHEMAT UKŁADU PUSTAKÓW SZALUNKOWYCH ELEWACJI PÓŁNOCNEJ 1:100

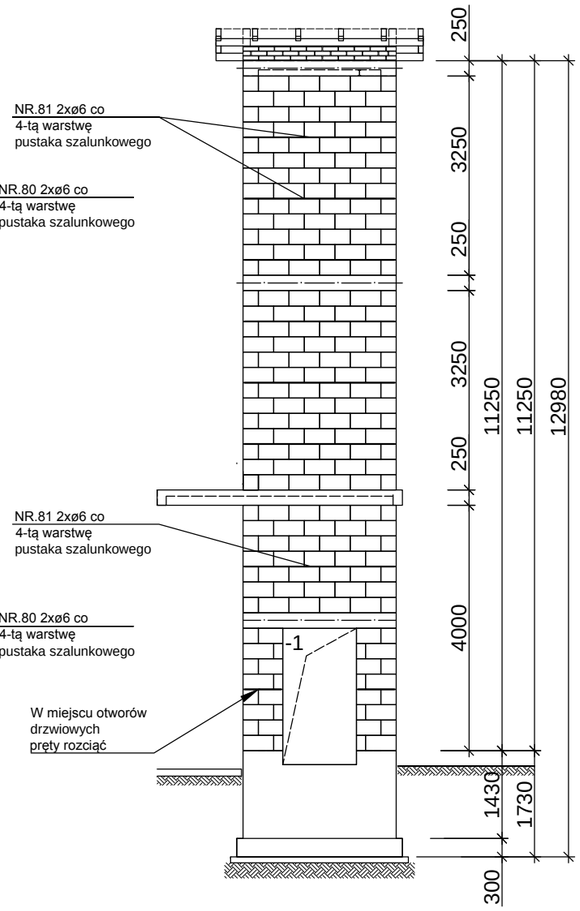

SZACUNKOWE ILOŚĆ PUSTAKÓW
OK. 167 SZT.

NR81 24ø6 ol=244cm
2440

SCHEMAT UKŁADU PUSTAKÓW SZALUNKOWYCH ELEWACJI WSCHODNIEJ 1:100

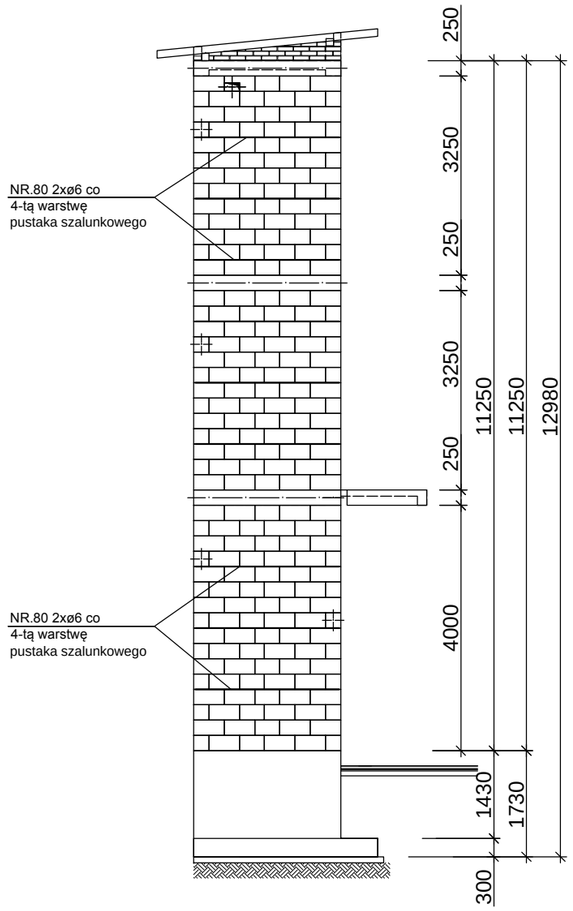

SZACUNKOWE ILOŚĆ PUSTAKÓW
OK. 189 SZT.

SCHEMAT UKŁADU PUSTAKÓW SZALUNKOWYCH ELEWACJI POŁUDNIOWEJ 1:100

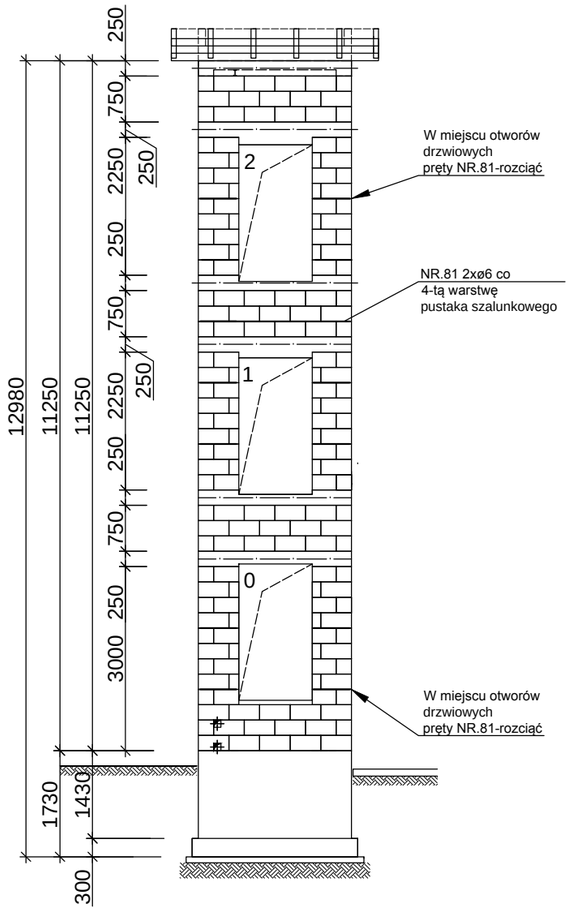

SZACUNKOWE ILOŚĆ PUSTAKÓW
OK. 99 SZT.

UWAGA!
- ŚCIANY KONSTRUKCYJNE SZYBU BETONOWE WYKONANE Z PUSTAKÓW SZALUNKOWYCH TYPU CC-4-25 FIRMY P.B. TECHBUD
- MONTAŻ PUSTAKÓW WYKONYWAĆ ZGODNIE Z WYTYCZNYMI PRODUCENTA, POKAZANE RYSUNKI UKŁADU PUSTAKÓW SĄ JEDYNIE SCHEMATAMI
- PRZED PRZYSTĄPIENIEM DO REALIZACJI NALEŻY SKONSULTOWAĆ SIĘ Z PRODUCENTEM ORAZ ZAPOZNAĆ SIĘ Z DANYMI MONTAŻOWYMI WYBRANEGO PRODUKTU
- WYMIARY SPRAWDZIĆ NA BUDOWIE

øSTAL KL. A-I (StOS-b)

WYKAZ STALI

POZ NR	ø	DŁUGOŚĆ cm	ILOŚĆ SZT	Σ DŁUG m	CIĘŻAR KG ø 6	ø 10	ø 12
80	6	234	36	84,24	19	——	——
81	6	244	24	58,56	13	——	——
RAZEM					32	——	——
OGÓŁEM							32

PROJEKTOWANIE, NADZORY, KOSZTORYSOWANIE
MGR INŻ. STANISŁAW KRÓLCZYK
MGR INŻ. ARCH. KRZYSZTOF KRÓLCZYK
www.archikkas.pl

Temat: ROZBUDOWA OŚRODKA ZDROWIA O SZYB WINDOWY DLA OSÓB NIEPEŁNOSPRAWNYCH W KOBIERNICACH UL. ŻYWIECKA 10 NA DZIAŁCE NR 463/11

Inwestor: URZĄD GMINY PORĄBKA
UL. KRAKOWSKA 3, 43-353 PORĄBKA

ZBROJENIE DASZKU Dsz-1

	imię i nazwisko	Nr uprawnień	Podpis
Rysował	mgr inż. arch. Krzysztof Królczyk		
Projektował	mgr inż. Stanisław Królczyk	BPP 170/80 specj. konstr.-budowlana	
Z-d		Data	30/05/2015
Faza: Projekt Wykonawczy	Podziałka 1:100	Nr rysunku	W-10

NINIEJSZE OPRACOWANIE STANOWI DZIEŁO AUTORSKIE I PODLEGA OCHRONIE ZGODNIE Z USTAWĄ, B3 Z DNIA 04.02.1994 O PRAWIE AUTORSKIM I PRAWACH POKREWNYCH