PRACOWNIA PROJEKTOWO USŁUGOWA
" RONDO "

mgr inż. Bogdan Markowski
ul. T. Boya Żeleńskiego 108
40-750 Katowice

tel. 032 353-20-37
kom. 0-501-79-78-82
faks 032 353 20 41
e-mail : bmarkowski@wp.pl

PROJEKT
NR ORZP/342/33/2008/A
CPV : 45000000-7

TYTUŁ OPRACOWANIA : P.B.W. budowy chodnika w ciągu drogi powiatowej S4473 w Kobiernicach.

ZAMAWIAJĄCY: Urząd Gminy w Porąbce .

NR UMOWY: ORZP/342/33/2008

PROJEKTOWAŁ : mgr inż. Bogdan Markowski

PROJEKTOWAŁ : inż. Jan Ryszka

SPRAWDZIŁ : mgr inż. Bronisław Waluga

mgr inż. Bogdan MARKOWSKI
Nr Up. 873/93
Wydane przez Urząd Wojewódzki Katowice
§13 ust. 1 pkt. 3 litery B
do projektowania oraz kierowania robotami

Uprawniony do projektowania bez ograniczeń, oraz nadzorowania i kierowania robotami w branży instalacyjno-inżynieryjnej. Specjalność: Sieci zewn., instal. wewn. wod.-kan., c.o., gazu, systemy cieplne, urz. sanit.
inż. Jan Ryszka
43-450 USTROŃ, ul. Daszyńskiego 61 - Tel. (033) 854-32-37
Nr upr. do proj. B-B. 6/75, Nr upr. do nadz. 79/74/Kł.

mgr inż. Bronisław Waluga
upr. do projektowania
Dróg i Ulic wyd. przez U W K-ce
Nr upr. 487/94

Działki zajmowane pod inwestycję:

Numer obrębu	Numer działki/arkusz	Właściciel/ władający
3	2260/15/2, 2260/16/2, 2260/17/2, 2260/18/2, 2260/19/2, 2260/20/1, 2260/21/2, 2260/22/2, 2260/23/2, 2559/7/4, 2261/41/2, 2447/2/2, 2260/119/2, 2487/8/4, 2559/26/4, 2429/3/4, 2265/13/2, 2260/161/2, 4544/4, 4705/4, 4849/2, 4850/2, 378/7/4, 378/6/4, 375/4, 344/1/4, 2427/1/4, 2260/5/2, 2260/4/2, 2260/3/2, 2260/6/2, 2260/7/2, 2260/8/2, 2260/169/2, 2261/55, 2259/11, 2259/3, 2447/1, 2559/31, 4712, 384/1	Zgodnie z dalszą częścią niniejszego opisu
2	2260/13/2, 2260/14/2	Zgodnie z dalszą częścią niniejszego opisu

Katowice , październik 2008 r

ORZP/342/33/2008/B

PRACOWNIA PROJEKTOWO - USŁUGOWA " RONDO "

TYTUŁ OPRACOWANIA : P.B.W. budowy chodnika w ciągu drogi powiatowej S4473 w Kobiernicach.

SPIS DOKUMENTACJI :

1.	Metryka projektu	ORZP/342/33/2008/A
2.	Spis dokumentacji	ORZP/342/33/2008/B
3.	Opis techniczny	ORZP/342/33/2008/C
4.	Informacja dotycząca bezpieczeństwa i ochrony zdrowia	ORZP/342/33/2008/D
5.	Część kosztowa	ORZP/342/33/2008/F
6.	Plan orientacyjny	1
7.	Plan sytuacyjny odcinka A-B	2
8.	Plan sytuacyjny odcinka C-D	3
9.	Profil podłużny odcinka A-B	4
10.	Profil podłużny odcinka C-D	5
11.	Profil podłużny odcinka A-B dla kanalizacji deszczowej	6
12.	Profil podłużny odcinka C-D dla kanalizacji deszczowej	7
13.	Przekroje konstrukcyjne	8
14.	Szczegół wylotu kanalizacyjnego do potoku Młynówka (odc C-D)	9
15.	Projekt zagospodarowania – plansza zbiorcza uzbrojenia odcinka A-B	10
16.	Projekt zagospodarowania – plansza zbiorcza uzbrojenia odcinka C-D	11
17.	Przekroje poprzeczne odcinka A-B (tylko projekt wykonawczy)	12
18.	Przekroje poprzeczne odcinka C-D (tylko projekt wykonawczy)	13a, 13b
19.	Plan docelowej organizacji ruchu (tylko projekt wykonawczy)	14

ORZP/342/33/2008/C

OPIS TECHNICZNY

1. PODSTAWA OPRACOWANIA .

Podstawą opracowania jest umowa ORZP/342/33/2008 z dnia 28.08.2008 roku zawarta pomiędzy Urzędem Gminy w Porąbce z siedzibą przy ulicy Krakowskiej 3 reprezentowaną przez:
- Wójt Gminy - mgr inż. Czesław Bułka
- Skarbnik Gminy - Urszula Legut

a

Pracownią Projektowo - Usługową " RONDO" z siedzibą w Katowicach przy ulicy Tadeusza Boya – Żeleńskiego 108, reprezentowaną przez

– główny projektant - mgr inż. Bogdan Markowski .

2. POŁOŻENIE .

Przedmiotowy chodnik zlokalizowany będzie wzdłuż wschodniej krawędzi drogi powiatowej nr S 4473 w Kobiernicach na odcinku od ronda w Kobiernicach do skrzyżowania z ulicą Łukową oraz ulicy Centralnej na odcinku od skrzyżowania z ulicą Startową do mostu nad rzeką Młynówka.

3. CEL I ZAKRES OPRACOWANIA .

Celem opracowania jest budowa chodnika wzdłuż drogi powiatowej nr S 4473 w Kobiernicach na odcinku od ronda w Kobiernicach do skrzyżowania z ulicą Łukową oraz ulicy Centralnej na odcinku od skrzyżowania z ulicą Startową do mostu nad rzeką Młynówka.
Zakresem opracowania objęta będzie również budowa krawężników, wjazdów do posesji, ścieków przykrawężnikowych oraz kanalizacji deszczowej.

4. OPIS STANU ISTNIEJĄCEGO .

W chwili obecnej droga powiatowa nr S 4473 pełni funkcję drogi kategorii V o przekroju drogowym.
Szerokość jezdni oscyluje między 5,50 m a 6,00 m. Miejscami zawężenie do 5,00 m.
Szerokość obustronnych poboczy gruntowych od 1,00 m do 2,00 m.
Szerokość skarp od 1,00 do 2,00 m
Odwodnienie ulicy powierzchniowo poprzez pobocza gruntowe w przyległy teren .
W rejonie skrzyżowania z ulicą Łukową zlokalizowany jest przepust betonowy łączący wpust uliczny z potokiem Młynówka.
W rejonie końca opracowania zlokalizowany jest most nad potokiem Młynówka.

5.CHARAKTERYSTYKA STANU PROJEKTOWANEGO.

5.1. Parametry techniczne projektowania i geometria .

Projektowany chodnik o szerokości 2,00 m zlokalizowany będzie wzdłuż wschodniej krawędzi jezdni drogi powiatowej Nr S 4473 na odcinku od drugiego wjazdu na działkę nr 429/9 / patrząc od ronda / do skrzyżowania z ulicą Łukową oraz od skrzyżowania z ulicą Startową do mostu nad rzeką Młynówka. Projektowane odcinki są uzupełnieniem chodnika istniejącego i będą stanowiły jeden ciąg pieszy na odcinku od ronda w Kobiernicach do mostu nad potokiem Młynówka.
Pochylenie poprzeczne chodnika 2 % w stronę jezdni. Pochylenie poprzeczne połówki jezdni w zależności od sytuacji od 2 do 3 %. Wjazdy do posesji jako bramowe o szerokościach nie większych niż 6,00 m / szerokość istniejącej jezdni /.
W związku z małym pochyleniem podłużnym drogi jak również projektowanego sposobu odwodnienie od strony budowanego chodnika wzdłuż istniejącej krawędzi jezdni należy zabudować ściek przykrawężnikowy umożliwiający sprawny spływ wód deszczowych do projektowanej kanalizacji deszczowej i dalej

1. dla odcinka od rondo do ulicy Łukowej poprzez istniejący przepust do potoku Młynówka
2. dla odcinka od ulicy Startowej do mostu kanalizacja deszczowa będzie odprowadzona do potoku Młynówka będącego w zarządzie UG Porąbka

Zaletą tego rozwiązania /ściek przykrawężnikowy/ jest wyraźne rozgraniczenie jezdni od chodnika jak również zabezpieczenie istniejącej konstrukcji jezdni przed destrukcyjnym działaniem wód deszczowych zbierających się przy krawężniku w wyniku małych spadków podłużnych.

Liczna infrastruktura podziemna zlokalizowana w poboczach oraz chodnikach gruntowych uniemożliwiła nam poprowadzenie kanalizacji deszczowej poza istniejącą jezdnią co skutkuje wymianą konstrukcji jezdni na szerokości 2,50 m od prawej (wschodniej) krawędzi. Pamiętajmy jednak, że rozbiórkę należy wykonać tylko i wyłącznie poprzez nacięcie jezdni piłą mechaniczną celem zminimalizowania spękań. Pochylenie poprzeczne jezdni 2 % w kierunku uzależnionym od sytuacji.
Całość została pokazana na planach sytuacyjnych i konstrukcyjnych .

5.3. Niweleta .

Profil podłużny krawędzi drogi powiatowej został opracowany w oparciu o wykonane pomiary wysokościowe i pokrywa się z istniejącym profilem krawędzi jezdni.
Służyć on będzie do właściwego rozmieszczenia studzienek ściekowych a co za tym idzie do sprawnego odprowadzenia wód deszczowych z istniejącej jezdni.
Całość należy wytyczyć zgodnie z wysokościami podanymi na przekrojach poprzecznych oraz z profilem. Jest to niezbędne w celu dostosowania się do istniejących danych własnościowych.
W miejscach wjazdów do posesji krawężnik należy obniżyć do wysokości 2 cm ponad jezdnię / 4 cm ponad dno ścieku /, a przejść oraz ciągów pieszych do wysokości 2 cm ponad jezdnię (zgodnie z przekrojami konstrukcyjnym).

UWAGA : niweleta i przekroje poprzeczne wykonane zostały na dzień wykonywania pomiarów geodezyjnych. W przypadku wykonywanych innych robót po tym terminie, projektant nie ponosi odpowiedzialności za powstałą różnicę w przyjętych wysokościach.

5.4. Przekroje konstrukcyjne , nawierzchnia , chodniki.

Wymieniana konstrukcja jezdni po występujących koleinach wzdłuż istniejącej krawędzi względnie w miejscu nie występującego ścieku przykrawężnikowego dla szerokości < 1,0 m:
5 cm - asfaltobetonowa warstwa ścieralna odporna na koleinowanie 0/12,8 mm
(beton asfaltowy odporny na odkształcenia trwałe na lepiszczu modyfikowanym)
6 cm - asfaltobetonowa warstwa wiążąca półścisła (0-20 mm)
7 cm - masa mineralno asfaltowa o zawartości kruszywa łamanego > 75 %
20 cm - podbudowa betonowa z betonu B-15
15 cm - warstwa odsączająca z piasku

Wymieniana konstrukcja jezdni w miejscu po budowie kanalizacji deszczowej:
5 cm - asfaltobetonowa warstwa ścieralna odporna na koleinowanie 0/12,8 mm
(beton asfaltowy odporny na odkształcenia trwałe na lepiszczu modyfikowanym)
6 cm - asfaltobetonowa warstwa wiążąca półścisła (0-20 mm)
7 cm - masa mineralno asfaltowa o zawartości kruszywa łamanego > 75 %
20 cm - podbudowa z kruszywa łamanego stabilizowanego mechanicznie
15 cm - warstwa odsączająca z piasku

Nawierzchnia rozbieralna dla wjazdów do posesji :
8 cm - kostka betonowa drobnowymiarowa koloru czerwonego typu nie gorszego niż „ KRAKOWSKA”
3 cm - podsypka cementowo – piaskowa 1:3
27 cm - podbudowa z kruszywa łamanego stabilizowanego mechanicznie
15 cm - warstwa odsączająca z piasku

Chodniki z nawierzchni rozbieralnej :
8 cm - kostka betonowa drobnowymiarowa koloru szarego typu nie gorszego niż „ KRAKOWSKA”, względnie na wyznaczonych miejscach kostka kamienna 8/8/8 cm koloru szarego
3 cm - podsypka cementowo – piaskowa 1:3
15 cm - podbudowa z kruszywa łamanego stabilizowanego mechanicznie

Krawężniki betonowe 15/30 cm posadowione na ławie betonowej z oporem wystające ponad krawędź jezdni o 12 cm.
W miejscach wjazdów do posesji krawężnik obniżyć do wysokości 2 cm ponad jezdnię (4 cm ponad dno ścieku), a dla przejść dla pieszych oraz innych ciągach pieszych do wysokości 2 cm ponad jezdnię.
Krawężniki betonowe 12/25 / oporniki / cm koloru szarego na ławie z kruszywa 20/20 cm układamy wokół wjazdu do posesji w celu odseparowania konstrukcji wjazdu od chodnika lub obsuwaniem się konstrukcji w stronę posesji .
Od strony posesji krawężnik układamy na ławie betonowej (B-15) 20/20 cm celem zabezpieczenia przed obsuwaniem.

Obrzeże betonowe 8/30 / koloru szarego / jako zamknięcie konstrukcji chodnika.

5.5. Odwodnienie oraz charakterystyka ekologiczna.

CHARAKTERYSTYKA INWESTYCJI

Łączna długość kanalizacji deszczowej z przykanalikami		m 1208,60
w tym:		
długość kanalizacji deszczowej – odcinek A-B w ul. Korzonkiewicza PCV ∅315x 9,2 mm		m 364,50
długość kanalizacji deszczowej – odcinek C-D w ul. Centralnej PCV ∅315x 9,2 mm		m 748,1
długość przykanalików deszczowych – w odcinku A-B PCV ∅160x 4,7 mm		m 26
długość przykanalików deszczowych – w odcinku C-D PCV ∅160x 4,7 mm		m 70
Ilość studzienek inspekcyjnych	– w odcinku A-B - ∅ 425 mm	szt. 11
Ilość studni połączeniowych betonowych	– w odcinku A–B ∅ 1200 bet	szt. 3
Ilość studzienek inspekcyjnych	– w odcinku C–D - ∅ 425 mm PE	szt. 26
Ilość studzienek ściekowych	– w odcinku A-B - ∅ 315 mm PP	szt. 11
Ilość studzienek ściekowych	– w odcinku C-D - ∅ 315 mm PP	szt. 23
Obudowa wylotu kanalizacyjnego do potoku „Młynówka”		szt. 1

OPIS TECHNICZNY CZĘŚCI KANALIZACYJNEJ

Do projektu budowlanego kanalizacji deszczowej dla drogi powiatowej nr S4473 w Kobiernicach.

I. DANE OGÓLNE.

1. Podstawa opracowania

a) Projekt budowlano – wykonawczy budowy chodnika w ciągu drogi powiatowej nr S4473 w Kobiernicach, odcinek A-B i C-D,

b) Plan sytuacyjny- wysokościowy w skali 1:1000 drogi powiatowej nr S4473 w Kobiernicach, odcinek A-B i C-D, z podanymi rzędnymi wysokościowymi projektowanych studzienek inspekcyjnych i studzienek ściekowych,

c) Wizja lokalna i pomiary w terenie.

2. Przedmiot i zakres opracowania.

Przedmiotem niniejszego opracowania jest kanalizacja deszczowa zbiorcza dla odprowadzania wód deszczowych z drogi powiatowej nr S4473 wraz z nowo projektowanym chodnikiem, w Kobiernicach, odcinek A-B i C-D.

3. Charakterystyka terenu.

Teren przeznaczony pod budowę projektowanej kanalizacji deszczowej stanowi droga powiatowa nr S4473 w Kobiernicach, o nawierzchni bitumicznej. Teren przeznaczony pod budowę w/w kanalizacji składa się z 2-ch odcinków t.j.

a) Odcinek A-B, o długości 364,50 m – stanowiący ulicę Korzonkiewicza

b) Odcinek C-D, o długości 748,1 m – stanowiący ulicę Centralną

Teren ten jest prawie płaski, nieznacznie pochylony w kierunku północnym.

Pochylenie terenu odcinka A-B wynosi ok. 0,9%, zaś pochylenie odcinka C-D wynosi ok. 0,5%.

4. Uzbrojenie terenu.

Teren projektowanej kanalizacji deszczowej posiada bardzo gęste uzbrojenie podziemne, przebiegające wzdłuż, a także w poprzek tych ulic (drogi nr 4473), co utrudnia projektowanie tej kanalizacji, oraz może spowodować trudności i kłopoty w wykonawstwie tej kanalizacji, z następujących względów:

a) Wzdłuż obu odcinków drogi (A-B i C-D), w bezpośredniej bliskości projektowanego chodnika przebiegają sieci wodociągowe, które uniemożliwiają posadowienie projektowanej kanalizacji pod chodnikiem. W związku z tym zachodzi potrzeba ułożenia tej kanalizacji w jezdni, co wymaga stosowania wzmocnionej podsypki, obsypki, zasypki i podbudowy w miejscu ułożenia kanalizacji:

b) W poprzek odcinka drogi A-B przebiega 7 przyłączy wodociągowych ułożonych prawdopodobnie na głębokości 1,2 do 1,4 m, w związku z tym zagłębienie kanalizacji nie może przekraczać 1,0 m, co nie jest zalecane.

c) W poprzek odcinka drogi C-D przebiega 20 przyłączy wodociągowych ułożonych również prawdopodobnie na głębokości 1,2 do 1,4 m, co również wymaga posadowienia kanalizacji na głębokości max 1,0 m. Jednak ze względu na niekorzystne ukształtowanie terenu, w celu zachowania minimalnego spadku kanalizacji, 0,4%, zachodzi potrzeba posadowienia kanalizacji na głębokości 1,33 m (obręb studzienki S18). W takich przypadkach, jeśli wystąpi kolizja projektowanej kanalizacji z istniejącym wodociągiem, niezbędna będzie przeróbka przyłącza wodociągowego ∅ 40 mm, w celu uniknięcia kolizji. Innego rozwiązania nie ma.

d) Ponadto na obu odcinkach drogi, t.j. A-B i C-D występuje 18 przejść poprzecznych kanalizacji sanitarnej. Jednak ze względu na znaczne różnice w głębokościach posadowienia kanalizacji deszczowej i sanitarnej, nie zachodzi kolizja między tymi urządzeniami.

II.OPIS CZĘŚCI TECHNOLOGICZNEJ KANALIZACJI DESZCZOWEJ.

1. Odbiorniki ściekowe.

a) Odbiornikiem ścieków deszczowych z odcinka A-B drogi nr 4473 t.j. ul. Korzonkiewicza jest istniejący przepust kanalizacyjny ∅400 mm bet., odprowadzający ścieki deszczowe ze skrzyżowania ulicy Łukowej i Korzonkiwicza do potoku „Młynówka” w celu włączenia projektowanej kanalizacji, deszczowej ∅ 315 mm PCV do istniejącego przepustu ∅400 mm bet., zaprojektowano studnię połączeniową ∅1200 mm bet., oznaczoną na planie sytuacyjnym nr S12. Dodatkowo zastąpiono istniejące bezpośrednie połączenia 2 wpustów ulicznych poprzez zabudowę 2 studni ∅1200 mm bet., oznaczonych jako S13, S13a. Reasumując na przepuście mogą być tylko i wyłącznie studnie betonowe z włazami typu ciężkiego.

STUDNIA REWIZYJNA FI 1200 mm BET.
S12, S13a, analogia dla S13

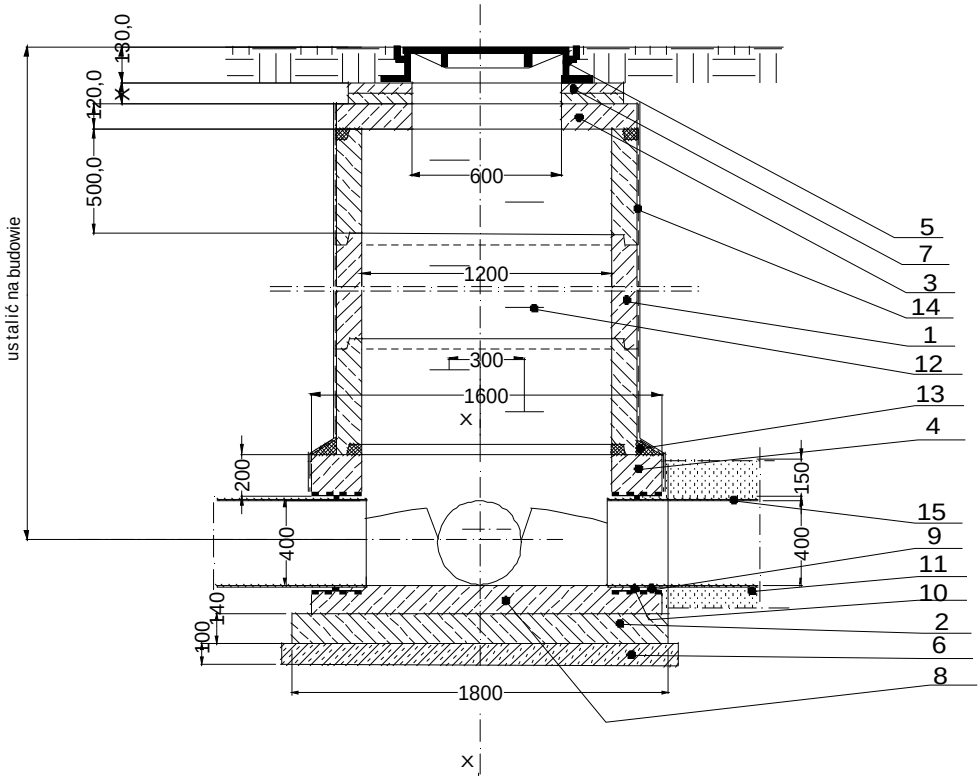

PRZEKR. X-X

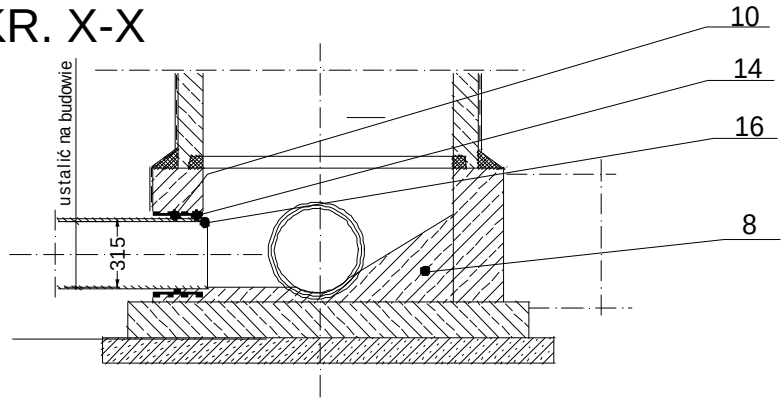

Opisy do rysunku :

WYSZCZEGÓLNIENIE:

1. Krąg studzienny betonowy fi 1200 mm dlug. 500 mm
2. Płyta denna fi 1800x140 mm - bet. B20
3. Płyta pokrywowa nastudzienna fi 1400x120 mm - beton B20 z otworem fi 600
4. Komora robocza studni fi 1600/fi1200 - beton B20
5. Właz żeliwny nastudzienny fi 600 mm. klasa obciążenia B125
6. Podłoże pod studnię fi 1900x100mm - piasek stabilizowany cementem 5%
7. Podmurówka pod właz - cegła kl. 120 na zaprawie cementowej
8. Kineta wylewana i wyprofilowana na montażu - beton B20
9. Tuleja ochronna przejściowa typowa PCV fi 400 (długa)
10. Uszczelka gumowa do tulei ochronnych fi 400 mm
11. Podsypka + obsypka rur kanalizacyjnych - zgodnie z opisem w projekcie
12. Klamry żeliwne złazowe - typowe
13. Zaprawa cementowa 1:3
14. Izolacja przeciwwilgociowa - Bitizol R+P
15. Rura kanalizacyjna PCV fi 400x11 mm (ist. przepust)
16. Rura kanalizacyjna PCV fi 315x11 mm

Uwagi:
Wysokość podmurówki pod właz ozn. "X" ustalić na montarzu wg. potrzeby

b) Odbiornikiem ścieków deszczowych z odcinka C-D drogi nr 4473 t.j. ul. Centralnej, jest potok „Młynówka”, przebiegający w poprzek końcowego odcinka ul. Centralnej.

2.Trasa i układ kanalizacji deszczowej .

Jak wynika z planów sytuacyjnych rys. nr. 2 i 3 , główne ciągi kanalizacyjne w ulicy nr 4473, zarówno w odcinku A-B jak również w odcinku C-D, zostały zaprojektowane w jezdniach tych ulic, w odległości 1,5m od krawężnika przy chodnikowego. Jak wspomniano w pkt. I.4.a, wzdłuż obu odcinków drogi t.j. A-B i C-D, w bezpośredniej bliskości projektowanego chodnika przebiegają sieci wodociągowe, które uniemożliwiają posadowienie projektowanej kanalizacji pod chodnikiem, bowiem Przedsiębiorstwo Wodociągowe zażądało zachowania odległości min 1,5m projektowanej kanalizacji od istniejących wodociągów. Należy stwierdzić ze ten wymóg Przedsiębiorstwa Wodociągowego w dużym stopniu podraża koszty inwestycji oraz utrudnia wykonawstwo i projektowanie.

3. Opis części technologicznej kanalizacji deszczowej.

Cała kanalizacja deszczowa w drodze nr 4473 na odcinkach A-B i B-C zaprojektowana została z rur kanalizacyjnych kielichowych z PCV klasy „S” (typ ciężki) o średnicach:

∅315x9,2 mm	m 1112,60
∅160x4,7 mm	m 96

Uszczelnienie kielichów rur kanalizacyjnych należy wykonać przy pomocy typowych uszczelek gumowych. Rury kanalizacyjne należy układać na podsypce piaskowej stabilizowanej cementem w ilości 10% - o grubości warstwy 15 cm, po czym należy je obsypać warstwą piasku stabilizowanego cementem 10% - o grubości warstwy 20 cm. Zasypkę wykopów należy wykonać tłuczniem o granulacji 5-20 mm, stabilizowanym cementem 10%. W projekcie przewidziano ułożenie kanalizacji na głębokości 1m, co uzasadniono w p-cie I.4.b.c. Cała kanalizacja zaprojektowana została ze spadkiem powyżej min. 0,4% do 1,0%.

4. Studzienki inspekcyjne – połączeniowe ∅425 mm typu nie gorszego niż Wavin.

Usytuowanie studzienek inspekcyjnych przyjęto na podstawie projektu drogowego, i jest ono uwidocznione na planach sytuacyjnych rys. nr 2 i 3. Dla całej kanalizacji deszczowej zaprojektowano łącznie 37 studzienek inspekcyjnych ∅425 mm z PE produkcji Wavin. Studzienka inspekcyjna składa się z:

- Kinety ∅425 mm
- Karbowanej rury trzonowej ∅425 mm
- Rury teleskopowej ∅425
- Włazu żeliwnego ∅425 mm – klasa obciążenia D400

Studzienki inspekcyjne należy montować na podsypce piaskowej stabilizowanej cementem 10%, o grubości 100 mm. Studzienki inspekcyjne należy wykonywać wg. poniższego schematycznego rysunku

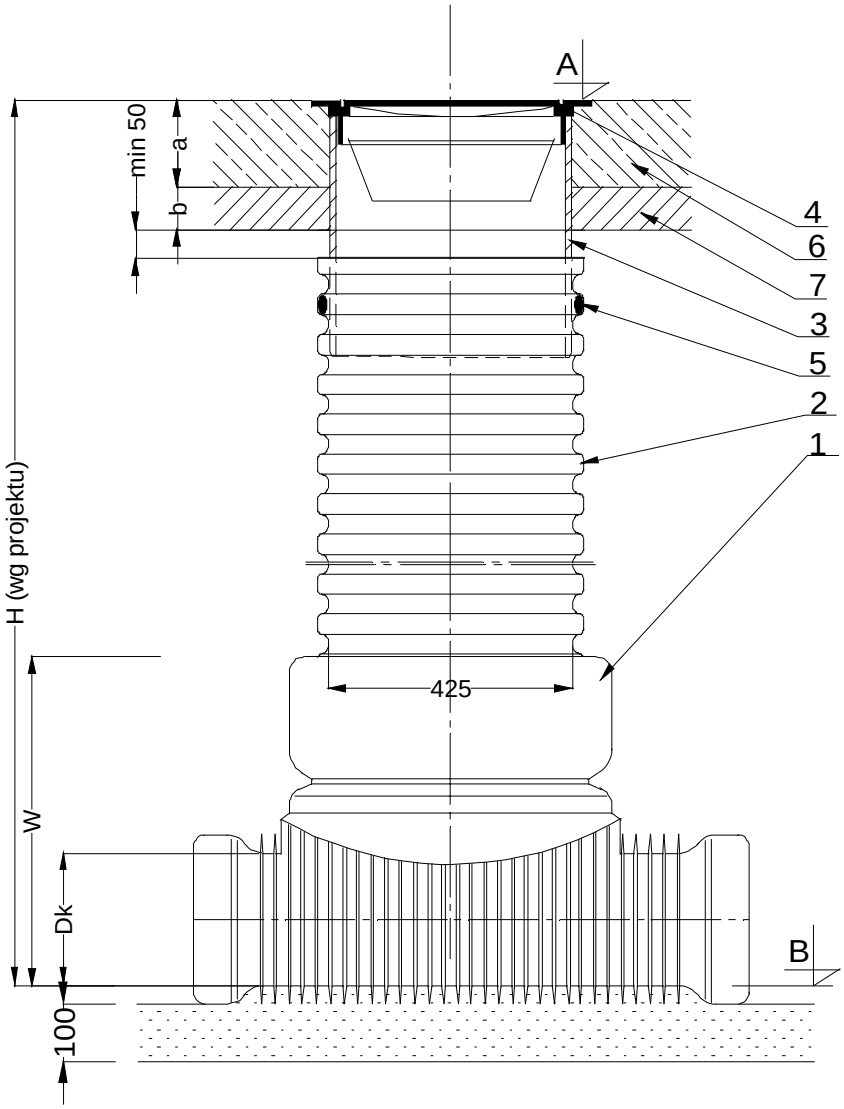

1. Kineta z PE fi 425 mm typy kinet podane są w tabeli obok
2. Rura karbowana do studzienek inspekcyjnych fi 425 mm
3. Rura teleskopowa fi 425 mm do rury karbowanej
4. Właz żeliwny fi 425 klasa obciążeń - podana w tabeli
5. Uszczelka do rury teleskopowej fi 425 mm
6. Beton B20
7. Podbudowa - tłuczeń o granulacji 1do 10 mm - stanilizować cementem 10%
8. Podsypka - piasek stabilizowany cementem 5%

5. Studzienki ściekowe .

Dla ujmowania ścieków deszczowych z drogi nr 4473 oraz projektowanych chodników, zaprojektowano łącznie 34 studzienek ściekowych, osadnikowych ∅315 z PP produkcji Wavin, z tego:

- 11 studzienek ściekowych na odcinku A-B
- 23 studzienek na odcinku C-D

Usytuowanie studzienek ściekowych pokazano na planach sytuacyjnych rys. nr 2 i 3.

Studzienki ściekowe należy montować na płycie dennej betonowej ∅500x100 mm z betonu B20, oraz osadzić na podsypce piaskowej o grubości 100 mm, stabilizowanej cementem 10%.

Studzienki ściekowe należy wykonać wg. poniższego schematycznego rysunku.

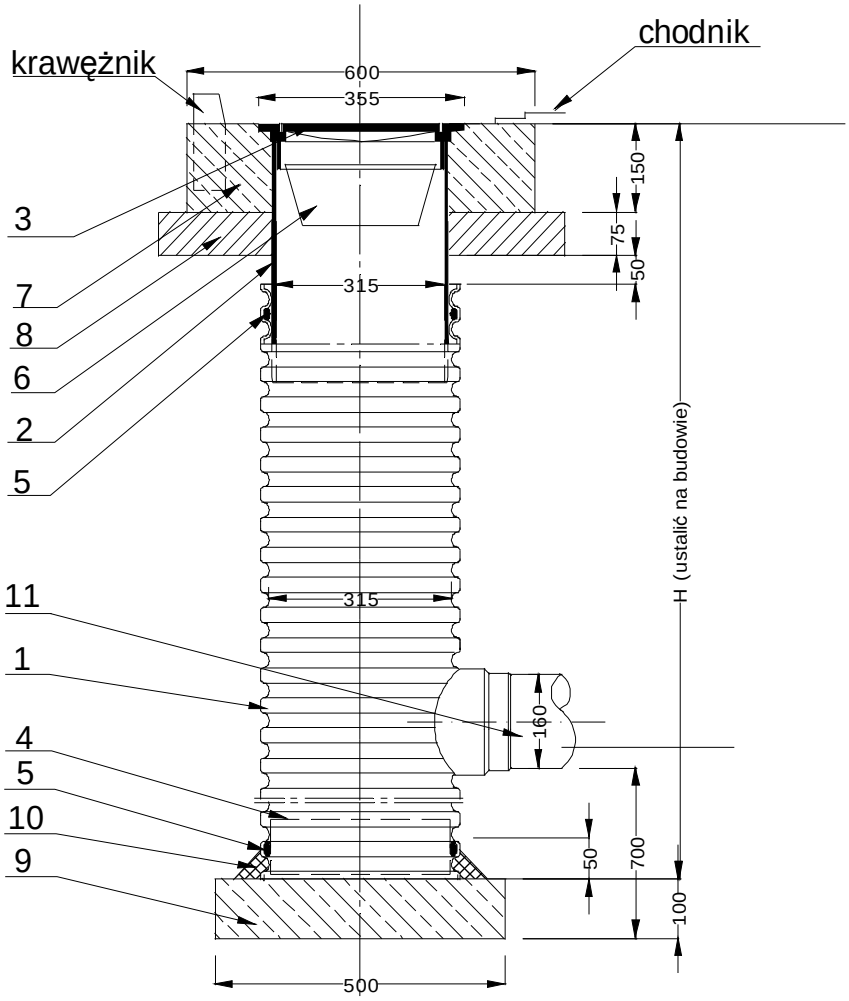

1. Studzienka ściekowa osadnikowa fi 315 mm dł. 1750 mm Wavin.
2. Rura teleskopowa do rury karbowanej fi 315 mm z uszczelką
3. Wpust deszczowy żeliwny do rury teleskopowej fi 315 mm
4. Pokrywa (dennica) do rury karbowanej fi 315 mm z PP Wavin
5. Uszczelka gumowa do rur karbowanych fi 315
6. Wiaderko na zanieczyszczenia dla wpustów żel. fi 315
7. Obudowa wpustu, beton B25
8. Podbudowa - tłuczeń o granulacji do 10 mm - stabilizować cementem 10%
9. Płyta denna fi 500x100 mm
10. Zaprawa cementowa 1:2
11. Przykanalik deszczowy fi 160 mm PCV

6. Przykanaliki deszczowe ze studzienek ściekowych.

Wszystkie przykanaliki deszczowe zaprojektowano z rur kanalizacyjnych kielichowych z PCV klasy „S” ∅160x4,7 mm.
Uszczelnienia kielichów, podłoża pod rurociągi, obsypkę, zasypkę wykopów, podbudowę, należy wykonywać analogicznie jak kanalizację ciągów głównych, wg opisu w p-kcie II.3
Przykanaliki deszczowe należy ze spadkiem min 2%.

7. Obudowa wylotu kanalizacji z odcinka C-D do potoku „Młynówki”

Jak wynika z planu sytuacyjnego wylot kanalizacji z odcinka drogi C-D został usytuowany na nie umocnionej części brzegu potoku „Młynówka”. W związku z tym, w celu zabezpieczenia tego brzegu przed osuwaniem w miejscu wylotu kanalizacyjnego projektuje się następujący sposób umocnienia tego brzegu.

a) Umocnienie płytami betonowymi ażurowymi obu skarp potoku na długości 4 m, t.j. po 2m powyżej i poniżej wylotu kanalizacji.
b) Umocnienie dna potoku narzutem z kamienia ciężkiego warstwą o grubości 300 mm, na długości 4m.
c) Przybicie płyt ażurowych kołkami ∅ 50 cm o długości 0,5 m po 2 kołki na jedna płytę.
d) Obetonowanie wylotu kanalizacyjnego.

III. WYKONAWSTWO ROBÓT.

1. Roboty przygotowawcze.

a) Wytyczenie trasy kanalizacyjnej i przykanalików, studni rewizyjnych i studzienek wpustowych.
b) Wytyczenie przy pomocy lokalizatora trasy przebiegu i głębokości kabli, gazociągów, sieci wodociągowej.
c) Wykonanie wykopów kontrolnych w punktach nie wykrytych przez lokalizatora.

2. Roboty ziemne.

a) ze względu na duży zakres prac ziemnych wszystkie roboty ziemne należy wykonać koparką o pojemności łyżki 0,25 m3. W kosztorysie przyjęto że 10% robót ziemnych wykonane będzie ręcznie/skrzyżowanie z kablami, gazociągiem, wyrównanie dna wykopów, przekopy przez ogrodzenia, itp.
b) Roboty ziemne w pobliżu skrzyżowań z urządzeniami podziemnymi należy wykonać ręcznie pod nadzorem służb użytkowników tych urządzeń.
c) Dla wykopów pod kanalizację o grub. 5-10 cm należy wykonać ręcznie.
d) Nadmiar ziemi z wykopów należy odwieźć na miejsce wskazane przez inwestora.
e) Zasypkę wykopów dla kanalizacji ułożonej w jezdni i w chodniku należy wykonać tłuczniem o granulacji 5-20 mm i zagęścić do współczynnika 1,00.

3.Roboty kanalizacyjne.

Roboty montażowe rur kanalizacyjnych z PCV należy wykonać ściśle według instrukcji producenta rur.

4.Uwagi ogólne.

Całość robót należy wykonać według niniejszego projektu oraz zgodnie z „Warunkami Technicznymi Wykonania i Odbioru Robót” Instrukcja CZĘŚĆ II, oraz zgodnie z instrukcją montażu rurociągów.

Zestawienie wysokości wpustów ulicznych oraz studni rewizyjnych dla odc. A-B i C-D kanalizacji deszczowej.

Kratki ściekowe /Kobiernice- chodnik odc. A-B/

L.p.	Nr kratki	Kilometraż drogowy	Wysokość[m]	L.p.	Nr studzienki	Kilometraż drogowy	Wysokość[m]
1	W1	0+026,70	289,18	1	S1	0+029,00	289,19
2	W2	0+066,00	288,76	2	S2	0+068,00	288,78
3	W3	0+102,00	288,55	3	S3	0+103,00	288,59
4	W4	0+134,10	288,38	4	S4	0+135,50	288,35
5	W5	0+222,30	287,46	5	S5	0+161,40	288,18
6	W6	0+298,50	286,71	6	S6	0+189,00	287,98
7	W7	0+319,40	286,48	7	S7	0+224,00	287,49
8	W8	0+341,28	286,17	8	S8	0+251,40	287,17
9	W9	0+369,40	285,86	9	S9	0+296,80	286,75
10	W10	0+376,30	285,83	10	S10	0+321,20	286,53
11	W10a	Wg terenu	Wg terenu	11	S11	0+342,40	286,19
				12	S12	0+371,00	285,99
				13	S13 S13a	0+376,66 Wg terenu	285,93 Wg terenu

Kratki ściekowe /Kobiernice- chodnik odc. C-D/

L.p.	Nr kratki	Kilometraż drogowy	Wysokość[m]	L.p.	Nr studzienki	Kilometraż drogowy	Wysokość[m]
1	W11	0+036,12	283,07	1	S14	0+038,00	283,07
2	W12	0+064,60	282,98	2	S15	0+066,30	282,99
3	W13	0+108,00	282,85	3	S16	0+105,70	282,89
4	W14	0+134,15	282,77	4	S17	0+137,00	282,82
5	W15	0+176,80	282,89	5	S18	0+178,75	282,92
6	W16	0+204,40	282,74	6	S19	0+206,70	282,77
7	W17	0+251,60	282,48	7	S20	0+254,00	282,50
8	W18	0+282,60	282,28	8	S21	0+285,00	282,30
9	W19	0+325,90	282,00	9	S22	0+328,10	282,02
10	W20	0+341,55	281,88	10	S23	0+343,75	281,90
11	W21	0+392,39	281,51	11	S24	0+394,15	281,54
12	W22	0+449,50	281,12	12	S25	0+414,00	281,40
13	W23	0+477,80	281,20	13	S26	0+452,00	281,17

14	W24	0+519,70	281,10	14	S27	0+483,60	281,20
15	W25	0+553,90	280,89	15	S28	0+502,80	281,17
16	W26	0+596,80	280,62	16	S29	0+521,80	281,07
17	W27	0+610,65	280,57	17	S30	0+555,90	280,90
18	W28	0+655,80	280,19	18	S31	0+599,50	280,65
19	W29	0+685,00	279,91	19	S32	0+612,90	280,60
20	W30	0+732,70	279,40	20	S33	0+658,20	280,20
21	W31	0+737,60	279,53	21	S34	0+686,60	279,93
22	W32	0+776,30	279,88	22	S35	0+730,00	279,54
23	W33	0+776,90	279,97	23	S36	0+736,30	279,68
				24	S37	0+759,20	279,76
				25	S38	0+775,00	279,96
				26	S39	0+779,90	278,62

5.5.1. Charakterystyka zlewni istniejącej.

W chwili obecnej droga powiatowa nr S 4473 pełni funkcję drogi kategorii V o przekroju drogowym z obustronnymi poboczami.
Wody opadowe z projektowanego chodnika oraz połowy istniejącej jezdni ujęte zostają poprzez projektowane studzienki do kanalizacji deszczowej i dalej :

1. dla odcinka od rondo do ulicy Łukowej poprzez istniejący przepust do potoku Młynówka
2. dla odcinka od ulicy Startowej do mostu kanalizacja deszczowa będzie odprowadzona do potoku Młynówka będącego w zarządzie UG Porąbka

ODCINEK A-B

Obliczenie całkowitej powierzchni istniejącej zlewni :

- szerokość ½ jezdni = od 2,75 do 3,00 m
- szerokość pobocza = od 1,00 do 2,00 m
- długość przedmiotowego odcinka 374,28 m
- powierzchnia ulicy Łukowej = 355 m^2

Całkowita największa powierzchnia zlewni :

$$F = (3{,}00 + 2{,}00) \times 374{,}28 + 355 = 1.871{,}40\ m^2 + 355\ m^2 = 0{,}2226\ ha$$

w tym :

- zlewnia jezdni = 3,00 x 374,28 = 1.122,84 m^2 = 0,1123 ha
- zlewnia pobocza tłuczniowego/gruntowego = 2,00 x 374,28 = 748,56 m^2 = 0,0749 ha
- zlewnia ulicy Łukowej = 355 m^2 = 0,0355 ha

5.5.2. Charakterystyka zlewni po wybudowaniu chodnika.

Projekt przewiduje wykonanie chodnika o szerokości 2,00 m posadowionego bezpośrednio przy krawędzi jezdni oddzielonego od niej krawężnikiem betonowym.

W celu uniknięcia degradacji nawierzchni jezdni gromadzące się wody opadowe w rejonie krawężnika zostaną odprowadzone poprzez ścieki przykrawężnikowe do studzienek ściekowych.
Rozwiązanie takie zostało wymuszone minimalnym pochyleniem podłużnym jezdni.

Obliczenie całkowitej powierzchni zlewni po wybudowaniu chodnika:

- szerokość ½ jezdni = 2,75 m
- szerokość chodnika = 2,00 m
- szerokość ścieku przykrawężnikowego = 0,28 m
- długość przedmiotowego odcinka 374,28 m
- powierzchnia ulicy Łukowej = 355 m^2 / bez zmian – nie objęto przebudową /

Całkowita powierzchnia zlewni po wybudowaniu chodnika :

$$F = (2{,}75 + 2{,}00 + 0{,}28) \times 374{,}28 = 1.882{,}63\ m^2 + 355\ m^2 = 0{,}2237{,}63\ ha$$

w tym :

- zlewnia jezdni = (2,75+0,28) x 374,28= 1.134,07 m^2 = 0,1134 ha

- zlewnia chodnika = 2,00 x 374,28 = 748,56 m^2 = 0,0749 ha
- powierzchnia ulicy Łukowej = 0,0355 ha / bez zmian – nie objęto przebudową /
- całkowita zlewnia odcinka A-B przewidziana do odprowadzenia do istniejącego przepustu i dalej do potoku Młynówka wynosi 0,1883+0,0355 = 0,2238 ha

Reasumując, przewidziana do odwodnienia zlewnia obejmująca jezdnię (dla przekroju daszkowego jest to ½ jezdni) oraz chodnik zgodnie z planem sytuacyjnym projektu stanowi niewiele większą powierzchnię od już istniejącej czyli jezdni + pobocze. Jednakże jakość ścieków jest nieporównywalnie lepsza – bez zanieczyszczeń.

ODCINEK C-D

Obliczenie całkowitej powierzchni istniejącej zlewni :

- szerokość ½ jezdni = od 2,75 do 3,00 m
- szerokość pobocza = od 1,00 do 2,00 m
- długość przedmiotowego odcinka 782,90 m

Całkowita największa powierzchnia zlewni :

F = (3,00 + 2,00) x 782,90 = 3.9145 m^2 = 0,3915 ha

w tym :
- zlewnia jezdni = 3,00 x 782,90 = 2.348,70 m^2 = 0,2348 ha
- zlewnia pobocza tłuczniowego/gruntowego = 2,00 x 782,90 = 1.5658 m^2 = 0,1566 ha

5.5.2. Charakterystyka zlewni po wybudowaniu chodnika.

Projekt przewiduje wykonanie chodnika o szerokości 2,00 m posadowionego bezpośrednio przy krawędzi jezdni oddzielonego od niej krawężnikiem betonowym.

W celu uniknięcia degradacji nawierzchni jezdni gromadzące się wody opadowe w rejonie krawężnika zostaną odprowadzone poprzez ścieki przykrawężnikowe do studzienek ściekowych.
Rozwiązanie takie zostało wymuszone minimalnym pochyleniem podłużnym jezdni.

Obliczenie całkowitej powierzchni zlewni po wybudowaniu chodnika:

- szerokość ½ jezdni = 2,75 m
- szerokość chodnika = 2,00 m
- szerokość ścieku przykrawężnikowego = 0,28 m
- długość przedmiotowego odcinka 782,90 m

Całkowita powierzchnia zlewni po wybudowaniu chodnika :

F = (2,75 + 2,00 + 0,28) x 782,90 = 3.937,99 m^2 = 0,3938 ha

w tym :
- zlewnia jezdni = (2,75+0,28) x 782,90 = 2.372,18 m^2 = 0,2372 ha
- zlewnia chodnika = 2,00 x 782,90 = 1.565,80 m^2 = 0,1566 ha
- całkowita zlewnia odcinka C-D przewidziana do odprowadzenia do potoku Młynówka wynosi 0,2372+0,1566 = 0,3938 ha

Reasumując, przewidziana do odwodnienia zlewnia obejmująca jezdnię (dla przekroju daszkowego jest to ½ jezdni) oraz chodnik zgodnie z planem sytuacyjnym projektu stanowi niewiele większą powierzchnię od już istniejącej czyli jezdni + pobocze. Jednakże jakość ścieków jest nieporównywalnie lepsza – bez zanieczyszczeń.

5.5.3. Wpływ projektowanej gospodarki wodnej na istniejący system gruntowo – wodny.

Projektowany system odwodnienia nie pogarsza istniejących warunków odprowadzania wód deszczowych ,

bowiem wody deszczowe przed budową chodnika spływały bezpośrednio w istniejący teren.

5.5.4. Obliczenie ilości wód opadowych odprowadzonych do istniejącego przepustu drogowego oraz do potoku Młynówka.

ODPROWADZENIE DO ISTNIEJĄCEGO PRZEPUSTU

Q = F x ψ x q

Q – spływ wód deszczowych z całego terenu objętego wnioskiem
F - całkowita powierzchnia zlewni
$F^{jezdni} = 0,1134$; $F^{chodnika} = 0,0749$
ψ - współczynnik spływu powierzchniowego dla ½ jezdni **ψ = 0,70**
ψ - współczynnik spływu powierzchniowego dla chodnika **ψ = 0,70**
q – natężenie deszczu miarodajnego **q = 100** (dla H<800m oraz klasy ulicy Z)

Q = 0,1134 x 0,70 x 100 +0,0749 x 0,70 x 100 + 0,0355 x 0,7 x 100 = 15,67 l/s

Całkowita ilość wód deszczowych z całego terenu (0,2238 ha) objętego opracowaniem odcinka A-B odprowadzonych do istniejącego przepustu drogowego to 15,67 l/s

ODPROWADZENIE DO POTOKU MŁYNÓWKA

Q = F x ψ x q

Q – spływ wód deszczowych z całego terenu objętego wnioskiem
F - całkowita powierzchnia zlewni
$F^{jezdni} = 0,2372$; $F^{chodnika} = 0,1566$
ψ - współczynnik spływu powierzchniowego dla ½ jezdni **ψ = 0,70**
ψ - współczynnik spływu powierzchniowego dla chodnika **ψ = 0,70**
q – natężenie deszczu miarodajnego **q = 100** (dla H<800m oraz klasy ulicy Z)

Q = 0,2372 x 0,70 x 100 +0,1566 x 0,70 x 100 = 27,57 l/s

Całkowita ilość wód deszczowych z całego terenu (0,3938 ha) objętego opracowaniem odcinka C-D odprowadzonych do potoku Młynówka to 27,57 l/s

Ilość wód deszczowych przypadająca na jedną studzienkę ściekową wyposażoną w osadnik błota i piasku

projektowana ilość studzienek ściekowych odcinka A-B = 11 sztuk
projektowana ilość studzienek ściekowych odcinka C-D = 23 sztuk

Ilość wód deszczowych przypadająca na jeden wpust deszczowy dla odcinka A-B to 15,67/ 11 = 1,425 l/s
Ilość wód deszczowych przypadająca na jeden wpust deszczowy dla odcinka C-D to 27,57/ 23 = 1,198 l/s

Jakość wód deszczowych jest zależna od pory roku i jest trudna do określenia. W okresie zimy wody deszczowe mogą być zanieczyszczone chlorkami /sól /, zawiesinami ogólnymi / żużel, piasek / oraz substancjami ropopochodnymi. W okresie lata w czasie długotrwałych opadów ścieki deszczowe mogą być traktowane jako całkowicie czyste.

5.5.5. Oczyszczanie ścieków deszczowych.

Zgodnie z Rozporządzeniem Ministra Środowiska Dz. U. z dnia 31 lipca 2006r. – par. 19.1. w sprawie warunków jakie należy spełnić, przy wprowadzaniu ścieków do wód lub do ziemi wymagane jest oczyszczanie ścieków deszczowych przed

wprowadzeniem ich do wód lub do ziemi w taki sposób, aby na odpływie zawartość zawiesin ogólnych nie była większa niż 15 mg/ l.
W celu spełnienia wymogu wyżej podanego Rozporządzenia projektuje się mechaniczny system oczyszczania ścieków za pomocą studzienek ściekowych wyposażonych w osadniki piasku i błota i dalej istniejącego przepustu względnie do potoku Młynówka zgodnie z projektem branżowym kanalizacji deszczowej.

5.5.6. Informacje ekologiczne zgodnie z art. 49 ust. 3 ustawy z dnia 27 kwietnia 2001 – Prawo ochrony środowiska / Dz.U.Nr 62, poz. 627 z późn. zmianami/

- rodzaj, skala i usytuowanie przedsięwzięcia opisano w pkt 2,3,4,5,
- powierzchnia zajmowanej nieruchomości oraz sposób ich dotychczasowego wykorzystania
  orientacyjna powierzchnia zajmowanej nieruchomości w którą wliczono chodnik i skarpy to 6.300 m^2
- rodzaj technologii opisano w pkt 5.
- ewentualne warianty przedsięwzięcia – nie przewiduje się
- przewidywana ilość wykorzystanej wody i innych wykorzystanych surowców – nie przewiduje się
- rozwiązania chroniące środowisko – opisano w pkt 5.5.
- rodzaj i przewidywane ilości wprowadzanych do środowiska substancji przy zastosowaniu rozwiązań chroniących środowisko opisano w pkt 5.5.

5.6. Roboty ziemne.

W rejonie projektowanej inwestycji zostały wykonane odkrywki.
Podłoże budowlane pasa drogowego w rejonie inwestycji stanowią grunty:

1. niespoiste – otaczakowo – żwirowe nierównomiernie zaglinione, bardzo nierównomiernie sortowane, średniozagęszczone i zagęszczone, zalegające poniżej warstwy gleby o miąższości do 0,20 m z przerostami korzeni roślin
2. nasypowe – przewaga frakcji otaczakowo – żwirowa.

Grunty te stanowią nośne, dobre podłoże dla nawierzchni drogowych zaliczone do grupy nośności G1.
Strefa przemarzania sięga do głębokości 1,20 m poniżej powierzchni terenu.

Wielkość robót ziemnych obliczone są na podstawie wykonanych przekrojów poprzecznych oraz tabelarycznego zestawienia w/w wielkości, i są następujące:
Dla odcinka A-B :
Wykop = 842,30 m^3 (razem z rozbiórkami)
Nasyp = 7,89 m^3
Dla odcinka C-D :
Wykop = 1553,16 m^3 (razem z rozbiórkami)
Nasyp = 35,02 m^3

5.7. Urządzenia obce .

Na omawianym terenie znajdują się następujące urządzenia podziemne :
- urządzenia energetyczne
- wodociąg
- kanalizacja
- gazociąg
- urządzenia teletechniczne

Przebiegi wszystkich urządzeń uwidocznione zostały na planszy zbiorczej uzbrojenia - projekt zagospodarowania.

W celu dokładnej lokalizacji urządzeń obcych należy wykonać przekopy kontrolne, a roboty ziemne w rejonie tych urządzeń należy prowadzić ręcznie.
Dodatkowo należy wykonać regulację istniejących urządzeń do projektowanej niwelety

5.8. Wytyczenie .

Przedmiotowy chodnik należy wytyczyć zgodnie z istniejącą krawędzią jezdni / strona wschodnia /.
W tym celu w od istniejącej krawędzi jezdni odmierzamy połowę istniejącej jezdni (2,75 m) , nacinamy piłą mechaniczną istniejącą jezdnię i dokonujemy wymiany konstrukcji jezdni. Wzdłuż wymienionej konstrukcji jezdni w miejscach wyznaczonych zgodnie z planem sytuacyjnym układamy ściek prefabrykowany przykrawężnikowy i dalej krawężnik oraz chodnik o szerokości 2,00 m. Konstrukcję chodnika zamknąć obrzeżem betonowym 8/30 koloru szarego.
W miejscu, gdzie kanalizacja deszczowa przebiega w jezdni należy wymienić konstrukcję jezdni na szerokości 2,00 m licząc od krawędzi. Dalej jak opisano powyżej.
Skarpa o pochyleniu 1:1,5.
Wytyczenie wjazdów do posesji wykonać w oparciu o plan sytuacyjny.

W celu wyeliminowania rozbieżności wynikłych z niedoskonałości map geodezyjnych dodatkowo wytyczenie należy wykonać w oparciu o rzeczywiste usytuowanie wjazdów do posesji.

Po wykonaniu wytyczenia danego fragmentu a przed przystąpieniem do dalszych robót należy bezwzględnie uzyskać zatwierdzenie projektanta lub inspektora nadzoru.

Pomiar wysokościowy wykonany został w oparciu na osnowę szczegółową znajdującą się w zasobie PODGiK w Bielsku – Białej.

5.9. Docelowa organizacja ruchu.

Projektowana docelowa organizacja ruchu drogowego obejmuje swym zakresem odcinek rejonu mostu nad potokiem Młynówka ze względu na projektowane przejście dla pieszych. Pozostała organizacja ruchu nie zmienia się.
Całość została pokazana na planie docelowej organizacji ruchu.

ORZP/342/13/1/2006/D

PRACOWNIA PROJEKTOWO - USŁUGOWA " RONDO "

TYTUŁ OPRACOWANIA : P.B.W. budowy chodnika w ciągu drogi powiatowej S4473 w Kobiernicach.

INFORMACJA DOTYCZĄCA BEZPIECZEŃSTWA I OCHRONY ZDROWIA

1. ZAKRES ROBÓT:

- Roboty przygotowawcze (odtworzenie trasy i punktów wysokościowych, krzaków, zdjęcie warstwy humusu i darniny, rozbiórka elementów dróg, ogrodzeń itp.)
- Roboty ziemne przy budowie dróg oraz przynależnej infrastruktury technicznej
- Wykonanie podbudowy pod nawierzchnie drogowe i chodnikowe
- Wykonanie warstw zamykających nawierzchni drogowych i chodnikowych
- Wykonanie elementów ulic (krawężniki, chodniki, obrzeża, wjazdy i wyjazdy z bram, zieleń drogowa itp.)
- Inne roboty drogowe

2. WYKAZ ISTNIEJĄCYCH OBIEKTÓW BUDOWLANYCH:

Wszystkie roboty budowlane prowadzone są w ramach istniejącego pasa drogowego w którym zlokalizowane są :
- krawężniki, obrzeża,
- chodniki
- nawierzchnie asfaltobetonowe, rozbieralne
- elementy odwodnienia dróg i ulic (ścieki przykrawężnikowe i podchodnikowe)
- napowietrzne oraz ziemne linie energetyczne
- urządzenia wodociągowe
- urządzenia gazowe
- urządzenia teletechniczne
- inne urządzenia uzbrojenia terenu
- zabudowa obrzeżna (budynki)

3. WSKAZANIE ELEMENTÓW ZAGOSPODAROWANIA DZIAŁKI MOGĄCYCH STWARZAĆ ZAGROŻENIE BEZPIECZEŃSTWA I ZDROWIA LUDZI:

- istniejące działające urządzenia infrastruktury technicznej

4. PRZEWIDYWANE ZAGROŻENIA WYSTĘPUJĄCE PODCZAS REALIZACJI ROBÓT BUDOWLANYCH:

- roboty prowadzone w pobliżu czynnej infrastruktury technicznej
- roboty ziemne
- roboty asfaltowe (temperatura ca 180°C)
- inne roboty które mogą wyniknąć z zastosowanej technologii wykonawcy (zgodnie z DZ.U.Nr 120 poz.1126 z 23 czerwca 2003r.)

5. SPOSÓB PROWADZENIA INSTRUKTARZU PRZED PRZYSTĄPIENIEM DO REALIZACJI ROBÓT SZCZEGÓLNIE NIEBEZPIECZNYCH:

Szkolenie w oparciu o:
ROZPORZĄDZENIE MINISTRA PRACY I POLITYKI SOCJALNEJ z dnia 28 maja 1996 r. w sprawie szczegółowych zasad szkolenia w dziedzinie bezpieczeństwa i higieny pracy. (Dz.U.1996.62.285)
Roboty wykonywane w oparciu o:
- ROZPORZĄDZENIE MINISTRA PRACY I POLITYKI SOCJALNEJ z dnia 26 września 1997 r. w sprawie ogólnych przepisów bezpieczeństwa i higieny pracy. (Dz.U.1997.129.844)
- ROZPORZĄDZENIE MINISTRA INFRASTRUKTURY z dnia 6 lutego 2003 r. w sprawie bezpieczeństwa i higieny pracy podczas wykonywania robót budowlanych
- ROZPORZĄDZENIE MINISTRA GOSPODARKI z dnia 20 września 2001 r. w sprawie bezpieczeństwa i higieny pracy podczas eksploatacji maszyn i innych urządzeń technicznych do robót ziemnych, budowlanych i drogowych
- ROZPORZĄDZENIE MINISTRA GOSPODARKI z dnia 27 kwietnia 2000 r.
w sprawie bezpieczeństwa i higieny pracy przy pracach spawalniczych

6. ŚRODKI TECHNICZNE I ORGANIZACYJNE:

Na Kierowniku Budowy spoczywa obowiązek opracowania Planu Bezpieczeństwa i Ochrony Zdrowia w oparciu o powyższą Informację, Projekt B-W oraz DZ.U.03.120.1126 z dnia 23 VI 2003 §3 i §6.

ORZP/342/33/2008/D

PRACOWNIA PROJEKTOWO - USŁUGOWA " RONDO "

TYTUŁ OPRACOWANIA : P.B.W. budowy chodnika w ciągu drogi powiatowej S4473 w Kobiernicach.

WYKAZ ZAŁĄCZNIKÓW

1. Pełnomocnictwo Urzędu Gminy w Porąbce .
2. Uprawnienia oraz wpisy do właściwej Izby Inżynierskiej projektantów i sprawdzającego.
3. Decyzja nr SIB 7331/co-2/08 z dnia 11.09.2008 rok w sprawie lokalizacji inwestycji celu publicznego.
4. Uzgodnienie Regionalny Zarząd Gospodarki Wodnej w Krakowie, Zarząd Zlewni Soły i Skawy z Siedzibą w Żywcu, ul Bracka 30, 34-300 Żywiec, nr pisma NZŻ-514-08-3816 z dnia 07.10.2008 roku.
5. Uzgodnienie Urząd Gminy Porąbka nr MKIK2211/7/2008 z dnia 27.05.2008r. w sprawie zaopiniowania projektu budowlano – wykonawczego oraz SIR6225/18/2008 z dnia 06.11.2008 roku
6. Uzgodnienie „AQUA” S.A., 43-300 Bielsko – Biała , ul. 1-go Maja 23, nr TT/UL/01091/2008 z dnia 20.06.2008r.
7. Uzgodnienie Górnośląski Operator Systemu Dystrybucyjnego Sp. z o.o. w Zabrzu ,Oddział Zakład Gazowniczy w Zabrzu Rozdzielnia Gazu w Kętach ul. Krakowska 27 , 32-650 Kęty ,nr B5-432-577/08 z dnia 16.06.2008r.
8. Uzgodnienie Telekomunikacja Polska S.A. , Zakład Telekomunikacji Bielsko Biała , Rejon Telekomunikacji w Bielsku Białej , WSP d/s PASZPORTYZACJI , z dnia 20.06.2008r. nr 49005/2008.
9. Uzgodnienie Zarząd Dróg Powiatowych ul Regera 81 ,43-382 Bielsko – Biała nr ZDP-7331/3F-407/Ch/9/08 Z dnia 12.06.2008r. oraz nr ZDP.5421.4a/46/2008 z dnia 17.06.2008r oraz ZDP-7331/3F-407/Ch/9-1/08 z dnia 11.09.2008 roku
10. Uzgodnienie Beskidzka Energetyka ,ENION S.A. ul .Mickiewicza 13 , 32-650 Kęty z dnia 19.06.2008r nr BE/RD5/ZS/MK/U-5251/1872/2008 .
11. Uzgodnienie Jednostka Wojskowa 1499 w Bytomiu nr 1253/08 z dnia 29.05.2008r.
12. Uzgodnienie Śląski Zarząd Melioracji i Urządzeń Wodnych w Katowicach, Oddział w Bielsku Białej , ul .Gen .M .Boruty Solechowicza 24 , nr ŚZMiUW/B-B/1414/2008/TD , C-17/IV/2008 z dnia 17.06.2
13. Pozwolenie wodnoprawne nr ZR.P.A.6223s/92/08 z dnia 19.11.2008 roku
14. Uzgodnienie ZUDP nr GK.SD.7442-719/2008 z dnia 10.09.2008 roku
15. Zatwierdzenie docelowej organizacji ruchu nr KT.PJ.5422-A/25/08 z dnia 13.10.2008 roku.
16. Oświadczenie o kompletności prac projektowych.
17. Wypisy z ewidencji gruntów dla działki zajętej pod inwestycję oraz wszystkich sąsiadów przyległych do inwestycji, oświadczenie o prawie do dysponowania / tylko projekt budowlany /.

Wójt Gminy Porąbka
43-353 PORĄBKA, ul. Krakowska 3
pow. bielski, woj. śląskie
tel. (033) 827-28-10, 827-28-00

P E Ł N O M O C N I C T W O

Urząd Gminy w Porąbce upoważnia Pana Bogdana Markowskiego – właściciela Pracowni Projektowo – Usługowej „ R o n d o „ , Katowice , ul. Boya Żeleńskiego 108 do reprezentowania tutejszego urzędu przy uzyskaniu wszelkich opinii , uzgodnień na wykonanie projektu technicznego „ Budowy chodnika przy drodze powiatowej nr 4473 S Kęty-Podlesie-Kobiernice „ w sołectwie Kobiernice.

WÓJT
.....
mgr inż. Czesław Bułka

Rozdzielnik :

1. **Pan Bogdan Markowski**
   Katowice
   Ul. Boya Żeleńskiego 108
2. **a/a**

URZĄD WOJEWÓDZKI
w Katowicach
Wydział Architektury i Nadzoru Budowlanego

Katowice, dnia 20 grudnia 1993 r

Nr ewid. 873/93

STWIERDZENIE PRZYGOTOWANIA ZAWODOWEGO
DO PEŁNIENIA SAMODZIELNYCH FUNKCJI TECHNICZNYCH W BUDOWNICTWIE

Na podstawie § 4 ust.2, § 5 ust.1 pkt 1, § 2 ust.1 pkt 1, § 7 i § 13 ust.1 pkt. 3 lit. b rozporządzenia Ministra Gospodarki Terenowej i Ochrony Środowiska z dnia 20 lutego 1975r w sprawie samodzielnych funkcji technicznych w budownictwie (Dz.U.Nr 8,poz.46 z późn.zm.(Dz.U.Nr 69)91 poz.299) stwierdza się, że:

Obywatel BOGDAN M A R K O W S K I
magister inżynier budownictwa
urodzony dnia 11 stycznia 1964 r. w Katowicach
posiada przygotowanie zawodowe upoważniające do wykonywania samodzielnej funkcji projektanta oraz kierownika budowy i robót.

w specjalności konstrukcyjno-inżynieryjnej w zakresie dróg i nawierzchni lotniskowych

Obywatel BOGDAN M A R K O W S K I jest upoważniony do :

1/ sporządzania projektów budowli, dróg, nawierzchni lotniskowych, oraz typowych mostów i przepustów,

2/ kierowania, nadzorowania i kontrolowania budowy i robót, kierowania i kontrolowania wytwarzania konstrukcyjnych elementów budowlanych oraz oceniania i badania stanu technicznego w zakresie budowli dróg, nawierzchni lotniskowych, typowych przepustów i mostów.

URZĄD WOJEWÓDZKI W KATOWICACH

z up. WOJEWODY

ŚLĄSKA OKRĘGOWA IZBA INŻYNIERÓW BUDOWNICTWA

Katowice, 5 grudzień 2007 r.

Pan/Pani **Bogdan Markowski**

ul. Szarych Szeregów 30C

40-750 Katowice

ZAŚWIADCZENIE

Pan/Pani **Markowski Bogdan**

jest członkiem Śląskiej Okręgowej Izby Inżynierów Budownictwa o numerze ewidencyjnym **SLK/BD/4495/01** i posiada wymagane ubezpieczenie od odpowiedzialności cywilnej.

Niniejsze zaświadczenie jest ważne do dnia 31.12.2008 r.

40-026 KATOWICE ul. Podgórna 4 tel./fax 032 2554552, 032 6080722 www.oiib.katowice.pl

PRZEWODNICZĄCY RADY
ŚLĄSKIEJ OKRĘGOWEJ IZBY INŻYNIERÓW BUDOWNICTWA
mgr inż. Stefan Czarniecki

URZĄD WOJEWÓDZKI
w Katowicach
Wydział Budownictwa i Krajobrazu
40-025 Katowice, ul. Jagiellońska 25
tel. 42 59

Katowice, dnia 16 sierpnia 1994 r

Nr ewid. 487/94

STWIERDZENIE PRZYGOTOWANIA ZAWODOWEGO
DO PEŁNIENIA SAMODZIELNYCH FUNKCJI TECHNICZNYCH W BUDOWNICTWIE

Na podstawie § 4 ust.2, § 2 ust.1, pkt 1, § 7 i § 13 ust.1 pkt 3 lit.b rozporządzenia Ministra Gospodarki Terenowej i Ochrony Środowiska z dnia 20 lutego 1975r w sprawie samodzielnych funkcji technicznych w budownictwie (Dz.U.Nr 8,poz.46 z późn.zm.(Dz.U.Nr 69)91 poz.299) stwierdza się, że:

Obywatel BRONISŁAW W A L U G A
magister inżynier budownictwa
urodzony dnia 24 stycznia 1963 r. w Rudzie Śl.
posiada przygotowanie zawodowe upoważniające do wykonywania samodzielnej funkcji projektanta
w specjalności konstrukcyjno-inżynieryjnej w zakresie dróg i nawierzchni lotniskowych

Obywatel BRONISŁAW W A L U G A jest upoważniony do :

sporządzania projektów budowli dróg, nawierzchni lotniskowych oraz typowych mostów i przepustów.

z up. WOJEWODY
mgr inż. arch. Zygmunt Koropka
Dyrektor Wydziału Budownictwa i Krajobrazu

ŚLĄSKA OKRĘGOWA IZBA INŻYNIERÓW BUDOWNICTWA

Katowice, 5 grudzień 2007 r.

Pan/Pani **Bronisław Waluga**

ul. Teatralna 2/4

41-710 Ruda Śląska

ZAŚWIADCZENIE

Pan/Pani **Waluga Bronisław**

jest członkiem Śląskiej Okręgowej Izby Inżynierów Budownictwa o numerze ewidencyjnym **SLK/BD/3371/01** i posiada wymagane ubezpieczenie od odpowiedzialności cywilnej.

Niniejsze zaświadczenie jest ważne do dnia 31.12.2008 r.

PRZEWODNICZĄCY RADY
SŁĄSKIEJ OKRĘGOWEJ IZBY INŻYNIERÓW BUDOWNICTWA

mgr inż. Stefan Czarniecki

40-026 KATOWICE ul. Podgórna 4 tel./fax 032 2554552, 032 6080722 www.oib.katowice.pl

URZĄD WOJEWÓDZKI
w BIELSKU-BIAŁEJ
Wydział Gospodarki Terenowej
i Ochrony Środowiska
43-300 Bielsko-Biała
ulica

Bielsko-Biała, dnia 2 grudnia 1975 r.

Nr B-3. 6/75

DECYZJA O STWIERDZENIU PRZYGOTOWANIA ZAWODOWEGO
do pełnienia samodzielnych funkcji technicznych w budownictwie

Na podstawie § 2 ust. 1 pkt 1 i § 13 ust. 1 pkt 4 lit. a i b.

rozporządzenia Ministra Gospodarki Terenowej i Ochrony Środowiska z dnia 20 lutego 1975 r.

w sprawie samodzielnych funkcji technicznych w budownictwie (Dz.U. Nr 8, poz. 48) stwierdza się, iż:

Obywatel (ka) Jan Ryszka
(imię i nazwisko)

inżynier mechanik energetyk
(tytuł naukowy — zawodowy)

urodzony (a) dnia 17 stycznia 19 31 r. w Cisownicy,

posiada przygotowanie zawodowe upoważniające do wykonywania samodzielnej funkcji projektanta,
(rodzaj funkcji)

w specjalności instalacyjno-inżynieryjnej.
(rodzaj specjalności techniczno-budowlanej)

w zakresie
(specyfikacja zawodowa)

BA-BUA-
CWD BA-BUA-14 zam. 3000-KN-W-76 WDA nakł. 20-82 30.000 pliki. 7g

Obywatel (ka) Jan R Y S Z K A jest upoważniony (a) do:

sporządzenia projektów sieci wodociągowych, kanalizacyjnych i cieplnych uzbrojenia terenu oraz instalacji sanitarnych.

Z upoważnienia Wojewody

m. p.

(podpis i pieczęć)

ŚLĄSKA
OKRĘGOWA
IZBA
INŻYNIERÓW
BUDOWNICTWA

Katowice, 22 sierpnia 2008 r.

40-026 KATOWICE ul. Podgórna 4 tel./fax 032 2554552, 032 6080722 www.oiib.katowice.pl

Pani/Pan **Jan Ryszka**

ul. Daszyńskiego 61/4

43-450 Ustroń

ZAŚWIADCZENIE

Pani/Pan **Ryszka Jan**

jest członkiem Śląskiej Okręgowej Izby Inżynierów Budownictwa o numerze ewidencyjnym **SLK/IS/0572/01** i posiada wymagane ubezpieczenie od odpowiedzialności cywilnej.

Niniejsze zaświadczenie jest ważne do dnia 31.12.2008 r.

PRZEWODNICZĄCY RADY
ŚLĄSKIEJ OKRĘGOWEJ IZBY INŻYNIERÓW BUDOWNICTWA

mgr inż. Stefan Czarnlecki

Wójt Gminy Porąbka
43-353 PORĄBKA, ul. Krakowska 5
pow. bielski, woj. śląskie
tel. (033) 827-28-10, 827-28-15
fax (033) 827-28-00

Porąbka, dnia 11.09.2008 r.

SIB 7331/cp- 2 /08

DECYZJA

Działając na podstawie:
art. 50 ust. 1, art. 52 ust 1, art. 53 ust. 4, art. 54, art. 56, Ustawy z dnia 27 marca 2003 r. o planowaniu i zagospodarowaniu przestrzennym (Dz. U. z 2003 r. Nr 80., poz.717 z późniejszymi zmianami),
art. 104 Ustawy z dnia 14 czerwca 1960 r. Kodeks postępowania administracyjnego (Dz.U. z 2000 r., Nr 98, poz. 1071 z późniejszymi zmianami),

po rozpatrzeniu wniosku : **Pracowni Projektowo-Usługowej „RONDO”**
Bogdan Markowski
40-750 Katowice, ul. T. Boya Żeleńskiego 108

w sprawie: **przebudowy drogi powiatowej nr 4473 S na odcinku od ronda w Kobiernicach do skrzyżowania z ulicą Łukową oraz od skrzyżowania z ulica Startową do mostu nad potokiem Młynówka w zakresie budowy prawostronnego chodnika, wjazdów do posesji, kanalizacji deszczowej oraz odbudowy jezdni asfaltobetonowej planowanej do realizacji na działkach nr 2260/13, 2260/14, 2260/15, 2260/16, 2260/17, 2260/18, 2260/19, 2260/20, 2260/21, 2260/22, 2260/23, 2559/7, 2261/41, 2447/2, 2260/161, 4849, 4850, 2260/5, 2260/4, 2260/3, 2260/6, 2260/7, 2260/8, 2260/169, 2261/55, 2259/11, 2259/3, 2447, 2487/8, 4544, 384/1, 378/7, 378/6, 4712, 375, 344/1, 2559/31, 2427/1, 4705, 2260/119, 2559/26, 2429/3, 2265/13 położonych w sołectwie Kobiernice, gmina Porąbka**

USTALAM LOKALIZACJĘ INWESTYCJI CELU PUBLICZNEGO

1. Rodzaj i funkcja zabudowy.
Wnioskowana inwestycja dotyczy przebudowy drogi powiatowej nr 4473 S na odcinku od ronda w Kobiernicach do skrzyżowania z ulicą Łukową oraz od skrzyżowania z ulica Startową do mostu nad potokiem Młynówka w zakresie

- budowy prawostronnego chodnika,
- budowy wjazdów do posesji,
- budowy kanalizacji deszczowej oraz
- odbudowy jezdni asfaltobetonowej,

na w/w działkach położonych w sołectwie Kobiernice, gmina Porąbka.
Jest to inwestycja celu publicznego o znaczeniu ponadlokalnym.

2. Warunki i zasady zagospodarowania terenu oraz jego zabudowy.

- teren inwestycji znajduje się w zewnętrznej strefie ochrony pośredniej ujęć wody SOŁA II i SOŁA III w Kobiernicach - przy realizacji inwestycji należy uwzględnić ustalenia zawarte w Decyzji Wojewody Bielskiego nr OŚ-1-6210/44/97 z dnia 25.04.1997r. o zatwierdzeniu stref ochrony sanitarnej ujęć wody Soła II i Soła III,
- projekty należy opracować zgodnie z aktualnymi przepisami:

a/ Ustawą z 7 lipca 1994r. Prawo budowlane (tekst jednolity Dz. U. Nr 106 poz. 1126 z 2000r. z późniejszymi zmianami , oraz ustawa z 27 marca 2003r. o zmianie ustawy - Prawo budowlane oraz o zmianie niektórych ustaw (Dz. U. Nr 80 poz. 718 z 2003r.)
b/ Ustawą z dnia 21 marca 1985 r. o drogach publicznych (Dz. U. z 2000 r. Nr 71, poz. 838 z późn. zm.),
c/ Rozporządzeniami Ministra Infrastruktury :

- z 12 kwietnia 2002r. (Dz. U. Nr 75 poz. 690 z 2002r.) w sprawie warunków technicznych , jakim powinny odpowiadać budynki i ich usytuowanie,
- z 3 lipca 2003 r. (Dz. U. Nr 120 poz. 113 z 2003 r.) w sprawie szczegółowego zakresu i formy projektu budowlanego.

d/ Rozporządzeniem Ministra Transportu i Gospodarki Morskiej z dnia 2 marca 1999 r. w

sprawie warunków, jakim powinny odpowiadać drogi publiczne i ich usytuowanie (Dz. U. z 1999 r. Nr 43 poz. 430),

3. Warunki w zakresie ochrony dziedzictwa kulturowego.

Nie określa się. Wnioskowana inwestycja nie znajduje się w obszarze objętym ochroną konserwatorską.

4. Linie rozgraniczające obszar inwestycji - zaznaczono na mapie sytuacyjno - wysokościowej w skali 1:2000, która stanowi załącznik do niniejszej decyzji.

5. Wymagania w zakresie ochrony interesów osób trzecich.

Przy realizacji inwestycji należy zachować wymagania dotyczące ochrony interesów osób trzecich, w szczególności poprzez zachowanie warunków ochrony przed pozbawieniem :

- dostępu do drogi publicznej,
- możliwości korzystania z wody, kanalizacji, energii elektrycznej i cieplnej oraz ze środków łączności,
- dostępu do światła dziennego do pomieszczeń przeznaczonych na pobyt ludzi,
- uciążliwościami powodowanymi przez hałas, wibracje, zakłócenia elektryczne i promieniowanie,
- zanieczyszczeniem powietrza, wody i gleby.

Planowaną inwestycję należy przeprowadzić w sposób zapewniający ochronę osób trzecich zgodnie z wymogami art. 5 ust. 1 pkt 9 ustawy z dnia 7 lipca 1994 r. Prawo Budowlane.

6. Decyzja została uzgodniona z:

a) Wojewodą Śląskim - postanowienie z dnia 13.08.2008 .
b) Marszałkiem Województwa Śląskiego - postanowienie z dnia 25.07.2008.
c) Starostą Bielskim - postanowienie z dnia 01.09.2008.
d) Zarządem Dróg Powiatowych w zakresie dróg publicznych - postanowienie z dnia 09.08.2008.

UZASADNIENIE

Inwestycja polegająca na remoncie oraz budowie dróg publicznych, w sytuacji braku miejscowego planu zagospodarowania przestrzennego - stosownie do art. 4 ust. 2 i art. 50 ust. 1 ustawy z dnia 27 marca 2003 r. o planowaniu i zagospodarowaniu przestrzennym, wymaga określenia sposobu zagospodarowania i warunków zabudowy w drodze decyzji o ustaleniu lokalizacji inwestycji celu publicznego.

W drodze decyzji o ustaleniu inwestycji celu publicznego następuje określenie sposobu zagospodarowania i warunków zabudowy terenu. Decyzja o ustaleniu inwestycji celu publicznego nie przesądza o technicznych możliwościach realizacji inwestycji, a tylko ma na celu określenie sposobu zagospodarowania terenu.

Zgodnie z przepisami art. 50 ust. 4 ustawy o planowaniu i zagospodarowaniu przestrzennym, projekt decyzji został sporządzony przez osobę wpisaną na listę izby samorządu zawodowego urbanistów.

Wniosek inwestora zawierał niezbędne określenia, wyszczególnione w art. 52 ust. 2 ustawy o planowaniu i zagospodarowaniu przestrzennym.

Projektowane przedsięwzięcie nie zostało wymienione w żadnym z paragrafów rozporządzenia Rady Ministrów z dnia 9 listopada 2004r. (zmienionego rozporządzeniem Rady Ministrów z dnia 21 sierpnia 2007r) w sprawie określenia rodzajów przedsięwzięć mogących znacząco oddziaływać na środowisko oraz szczegółowych uwarunkowań związanych z kwalifikowaniem przedsięwzięcia do sporządzenia raportu o oddziaływaniu na środowisko (Dz. U. Nr 257, poz. 2573 z późn. zm. oraz z 2005r. Nr 92, poz. 769).

Zamierzenie wnioskodawcy zgodne jest z przepisami odrębnymi, a zatem należało orzec jak w sentencji.

Pouczenie:

Decyzja o ustaleniu lokalizacji inwestycji celu publicznego nie rodzi praw do terenu oraz nie narusza prawa własności i uprawnień osób trzecich (art.63 ust.2 ustawy z dnia 27 marca 2003r. o planowaniu i zagospodarowaniu przestrzennym - Dz.U. Nr 80 poz. 717 z późn. zm.).

Zgodnie z art. 55 ustawy o planowaniu i zagospodarowaniu przestrzennym, niniejsza decyzja wiąże organ wydający decyzję o pozwoleniu na budowę.

Wygaśnięcie decyzji o ustaleniu lokalizacji inwestycji celu publicznego - zgodnie z art. 65 ustawy o planowaniu i zagospodarowaniu przestrzennym – następuje jeżeli:

1. inny wnioskodawca uzyska pozwolenie na budowę na tym samym terenie,
2. dla tego terenu uchwalono plan miejscowy, którego ustalenia są inne niż w wydanej decyzji.

Niniejsza decyzja nie upoważnia do rozpoczęcia robót budowlanych.

W przypadku podjęcia decyzji o realizacji zamierzonej inwestycji należy wystąpić do Starosty Bielskiego z wnioskiem o wydanie pozwolenia na budowę, do którego należy dołączyć 4 egzemplarze

projektu budowlanego wraz z opiniami, uzgodnieniami, zaświadczeniem, o którym mowa w art.12 ust.7 ustawy Prawo budowlane.

Od niniejszej decyzji służy stronom odwołanie do Samorządowego Kolegium Odwoławczego w Bielsku-Białej, ul. 3 Maja 1, za pośrednictwem Wójta gminy Porąbka, w terminie 14 dni od dnia jej doręczenia.

Otrzymują:
1. Wnioskodawca
2. Właściciele sąsiednich nieruchomości – wg odrębnego wykazu
3. a/a

Z up. Wójta Gminy Porąbka
Sekretarz Gminy

Kazimierz Gałuszka

REGIONALNY ZARZĄD GOSPODARKI WODNEJ W KRAKOWIE
ZARZĄD ZLEWNI SOŁY I SKAWY Z SIEDZIBĄ W ŻYWCU
ul. Bracka 30, kod 34 -300 Żywiec
tel: (0-33) 861-03-31 do 33, 861-03-44 *fax:(0-33) 861 -03-34*
NIP 676-21-29-876 *Regon 357113561*
konto bankowe: BPH S.A. O/ŻYWIEC 10601158-330000140739

NZŻ-514-08-3816

Żywiec dn.07.10.2008r.

PRACOWNIA PROJEKTOWO – USŁUGOWA
„RONDO”
mgr inż. Bogdan Markowski
ul. T. Boya – Żeleńskiego 108
40-750 KATOWICE

Dotyczy:
pisma w sprawie uzgodnienia operatu wodnoprawnego na odprowadzenie wód deszczowych z nowoprojektowanego chodnika w ciągu drogi powiatowej nr 4473 S w Kobiernicach do potoku Młynówka.

Regionalny Zarząd Gospodarki Wodnej w Krakowie Zarząd Zlewni Soły i Skawy z siedzibą w Żywcu informuje:

- **na odprowadzenie wód deszczowych do potoku Młynówka – jak we wniosku – Inwestor zobowiązany jest uzyskać pozwolenie wodnoprawne w Starostwie Powiatu Bielskiego Wydział Środowiska zgodnie z Ustawą z dnia 18.07.2007r. Prawo wodne**
- **na Inwestorze spoczywa bezwzględny obowiązek zapewnienia odpowiedniej czystości odprowadzanych wód – zgodnie z Rozporządzeniem Ministra Środowiska z dnia 24.07.2006r. w sprawie warunków jakie należy spełnić przy wprowadzaniu ścieków do wód lub do ziemi ... DZ.U. nr 137/984/2006r.**
- utrzymanie w należytym stanie technicznym wszystkich urządzeń odprowadzających łącznie z wylotem należeć będzie do ich Inwestora
- w przypadku usuwania skutków powodzi lub prowadzenia innych niezbędnych robót na przedmiotowym odcinku potoku, ewentualna przebudowa odprowadzenia obciąża wyłącznie Inwestora kanalizacji odprowadzającej
- RZGW w Krakowie Zarząd zlewni Soły i Skawy w Żywcu nie ponosi odpowiedzialności za ewentualne szkody powodziowe w obrębie projektowanej inwestycji.

Opinia nie narusza prawa własności, warunków wynikających z prawa budowlanego ani innych praw osób trzecich.

Otrzymują:
1. adresat
2. a/a.

Z-ca DYREKTORA
ds. Zarządu Zlewni Soły i Skawy
z siedzibą w Żywcu

mgr inż. Paweł Nabielec

Urząd Gminy Porąbka
43-353 PORĄBKA, ul. Krakowska 3
pow. bielski, woj. śląskie
tel. (033) 827-28-10, 827-28-15
fax (033) 827-28-00
NIP 937-10-74-457, REGON 000550077

Porąbka dnia 27 maja 2008r.

MKIK2211/7/2008

Pracownia Projektowo-Usługowa
RONDO
mgr inż. Bogdan Markowski
ul. T. Boya-Żeleńskiego 108
40-750 Katowice

W odpowiedzi na wniosek z dnia 21.05.2008r. Urząd Gminy w Porąbce, wyraża zgodę na odprowadzenie wód deszczowych z projektowanej w ulicy Korzonkiewicza kanalizacji deszczowej do istniejącej kanalizacji w rejonie skrzyżowania z ulicą Łukową, oraz uzgadnia pozytywnie przedłożony projekt zagospodarowania dla budowy chodnika w ciągu drogi powiatowej nr 4473S w Kobiernicach na odcinkach od ronda do skrzyżowania z ul. Łukową, oraz od skrzyżowania z ulicą Startową do mostu nad Młynówką, przy zachowaniu następujących warunków:

1. Zachować min. Odległość pionową 0,5 m i poziomą 1,5 m pomiędzy projektowanym kanalizacją deszczową a istniejącą kanalizacją sanitarną.
2. W trakcie prac należy dokonać pod nadzorem upoważnionego przedstawiciela tut. urzędu regulacji (przy pomocy systemowych pierścieni dystansowych) wysokości włazów do studzienek kanalizacyjnych
3. W miejscu zbliżeń do sieci i urządzeń kanalizacyjnych prace prowadzić ręcznie.
4. W trakcie budowy sieć i urządzenia kanalizacyjne zabezpieczyć przed uszkodzeniem i zasypaniem.
5. Uszkodzenia naszych urządzeń, wynikłe na skutek prowadzonych robót, usunięte będą na koszt inwestora budowy chodnika i kanalizacji deszczowej.
6. Odkryte kolektory lub urządzenia kanalizacyjne można zasypać dopiero po pisemnym zezwoleniu wydanym przez upoważnionego pracownika tut. urzędu.
7. W przypadku odkrycia nie zinwentaryzowanych urządzeń i sieci kanalizacyjnych należy natychmiast zawiadomić tut. urząd celem dokonania dalszych ustaleń.
8. Za szkody powstałe w wyniku prowadzonych prac, pełna odpowiedzialność ponosi inwestor.
9. Uzgodnienie ważne 2 lata.

Otrzymują:

1.Adresat
2.MKIK-a/a

WÓJT
mgr inż. Czesław Bułka

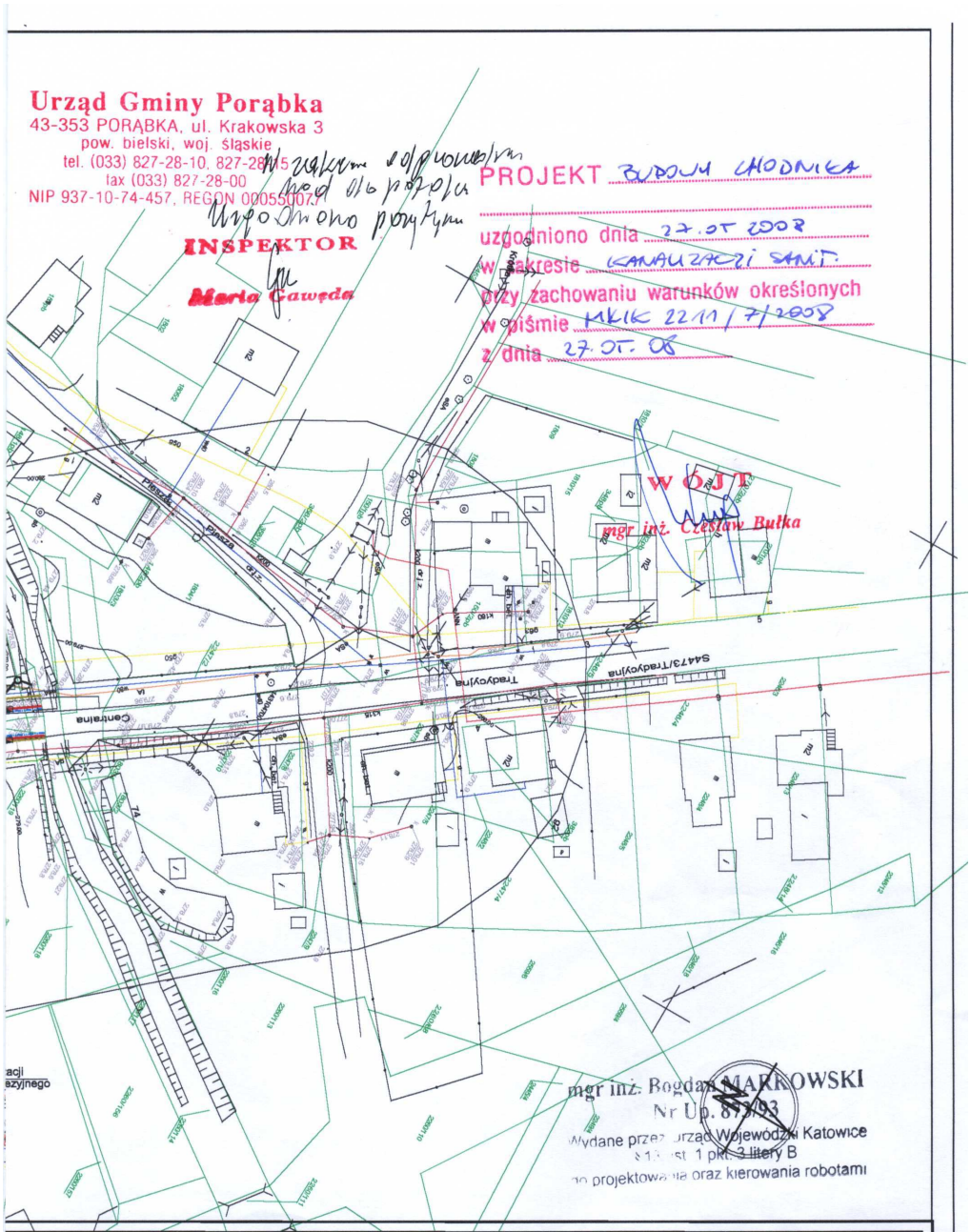

BRANŻA :	DATA :	PROJEKTOWAŁ :	NR UPR.	PODPIS :
ogowa	05.2008	mgr inż. B. Markowski	873/93	
ogowa	05.2008	inż. Marek Putra		
ogowa	05.2008	Przemysław Izydorczyk		
ektryczna				
etechniczna				
ogowa				

Temat :

P.B.W. budowy chodnika w ciągu drogi powiatowej S4473 w Kobiernicach

Treść : Projekt zagospodarowania.

NUMER UMOWY :

SKALA : 1:1000

NUMER RYSUNKU : 3

PRACOWNIA PROJEKTOWO - USŁUGOWA " RONDO "

tel. 032 353-20-37 ,faks 032 353-20-41 , 0501-79-78-82 , e-mail : bmarkowski@wp.pl

Urząd Gminy Porąbka
43-353 PORĄBKA, ul. Krakowska 3
powiat bielski, woj. śląskie
tel./fax 8272810, 8272800
NIP 937-107-44-57
REGON 000550077

Porąbka 6.11.2008

SIR6225/ 18 / 2008

Pracownia Projektowo-Usługowa
„ RONDO „
Katowice
ul.T.Boya-Żeleńskiego 108

dotyczy : uzgodnienia odprowadzenia wód deszczowych do potoku Młynówka w Kobiernicach .

Urząd Gminy w Porąbce uzgadnia pozytywnie projekt przebudowy chodnika w ciągu drogi powiatowej S4473 w zakresie odprowadzenia wód deszczowych do potoku Młynówka w Kobiernicach pod warunkiem dostosowania przepustowości odcinka kanalizacji deszczowej w rejonie skrzyżowania z ulicą Łukową, do dodatkowej ilości wód opadowych, które będą wprowadzone z projektowanego odwodnienia chodnika.
Wszelkie prace należy wykonać pod nadzorem uprawnionego pracowniak Urzędu Gminy w Porąbce .

WÓJT
Czesław [illegible]

Otrzymują :
1. adresat
2. a/a

AQUA Bielsko-Biała S. A.

PRZEDSIĘBIORSTWO FAIR PLAY 2007

Certyfikaty ISO 9001:2000 ISO 14001:2004 ISO 22000:2005 HACCP JS 3327 L 2002

PCA Polskie Centrum Akredytacji BADANIA AB 610 Akredytacja Laboratorium Badawczego PN EN ISO/IEC 17025:2005

Śląska Nagroda Jakości 2006/2007

QUALITY INTERNATIONAL FORUM JAKOŚCI 2007

Złota Statuetka Lidera Polskiego Biznesu 2006

Kob.-Z 2006 Nagroda w kategorii inwestor roku

Bielsko-Biała dnia 20.06.2008r.

TT/UL/01091/2008

Pracownia Projektowo – Usługowa
RONDO
ul. T. Boya – Żeleńskiego
40-750 Katowice

Dotyczy: uzgodnienia projektu zagospodarowania terenu dla budowy chodnika w ciągu ul. powiatowej nr 4473S w Kobiernicach.

W odpowiedzi na pismo z dnia 03.06.2008r. (data wpływu) uprzejmie informujemy, że nasza Spółka uzgadnia projekt zagospodarowania jak w temacie na następujących warunkach:

1. Istniejące skrzynki zasuwowe oraz hydrantowe należy dopasować do projektowanej niwelety nawierzchni chodnika.
2. Z uwagi na ponadnormatywne zbliżenia oraz liczne kolizję nie uzgadnia się trasy proj. kanalizacji deszczowej. Należy zachować min. odległość poziomą 1,2m skrajni proj. kanalizacji deszczowej (w tym skrajni studni oraz wpustów deszczowych) od skrajni istn. wodociągu.
3. Na planie sytuacyjno wysokościowym znajduje się aktualny stan sieci wodociągowej.
4. W przypadku odkrycia niezinwentaryzowanych urządzeń i sieci wod. – kan. należy natychmiast zawiadomić naszą Spółkę celem dokonania dalszych ustaleń.
5. W trakcie budowy sieć wodociągową wraz z urządzeniami zabezpieczyć przed uszkodzeniem i zasypaniem.
6. Odkryte przewody sieci wodociągowej można zasypać dopiero po pisemnym zezwoleniu przez upoważnionego pracownika naszej Spółki.
7. Uszkodzenia naszych urządzeń wynikłe na skutek prowadzonych robót usunięte będą na koszt inwestora budowy.
8. O rozpoczęciu robót należy powiadomić naszą Spółkę na minimum 2 miesiące wcześniej: podając nazwę wykonawcy oraz nazwisko inspektora nadzoru.
9. Niniejsze uzgodnienie obowiązuje 2 lata od daty jego wydania

Z poważaniem

Z-CA KIEROWNIKA DZIAŁU TECHNICZNEGO
mgr inż. Daniela Ryłko

Załącznik: Plan sytuacyjny (2 egz.)

INSPEKTOR ds. Uzgodnień
Adam Harańczyk

AQUA S.A.
43-300 Bielsko-Biała, ul. 1 Maja 23
tel.: +48 33 828 02 00, fax: +48 33 812 40 15
e-mail: aqua@aqua.com.pl; www.aqua.com.pl
NIP 547-008-36-58 Regon - 002393877
Sąd Rejonowy w Bielsku-Białej VIII Wydział Gospodarczy
Krajowego Rejestru Sądowego KRS 0000030779

Zarząd:
Prezes - Piotr Dudek
Wiceprezes - Krzysztof Filipek

Kapitał zakładowy 207.791.936 zł
(w całości wpłacony)

GÓRNOŚLĄSKI OPERATOR
SYSTEMU DYSTRYBUCYJNEGO

Górnośląski Operator Systemu Dystrybucyjnego Sp. z o.o.
Oddział Zakład Gazowniczy w Zabrzu
ul. Szczęść Boże 11, 41-800 Zabrze
tel. (32) 373 50 00, fax (32) 373 50 07

Rozdzielnia Gazu w Kętach
ul. Krakowska 27 , 32-650 Kęty
tel. (33) 845 03 90
fax (33) 845 03 98

Pracownia Projektowo - Usługowa
„RONDO”
mgr inż. Bogdan Markowski
ul. T. Boya- Żeleńskiego 108
40-750 Katowice

Wasz znak:
Nasz znak: B5-432-577/08

Kęty, 16.06.2008r

Dot.: aktualizacji map oraz uzgodnienia projektu zagospodarowania terenu w Kobiernicach.

W załączeniu przesyłamy projekt jw., dotyczący uzgodnienia budowy chodników z odwodnieniem w ciągu drogi powiatowej nr 4473S, który uzgadniamy przy zachowaniu następujących warunków:

1. Wykopy w pobliżu naszych urządzeń prowadzić ręcznie, a w wypadku ich odkrycia fakt ten zgłosić w Rozdzielni Gazu Kęty celem dokonania oględzin oraz ustalenia prac związanych z zabezpieczeniem jego stanu technicznego.
2. W miejscu skrzyżowania projektowanego wjazdu z istniejącymi gazociągami nie będą przeprowadzane żadne prace poniżej tego gazociągu oraz nie wystąpi zmniejszenie jego przykrycia.

Uwaga!

1. **W rejonie aktualizacji istnieją gazociągi będące w eksploatacji Rozdzielni Gazu Kęty, których stan inwentaryzacji nie uległ zmianie.**
2. **Uszkodzenia naszej sieci wynikłe na skutek prowadzonych robót usunięte będą na koszt wykonawcy tych robót.**

K/o
RGK

Kierownik ds. Technicznych
Rozdzielni Gazu Kęty
Piotr Rokowski

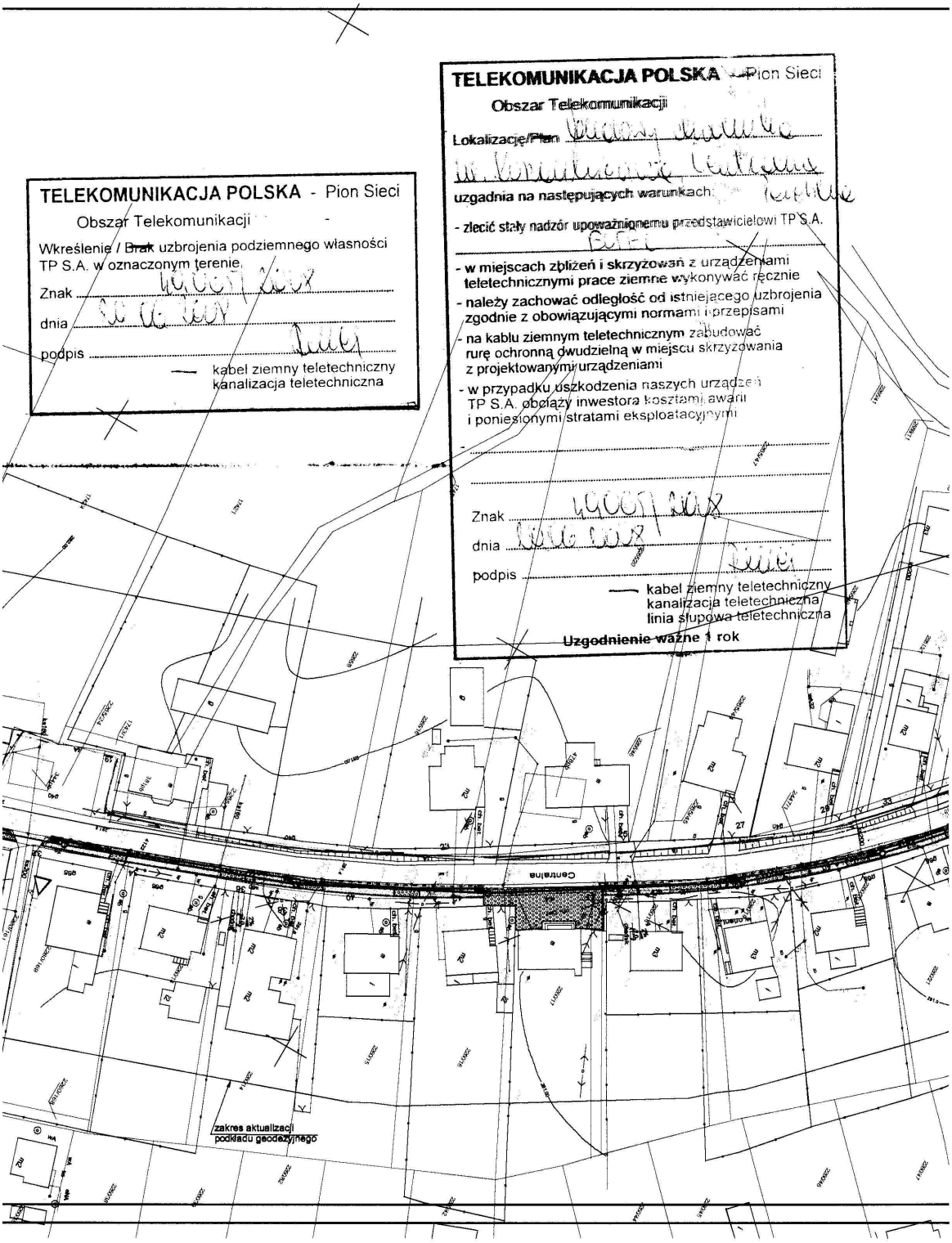
TELEKOMUNIKACJA POLSKA - Pion Sieci
Obszar Telekomunikacji
Wkreślenie / Brak uzbrojenia podziemnego własności TP S.A. w oznaczonym terenie.
Znak
dnia
podpis
kabel ziemny teletechniczny
kanalizacja teletechniczna
TELEKOMUNIKACJA POLSKA - Pion Sieci
Obszar Telekomunikacji
Lokalizacja/Plan
uzgadnia na następujących warunkach:
- zlecić stały nadzór upoważnionemu przedstawicielowi TP S.A.
- w miejscach zbliżeń i skrzyżowań z urządzeniami teletechnicznymi prace ziemne wykonywać ręcznie
- należy zachować odległość od istniejącego uzbrojenia zgodnie z obowiązującymi normami i przepisami
- na kablu ziemnym teletechnicznym zabudować rurę ochronną dwudzielną w miejscu skrzyżowania z projektowanymi urządzeniami
- w przypadku uszkodzenia naszych urządzeń TP S.A. obciąży inwestora kosztami awarii i poniesionymi stratami eksploatacyjnymi
Znak
dnia
podpis
kabel ziemny teletechniczny
kanalizacja teletechniczna
linia słupowa teletechniczna
Uzgodnienie ważne 1 rok
Centralna
zakres aktualizacji podkładu geodezyjnego

Zarząd Dróg Powiatowych
w Bielsku-Białej
43-382 Bielsko-Biała, ul. Regera 81
tel./fax 033 81 83 474
tel. 033 81 84 033, tel. 033 81 83 066

ZDP - 7331/3F-407/Ch/9/08

Bielsko-Biała 2008-06-12

Pracownia Projektowo-Usługowa
„RONDO”
mgr inż.Bogdan Markowski
40-750 Katowice
ul.T.Boy-Żeleńskiego 108

W odpowiedzi na pismo z dnia 21.05 2008r. - Zarząd Dróg Powiatowych w Bielsku-Białej uzgadnia wstępnie projekt zagospodarowania budowy chodnika dla pieszych przy drodze powiatowej nr 4473 S Kęty-Podlesie-Kobiernice w Kobiernicach, na odcinku od ronda do skrzyżowania z ul.Łukową i od skrzyżowania z ul.Startową do mostu nad Młynówką zastrzegając następujące warunki:

- szerokość pasa ruchu przy chodniku winna wynosić min.3,0m ,w przypadku nie spełnienia tego warunku należy dokonać poszerzenia jezdni
- budowa chodnika winna być realizowana kosztem i staraniem Urzędu Gminy w Porąbce,po zawarciu stosownego porozumienia z Zarządem Powiatu
- ostateczne uzgodnienie nastąpi po przedstawieniu projektu budowlanego chodnika

Otrzymują:
1.adresat
2.a/a /L.Fober/

Zarząd Dróg Powiatowych
w Bielsku-Białej
43-382 Bielsko-Biała, ul. Regera 81
tel./fax 033 81 83 474
tel. 033 81 84 333, tel. 033 81 83 066

Bielsko- Biała, 2008-06-17

ZDP. 5421. 4a / 46 / 2008

Pracownia Projektowo- Usługowa
„RONDO”
mgr inż. Bogdan Markowski
40-750 Katowice
ul. T. Boya –Żeleńskiego 108

W odpowiedzi na pismo z dnia 21.05.2008 roku w sprawie uzgodnienia projektu budowy chodnika dla pieszych przy drodze powiatowej 4473 S Kęty-Podlesie – Kobiernice na odcinku od ronda do skrzyżowania z ul. Łukową i od skrzyżowania z ul. Startową do mostu nad Młynówką - Zarząd Dróg Powiatowych w Bielsku- Białej opiniuje pozytywnie lokalizację przejścia dla pieszych w rejonie mostu .
Uzupełnienia o znak A-7 wymaga włączenie drogi gminnej ul. Spacerowej do drogi powiatowej.

Z-CA DYREKTORA
Zarządu Dróg Powiatowych
mgr inż. Urszula Kosman

Otrzymują:
1.Adresat
2. a/a (j.w.)

Zarząd Dróg Powiatowych
w Bielsku-Białej
43-382 Bielsko-Biała, ul. Regera 81
tel./fax 033 81 83 474
tel. 033 81 84 033, tel. 033 81 83 060

Bielsko-Biała 2008-09-11

ZDP - 7331/3F-407/Ch/9-1/08

Pracownia Projektowo-Usługowa
„RONDO”
40-750 Katowice
ul.T.Boya Żeleńskiego 106

W odpowiedzi na pismo z dnia 20.08 2008r. - Zarząd Dróg Powiatowych w Bielsku-Białej uzgadnia projekt budowy chodnika dla pieszych wraz z kanalizacją deszczową przy drodze powiatowej nr 4473 S Kęty-Podlesie-Kobiernice w Kobiernicach, na odcinku od ronda do skrzyżowania z ul.Łukową oraz na odcinku od skrzyżowania z ul.Startową do mostu na pot.Młynówka zastrzegając następujące warunki:

- odsłonięcie projektowanego krawężnika betonowego winno wynosić 14cm
- na odprowadzenie wód z kanalizacji deszczowej na odc.A-B i C-D do pot.Młynówka należy uzyskać pozwolenie wodnoprawne
- z uwagi na zbyt płytkie posadowienie kanału deszczowego w jezdni ,wynikające z warunków terenowych/wg uzasadnienia w projekcie/ ,przy realizacji chodnika szczególną uwagę należy zwrócić na jego ocieplenie oraz lokalizację urządzeń obcych
- studnie betonowe zlokalizowane w jezdni winny posiadać pierścień odciążający
- budowa chodnika winna być realizowana kosztem i staraniem Urzędu Gminy w Porąbce,po zawarciu stosownego porozumienia z Zarządem Powiatu
- inwestor na 30 dni przed planowanym rozpoczęciem robót winien powiadomić tut. Zarząd załączając zatwierdzony projekt organizacji ruchu na czas trwania robót

Otrzymują:
1.adresat
2.a/a /L.Fober/

DYREKTOR
Zarządu Dróg Powiatowych
inż. Wiesław Kubiś

ENION
GRUPA TAURON

REJON DYSTRYBUCJI KĘTY
ul. Mickiewicza 13, 32-650 Kęty
tel. 033 847 56 00, fax. 033 847 57 02

Kęty dn. 19.06.2008

Nasz znak: BE/RD5/ZS/MK/U-525/1872/2008

PRACOWNIA PROJEKTOW0-USŁUGOWA „RONDO”

ul. T. Boya Żeleńskiego 108
40-750 Katowice

Dotyczy: *uzgodnienia planu zagospodarowania terenu dla budowy chodnika w ciągu drogi powiatowej 4473 w Kobiernicach.*

W odpowiedzi na Wasze pismo z dnia 21 maja 2008 roku, data wpływu do ENION S.A. 27.05.2008 roku dotyczące projektowanej budowy chodnika j.w. informujemy :

1. Na przesłanych planach wkreślono orientacyjnie kolorem czerwonym ,linią ciągłą istniejące linie elektroenergetyczne napowietrzne niskiego(0,4 kV),średniego(15 kV) i wysokiego(110 kV) napięcia, natomiast kolorem czerwonym, linią przerywaną istniejące kable elektroenergetyczne niskiego napięcia(0,4 kV) i średniego napięcia(15 kV) znajdujące się w pobliżu projektowanych robót.
2. Co najmniej na dwa tygodnie przed rozpoczęciem prac wykonawca winien wystąpić o nadzór techniczny do ENION GRUPA TAURON S.A. Rejon Dystrybucji Kęty.
3. W celu ustalenia faktycznej trasy kabli elektroenergetycznych wykonać wykopy kontrolne.
4. Zachować minimalną odległość poziomą 0,5m od zewnętrznych krawędzi wjazdów do nóg słupów.
5. W miejscach skrzyżowań projektowanej kanalizacji deszczowej i wjazdów z kablami nN należy na te kable założyć rury ochronne- dwudzielne ϕ 110 PCV.
6. Roboty ziemne w pobliżu kabli nN i wykonywać sprzętem ręcznym(przy wyłączonych kablach spod napięcia),pod nadzorem ENION GRUPA TAURON S.A. Rejon Dystrybucji Kęty, a przed zasypaniem kabla z jego upoważnionym pracownikiem spisać protokół robót zanikowych.
7. Projektowane wjazdy i chodniki należy tak wykonać, aby słupy znalazły się poza ich zewnętrzną krawędzią.

-VERTE-

KRS 0000012216
Sąd Rejonowy dla Krakowa - Śródmieścia
XI Wydział Gospodarczy Krajowego Rejestru Sądowego
Wysokość kapitału zakładowego 302 653 400 zł
Wysokość kapitału wpłaconego 302 653 400 zł

ODDZIAŁ W BIELSKU-BIAŁEJ
Beskidzka Energetyka
ul. Batorego 17a, 43-300 Bielsko-Biała
ENION GRUPA TAURON Spółka Akcyjna
ul. Zawiła 65 L, 30-390 Kraków
NIP 675 000 12 25

8. Warunki prowadzenia prac przy budowie i eksploatacji obiektu są określone w Rozporządzeniu Ministra Infrastruktury z dnia 6.02.2003 roku(w sprawie bezpieczeństwa i higieny pracy podczas wykonywania robót budowlanych).
9. Roboty wykonywać zgodnie z normą PN-E-05100-1,N SEP-E 003 i N SEP-E 004.
10. W razie kolizji projektowanych robót z urządzeniami elektroenergetycznymi dokonać ich przebudowy na podstawie warunków technicznych o które należy wystąpić do ENION GRUPA TAURON S.A. Rejon Dystrybucji Kęty

Uzgodnienie jest ważne 2 lata.
W załączeniu przesyłamy komplet dokumentacji.

Pełnomocnik
ENION GRUPA TAURON S.A.
Oddział w Bielsku-Białej Beskidzka Energetyka
mgr inż. Stanisław Augustyniak

K/o
1x RD5/ZS
1 x PE Kęty

Wpł. 29.05.2008

PRACOWNIA PROJEKTOWO - USŁUGOWA " RONDO "

mgr inż. Bogdan Markowski
ul. T. Boya -Żeleńskiego 108
40-750 Katowice

tel. (032) 353-20-37
kom. 0-501-79-78-82
faks (032) 353-20-41
e-mail : bmarkowski@wp.pl

Katowice, dnia 21.05.2008 r.

Wg rozdzielnika

Dotyczy : **naniesienia Waszego uzbrojenia terenu oraz uzgodnienia projektu zagospodarowania budowy chodnika w ciągu drogi powiatowej nr 4473 S w Kobiernicach.**

Pracownia Projektowo - Usługowa "RONDO" na zlecenie Urzędu Gminy w Porąbce wykonuje dokumentację projektową dla budowy chodników z odwodnieniem w ciągu drogi powiatowej nr 4473S w Kobiernicach na odcinku od ronda do skrzyżowania z ulicą Łukową oraz od skrzyżowania z ulicą Startową do mostu nad Młynówką.

Całość została pokazana na projekcie zagospodarowania.

Wobec powyższego prosimy o naniesienie istniejącego oraz projektowanego Waszego uzbrojenia terenu jak również uzgodnienie załączonego projektu zagospodarowania.

wg rozdzielnika :

1. Telekomunikacja Polska S.A., Obszar Pionu Sieci, Wydział Zarządzania Zasobami Sieci, Dział Paszportyzacji, ul. Cieszyńska 79, 43-300 Bielsko –Biała
2. Uzgodnienie "AQUA" S.A. , 43-300 Bielsko Biała , ul. 1-go Maja 23
3. Uzgodnienie Polskie Górnictwo Naftowe i Gazownictwo S.A. w Warszawie , Rejon Gazowniczy Bielsko - Biała , Rozdzielnia Gazu Kęty , ul. Krakowska 27 , 32-650 Kęty
4. Uzgodnienie Beskidzka Energetyka S.A. , ul. Batorego 17 a , 43-300 Bielsko - Biała , Zakład Energetyczny Kęty , ul. Wojska Polskiego 15 ,
5. Jednostka Wojskowa 1499 , ul. Oświęcimska 33 , 41-902 Bytom
6. Śląski Zarząd Melioracji i Urządzeń Wodnych w Bielsku Białej , ul. Gen.M.Boruty Spiechowicza 24 , 43-300 Bielsko Biała
7. Zarząd Dróg Powiatowych w Bielsku Białej, ul. Tadeusza Regera 81 43-382 Bielsko-Biała

Bez zastrzeżeń – brak sieci branżowych – 1253/08

załączniki :

- 2 kpl. planów sytuacyjnych - projektów zagospodarowania
- plan orientacyjny

Bytom, dn. 29.05.2008

PRACOWNIA PROJEKTOWO-USŁUGOWA "RONDO" Markowski Bogdan 40-750 Katowice ul. T. Boya-Żeleńskiego 108 NIP 634-173-53-84

upoważniamy do wystawiania faktury VAT bez naszego podpisu
(NIP 634-173-53-84)

SAMODZIELNY INSPEKTOR
JEDNOSTKI WOJSKOWEJ NR 1499

Henryk HUZAREWICZ

tel. 032-3968295

Bielsko-Biała, dnia 17.06.2008r.

ŚZMiUW/B-B/1414/2008/TD
U - 17 / VI / 2008

Pracownia
Projektowo-Usługowa
„Rondo”
Markowski Bogdan
ul. T. Boya-Żeleńskiego 108
40-750 Katowice

W odpowiedzi na pismo z dnia 21.05.br. (data wpływu 09.06.br.) dotyczące naniesienia uzbrojenia terenu i uzgodnienia projektu zagospodarowania budowy chodnika w ciągu drogi powiatowej nr 4473 S w Kobiernicach, Śląski Zarząd Melioracji i Urządzeń Wodnych w Katowicach Oddział w Bielsku – Białej informuje, że na przedmiotowym terenie nie posiada żadnych cieków ani urządzeń wodnych w swojej administracji.

Jednocześnie informujemy, że w/w projekt należy uzgodnić z administratorem Młynówki Kobiernickiej oraz Gminną Spółką Wodną w Kobiernicach.

Kopia: DM a/a

STAROSTA BIELSKI

ZR.PA.6223s/92/08

Bielsko-Biała 19.11.2008 r.

DECYZJA

Na podstawie :

- art. 104 ustawy z dnia 14 czerwca 1960 r. **Kodeks Postępowania Administracyjnego** (tekst jednolity Dz.U.Nr 98, poz. 1071 z 2000 r z późniejszymi zmianami),
- art. 37 ust.2 , art.122 ust.1 pkt 1 , art. 140 ustawy z dnia 18 lipca 2001 r. **Prawo wodne** (tekst jednolity Dz U. Nr 239 z 2005 r. poz.2019 z późniejszymi zmianami) ,
- § 19 rozporządzenie Ministra Środowiska z dnia 24 lipca 2006 r. w sprawie **warunków jakie należy spełnić przy wprowadzaniu ścieków do wód lub do ziemi oraz w sprawie substancji szczególnie szkodliwych dla środowiska wodnego** (Dz.U. Nr 137 poz. 984)
- art.1 ust. 1 ustawy o wprowadzeniu ustawy – **Prawo ochrony środowiska , ustawy o odpadach oraz o zmianie niektórych** ustaw z dnia 27.07. 2001 r (Dz.U. Nr 100 poz. 1085 z dnia 18.09.2001 r.
- art. 3 ustęp 6c , art. 97-100 , art. 141-143 , art. 180 pkt 2 , art. 181 .1 pkt . 3 , art. 183 pkt 1 ustawy **Prawo ochrony środowiska** z dnia 27.04.2001 r. (Dz.U. Nr 62 poz. 627 z dnia 20.06.2001 r. z późniejszymi zmianami a w szczególności art.1.1a Dz.U. 190 poz. 1865 z dnia 3.10.2003 w kontekście art. 3.3 ustawy Prawo budowlane)

po rozpatrzeniu wniosku Gminy Porąbka o udzielenie pozwolenia wodnoprawnego na odprowadzenie wód deszczowych w ilości Q = 13,18 + 27,57 l/s dwoma wylotami z chodnika i połowy jezdni drogi powiatowej nr S4473 w Kobiernicach od ronda do skrzyżowania z ulicą łukową i od skrzyżowania z ulicą Starłową do mostu nad Młynówką do Młynówki Przykopa istniejącym wylotem W I w km 1+850 i projektowanym wylotem W II w km 0+200

orzekam:

I. Udzielić Gminie Porąbka pozwolenia wodnoprawnego na :

a) odprowadzenie z chodnika dla pieszych i połowy jezdni drogi powiatowej nr S4473 klasy Z w Kobiernicach wód deszczowych z powierzchni

wylotem W I

całkowitej Fc = 0,1883 ha
w tym utwardzonej Fu =0,1134 ha

wylotem W II

całkowitej Fc = 0,3938 ha
w tym utwardzonej Fu = 0,2372 ha

do Młynówki Przykopa istniejącym wylotem W I na pgr 2559/31 w km 1+850 i projektowanym wylotem W II na pgr 2559/7 w km 0+200 w zlewni Soły

b) wykonanie wylotu W II w km 0+200 do Młynówki

Wody deszczowe przed odprowadzeniem do środowiska nie będą podczyszczane

II.Pozwolenia o którym mowa w punkcie I niniejszej decyzji udziela się na następujących warunkach :

1 Jakość wód odprowadzanych do środowiska będzie spełniać warunki zawarte w art. 41 Prawa wodnego

2.Punkt kontrolno pomiarowy jakości ścieków odprowadzanych do środowiska ustala się na wylotach do Młyniówki

3.Inwestor będzie utrzymywał w dobrym stanie technicznym wyloty do Młynówki

4.Po zakończeniu robót na wylocie W II dokonać protokolarnego odbioru

III. Niniejsza decyzja nie reguluje obowiązków inwestora wynikających z prawa budowlanego

IV. Pozwolenia udziela się **do dnia 30.11.2018 r.**

V. Zastrzega się prawo cofnięcia, ograniczenia, zmiany lub uzupełnienia niniejszej decyzji jeżeli tego będzie wymagał interes środowiska , gdy nie będą spełnione warunki niniejszego pozwolenia , gdy uprawniony zmieni cel lub zakres korzystania z wody (art. 135 i 136 Prawa Wodnego)

VI. Pozwolenie nie rodzi praw do nieruchomości i urządzeń wodnych koniecznych do jego realizacji oraz nie narusza prawa własności i uprawnień osób trzecich przysługujących wobec tych nieruchomości i urządzeń .

VII. Niniejsza decyzja została wydana na podstawie dokumentacji „Operat wodnoprawny na odprowadzenie wód opadowych z nowoprojektowanego chodnika i modernizowanej drogi, w ciągu drogi powiatowej Nr S 4473 w Kobiernicach" – wyk. PPU „RONDO" Katowice październik 2008 r.

Uzasadnienie

Z wnioskiem o udzielenie pozwolenia wystąpił inwestor przedkładając dokumentację .

Inwestor posiada :

- decyzję ustalającą lokalizację inwestycji celu publicznego z dnia 11.9.2008 r.
- zgodę Urzędu Gminy Porąbka z dnia 27.5.2008 r.
- uzgodnienie z RZGW w Krakowie ZZSiS w Żywcu z dnia 7.10.2008 r.
- uzgodnienia z Zarządem Dróg Powiatowych z dnia 12.6.2008 r. , 17.6.2008 r. ,11.9.2008 r.

Dla terenu inwestycji gmina nie posiada miejscowego planu zagospodarowania przestrzennego .

Zawiadomienie o wszczęciu postępowania podano do publicznej wiadomości w dniu 28.10.2008 r wywieszając na tablicy ogłoszeń w Starostwie, a w przewidzianym terminie tj. do dn. 10.11.2008 r. nie wniesiono uwag dotyczących udzielenia wnioskowanego pozwolenia .

Pozwolenie wodnoprawne dotyczy warunków korzystania ze środowiska, co nie zwalnia inwestora z konieczności przestrzegania warunków dokonanych uzgodnień.

ZR.PA.6223-s/92/08

3

Po zapoznaniu się z uzupełnioną dokumentacją nie stwierdzono przeszkód w udzieleniu wnioskowanego pozwolenia.

Przypomina się o obowiązku :

- **wnoszenia opłat za gospodarcze korzystanie ze środowiska zgodnie z art. 273 ust. 2 , art. 274 ust. 2 , art. 277 ust. 1 , art. 284 ust. 1, art. 285 ust. 1 i art. 289 ust. 1 ustawy Prawo ochrony środowiska z dnia 27.04.2001 r. (Dz.U. Nr 62 poz. 627 z dnia 20.06.2001 r. z późniejszymi zmianami)**
- **uiszczania opłat za użytkowanie gruntów pod wodami stanowiącymi własność Skarbu Państwa zgodnie z art. 20 ustawy Prawo wodne z dnia 18 lipca 2001 r. (Dz.U. 115 poz. 1229 z dnia 11.11.2001 r. z późniejszymi zmianami)**

W związku z powyższym zgodnie z cytowanymi aktami prawnymi orzeczono jak w sentencji .

Od niniejszej decyzji służy Stronie w terminie 14 dni od daty otrzymania prawo odwołania do Dyrektora Regionalnego Zarządu Gospodarki Wodnej w Krakowie ul. Piłsudskiego 22 za pośrednictwem Starosty Bielskiego

Jednostki samorządu terytorialnego zwolnione są z opłaty skarbowej na podstawie art. . 7.3. ustawy z dnia 16 listopada 2006 r. o opłacie skarbowej (Dz.U. Nr 225 poz.)

STAROSTA BIELSKI

Z up. STAROSTY
Jolanta Mikk
Inspektor
w Wydziale Zagospodarowania Przestrzennego, Ochrony Środowiska i Rolnictwa

Otrzymują :
1. Inwestor Urząd Gminy Porąbka
2. Śl.ZMiUW B-B ul. Spiechowicza 24
3. RZGW w Krakowie 31-109 Kraków ul. Piłsudskiego 22 + orientacja
4. RZGW Kraków Inspektorat w Żywcu 34-300 Żywiec ul. Bracka 30
5. ZDP w BB
6. projektant –
a/a

ZR PA 6223-s/92/08

STAROSTA BIELSKI
Zespół Uzgadniania Dokumentacji Projektowej
43-300 Bielsko-Biała
ul. Piastowska 40

Bielsko-Biała, dnia 10.09.2008

OPINIA GK.SD.7442-719/2008

Działając na podstawie art. 28 ust. 1 Ustawy z dnia 17 maja 1989 r. – Prawo geodezyjne i kartograficzne (t. j. Dz. U. 2005 r. Nr 240, poz. 2027 z późniejszymi zmianami) oraz § 11 ust. 1 rozporządzenia Ministra Rozwoju Regionalnego i Budownictwa z dnia 02.04.2001r. w sprawie geodezyjnej ewidencji sieci uzbrojenia terenu oraz zespołów uzgadniania dokumentacji projektowej (Dz. U. Nr 38, poz. 455)

- uwzględniając mapy na których sporządzono projekt, materiały państwowego zasobu geodezyjnego i kartograficznego oraz uzgodnienia jednostek branżowych

OPINIUJĘ: POZYTYWNIE

projekt usytuowania sieci uzbrojenia terenu dla obiektu: ***budowa chodnika z kanalizacją deszczową w ciągu drogi powiatowej S4473 w Kobiernicach, na odcinku od ronda w Kobiernicach do skrzyżowania z ul. Łukową oraz na odcinku od skrzyżowania z ul. Startową do mostu nad rzeką Młynówką***

zlokalizowanego w gminie : *PORĄBKA*

Inwestor: *Urząd Gminy Porąbka*
43-353 PORĄBKA, Krakowska 3

Biuro Projektów: *RONDO - Bogdan Markowski*
40-750 KATOWICE, T. Boya-Żeleńskiego 108

Zlecenie z dnia: *20.08.2008* nr *brak*

Data wpływu: *20.08.2008* nr *719/2008*

Uwagi i zalecenia:

1.Uzgodnienia dokonane przez ZUDP tracą ważność gdy:
   a) inwestor nie zrealizował projektu w okresie 3 lat,
   b) decyzja o warunkach zabudowy i zagospodarowania terenu lub o pozwoleniu na budowę została zmieniona lub uchylona,
   c) dokonano zmiany miejscowego planu zagospodarowania przestrzennego.

   O wystąpieniu wyżej wymienionych przypadków inwestor obowiązany jest zawiadomić bezzwłocznie ZUDP.
2. Nie wyklucza się istnienia w terenie innych – nie wykazanych na mapie urządzeń podziemnych, które nie były zgłoszone do inwentaryzacji lub o których brak jest informacji w instytucjach branżowych.
3. Po zrealizowaniu a przed zasypaniem uzbrojenia należy zgłosić do uprawnionej jednostki wykonawstwa geodezyjnego wykonanie inwentaryzacji powykonawczej.
4. Niniejszy protokół wraz z częścią graficzną (mapa z pieczęcią) wpiąć do każdego egzemplarza dokumentacji.
5. Wszelkie prace należy wykonać zgodnie z przepisami bhp.
6. Zlecić uprawnionej jednostce wykonawstwa geodezyjnego przeniesienie punktów geodezyjnych prawnie chronionych, narażonych na zniszczenie przy realizacji inwestycji.

Uwagi i zalecenia branżowe:

AQUA S.A.- *Uzgadnia się na warunkach zawartych w piśmie znak: TT/UL/01091/2008 z dnia 20.06.2008 r. oraz należy zachować minimalną odległość pionową 0,2 m projektowanej kanalizacji od istniejącej sieci wodociągowej.*

ENION Kęty-*Uzgadnia się na warunkach określonych w piśmie znak: BE/RD5/ZS/MK/U-525/1872/2008 z dnia 19.06.20008r. oraz w miejscu skrzyżowania projektowanej kanalizacji deszczowej z istniejącymi kablami NN założyć na te kable rury ochronne dwudzielne ø 110.*

ENION S.A. Wydział Łączności B-B- *Skrzyżowanie-rondo kable teletechniczne Enion-u naniesione geodezyjnie. W przypadku prowadzenia prac w tym rejonie wystąpić o nadzór.*

RG Kęty- *Uzgadnia się na warunkach zawartych w piśmie B5-432-577/08 z dnia 16.06.2008 r.*

TP S.A.- *Uzgadnia się na podstawie wpisu 49005/2008 z dnia 10.06.2008 r.*

Lp.	Instytucja	Imię i nazwisko	Podpis
1.	Starostwo Powiatowe – Wydział Zagospodarowania Przestrzennego, Ochrony Środowiska,Rol i Leśnictwa	Barbara Koral	nieczytelny
2.	Powiatowy Inspektorat Nadzoru Budowlanego	Urszula Kos	nieczytelny
3.	Zarząd Dróg Powiatowych	Lucyna Fober	nieczytelny
4.	„AQUA" S.A. w Bielsku-Białej	Adam Harańczyk	nieczytelny
5.	ENION S.A. BE RD Kęty	Grzegorz Babiński	nieczytelny
6.	ENION S.A. Wydział Łączności w Bielsku-Białej	Leszek Wiencek	nieczytelny
7.	Rozdzielnia Gazu w Kętach	Piotr Rokowski	nieczytelny
8.	OGP GAZ-SYSTEM Sp z o.o. TJ0 Bielsko-Biała	Andrzej Kominek	nieczytelny
9.	Telekomunikacja Polska S.A. Rejon w B-B	Katarzyna Rusek	nieczytelny
10.	Telefonia DIALOG	Wojciech Drabina	nieczytelny
11.	Urząd Gminy Porąbka	nieobecny	
12.	ŚZMiUW Insp. w B-B	Józef Siciarz	nieczytelny
13.	Rej. Związek Spółek Wodnych w B-B	nieobecny	

STAROSTA BIELSKI
Zespół Uzgadniania Dokumentacji Projektowej

Na podstawie art. 28 ust. 1 ustawy z dnia 17 maja 1989 r. - Prawo geodezyjne i kartograficzne (Dz. U. z 2000 r. Nr 193, poz. 1239; zmiany: Nr 106, poz. 1088) uzgodnione usytuowanie projektowanej sieci uzbrojenia terenu

budowa chodnika z kostki betonowej
drogą o ciągu drogi powiatowej
S4473 w Kobiernicach

Uzgodnione usytuowanie sieci uzbrojenia terenu podlega wytyczeniu i geodezyjnej inwentaryzacji powykonawczej przez jednostki uprawnione do wykonywania prac geodezyjnych.
W razie niezgodności realizacji sieci uzbrojenia terenu z uzgodnionym projektem, inwestor zobowiązany jest przedłożyć mapę z wynikami pomiarów powykonawczych, właściwemu organowi administracji architektoniczno-budowlanej.
Uzgodnienie usytuowania projektowanych sieci uzbrojenia terenu zachowuje ważność przez okres 3 lat od dnia wydania opinii w sprawie uzgodnienia usytuowania projektowanych sieci uzbrojenia terenu. Uzgodnienie traci ważność w przypadku, o którym mowa w § 12 rozporządzenia Ministra Rozwoju Regionalnego i Budownictwa z dnia 2 kwietnia 2001 r. w sprawie geodezyjnej ewidencji sieci uzbrojenia terenu oraz zasobów uzgadniania dokumentacji projektowej (Dz. U. Nr 38, poz. 455).

GK.ID 7412-719/08
(sygn. opinii)

Bielsko-Biała 10.05.2008

Z up. STAROSTY
Dariusz [illegible]
Przewodniczący Zespołu Uzgadniania Dokumentacji Projektowej

mgr inż. Bogdan MARKOWSKI
Nr Up. 873/93
Wydane przez Urząd Wojewódzki Katowice
§ 13 ust. 1 pkt. 3 litery B
do projektowania oraz kierowania robotami

LEGENDA:

- nowa konstrukcja jezdni
- nawierzchnia chodnika z kostki betonowej typu nie gorszego niż "KRAKOWSKA" - kolor szary
- nawierzchnia wjazdu z kostki betonowej typu nie gorszego niż "KRAKOWSKA" - kolor czerwony
- kostka kamienna -granitowa 8/8/8 gat. I
- krawężnik betonowy 15/30
- krawężnik betonowy 15/22
- obrzeże betonowe 8/25 - kolor szary
- opornik betonowy 12/25 - kolor czerwony
- opornik kamienny surowo łupany 12/25
- prefabrykowany ściek przykrawężnikowy
- kanalizacja deszczowa
- granica własności

ANŻA :	DATA :	PROJEKTOWAŁ :	NR UPR.	PODPIS :
ogowa	08.2008	mgr inż. B. Markowski	873/93	
ogowa	08.2008	inż. Marek Putra		
ogowa	08.2008	Przemysław Izydorczyk		
ktryczna				
etechniczna				
ogowa				

Temat : P.B.W. budowy chodnika w ciągu drogi powiatowej S4473 w Kobiernicach

Treść : Projekt zagospodarowania.

NUMER UMOWY : ORZP/342/33

SKALA : 1:1000

NUMER RYSUNKU : 2

PRACOWNIA PROJEKTOWO - USŁUGOWA " RONDO "
tel. 032 353-20-37, faks 032 353-20-41, 0501-79-78-82, e-mail : bmarkowski@wp.pl

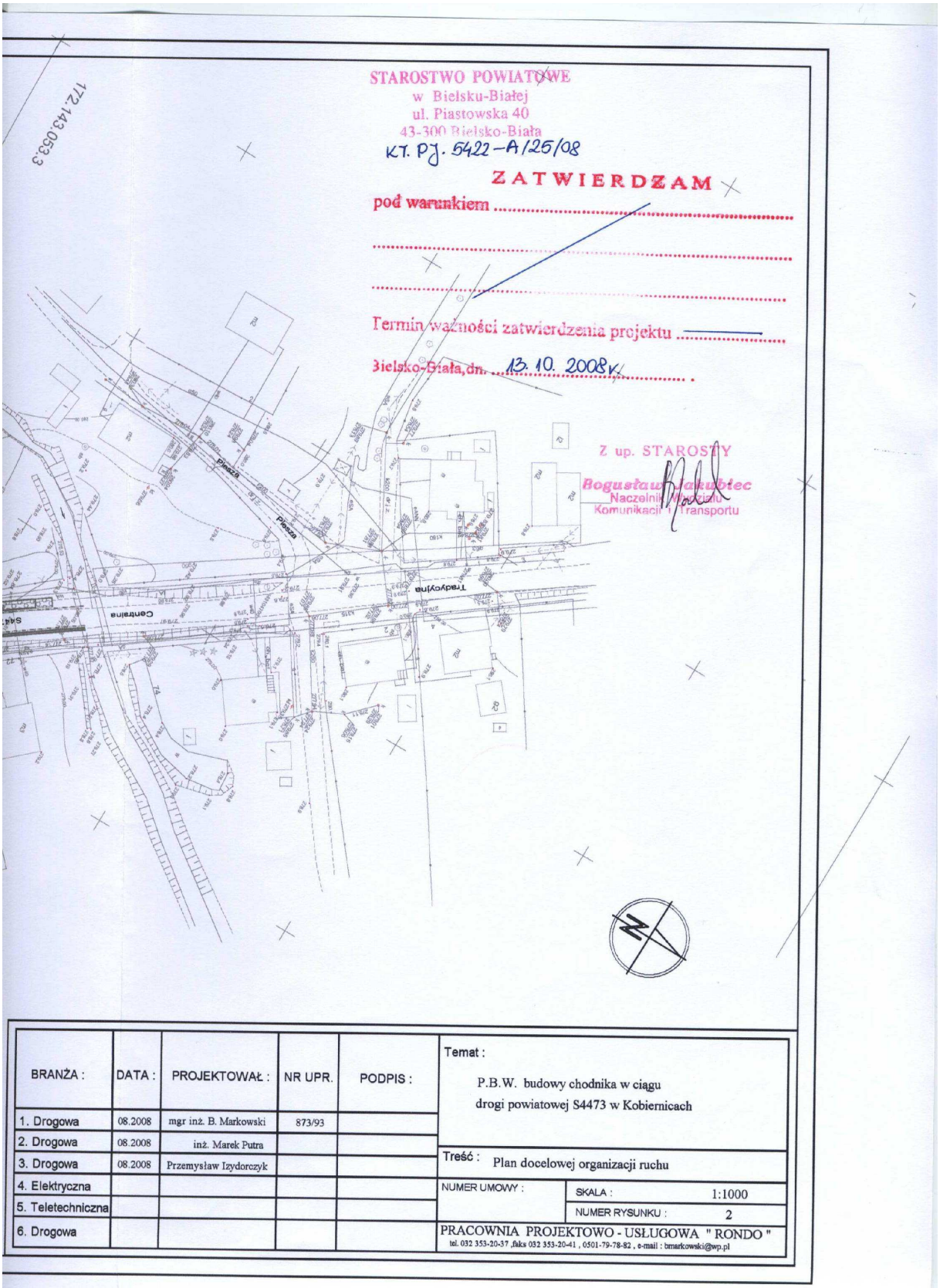

BRANŻA :	DATA :	PROJEKTOWAŁ :	NR UPR.	PODPIS :
1. Drogowa	08.2008	mgr inż. B. Markowski	873/93	
2. Drogowa	08.2008	inż. Marek Putra		
3. Drogowa	08.2008	Przemysław Izydorczyk		
4. Elektryczna				
5. Teletechniczna				
6. Drogowa				

Temat :

P.B.W. budowy chodnika w ciągu drogi powiatowej S4473 w Kobiernicach

Treść : Plan docelowej organizacji ruchu

NUMER UMOWY :

SKALA : 1:1000

NUMER RYSUNKU : 2

PRACOWNIA PROJEKTOWO - USŁUGOWA " RONDO "

tel. 032 353-20-37 ,faks 032 353-20-41 , 0501-79-78-82 , e-mail : bmarkowski@wp.pl